Chair

CONTACT US
KONTAKTIEREN SIE UNS
NOUS CONTACTER
CONTATTACI
CONTÁCTENOS

Tel : +1 (570) 530-2113
E-mail: support@vecelo.com(US/CA)
E-mail: support-euteam@vecelo.com(EU/FR/DE/ES/IT)
Website: www.vecelo.com

SKU:KHD-CC-YJ01-A4

Lot No.:MC-NO.1

Assembly Guide

Tip!

Do check for all the components and screws listed in this guide before putting things together. If any part is missing, contact us at support@vecelo.com (US / CA) or support-euteam@vecelo.com (EU) for the missing part.

Return Policy

Your satisfaction is our top priority. If our product fails to satisfy you, please let us know how we can make things right for you. Our trained customer care team can handle most concerns and assist you with any questions you may have. Simply shoot them a message at support@vecelo.com(US/CA) or support-euteam@vecelo.com(EU) with your orde rnumber and question. To be eligible for a full-refund return, the item must be in pristine condition, in the original packaging, with all of the shipped components intact and not yet assembled, and with the item's unique proof of purchase.

Trouble shooting:

Some parts are missing
↓
Send us an email with your issue at support@vecelo.com(US/CA) or support-euteam@vecelo.com(EU)
↓
Spare part ships in 24 hours
↓
Issue resolved

Other concerns
↓
Send us an email with your issue at support@vecelo.com(US/CA) or support-euteam@vecelo.com(EU)
↓
Customer care responds in 24 hours
↓
Issue resolved

We run our own manufacturer, so rest assured about the quality consistency.

Item Description: Chair

Model NO: MC-NO.1

SKU:KHD-CC-YJ01-A4

Lot No.:MC-NO.1

Montageanleitung

Tipp!

ÜBERPRÜFEN Sie alle in dieser Anleitung aufgeführten Komponenten und Schrauben, bevor Sie die Bauteile zusammenbauen. Sollte ein Bauteil fehlen, kontaktieren Sie uns unter support-euteam@vecelo.com, um Ersatz zu erhalten.

Rückgaberichtlinie

Ihre Zufriedenheit ist unsere oberste Priorität. Wenn Sie mit unserem Produkt nicht zufrieden sind, lassen Sie uns bitte wissen, wie wir das Problem für Sie lösen können.Unser geschultes Kundenbetreuungsteam kann die meisten Anliegen klären und Ihnen bei all Ihren Fragen weiterhelfen. Senden Sie uns einfach eine Nachricht an support-euteam@vecelo.com mit Ihrer Bestellnummer und Ihrer Anfrage. Um eine vollständige Rückerstattung zu erhalten, muss der Artikel in einwandfreiem Zustand sein und sich in der Originalverpackung mit allen gelieferten und noch nicht zusammengebauten Komponenten befinden. Zudem ist ein eindeutiger Kaufnachweis erforderlich.

Problemlösung:

Es fehlen Bauteile
↓
Schicken Sie uns eine E-Mail mit Ihrem Problem an support-euteam@vecelo.com
↓
Ersatzteile werden innerhalb von 24 Stunden geliefert.
↓
Problem behoben

Sonstige Anliegen
↓
Schicken Sie uns eine E-Mail mit Ihrem Problem an support-euteam@vecelo.com
↓
Ihr Problem wird innerhalb von 24 Stunden gelöst.
↓
Problem behoben

Wir stellen unsere Artikel selbst her, sodass Sie sich auf gleichbleibende Qualität verlassen können.

Item Description: Stuhl

Model NO: MC-NO.1

Step 1

	Ax2

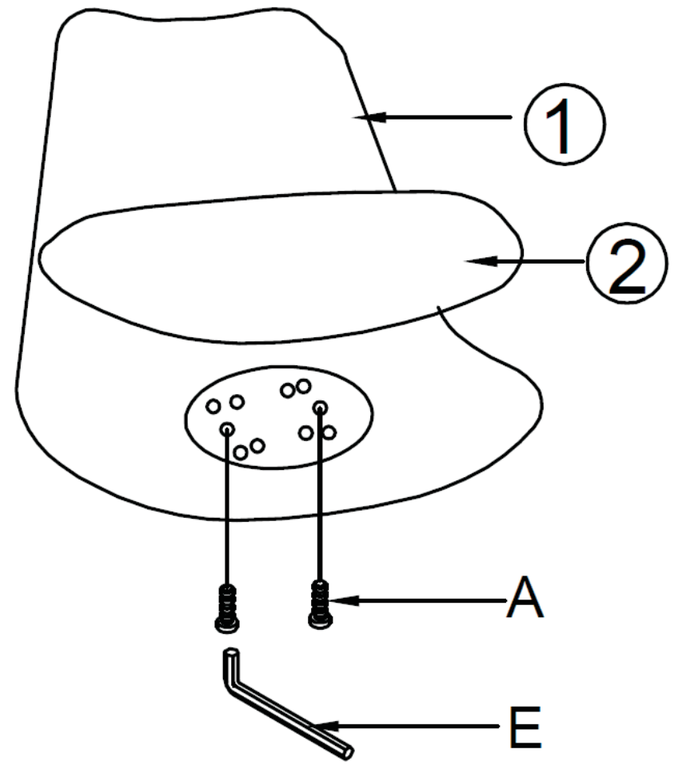

Step 2

	Bx1
	Cx1

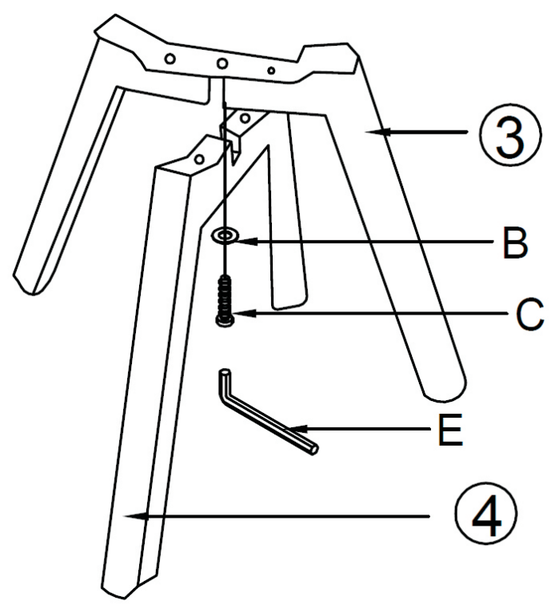

	Bx4
	Dx4
	Ex4

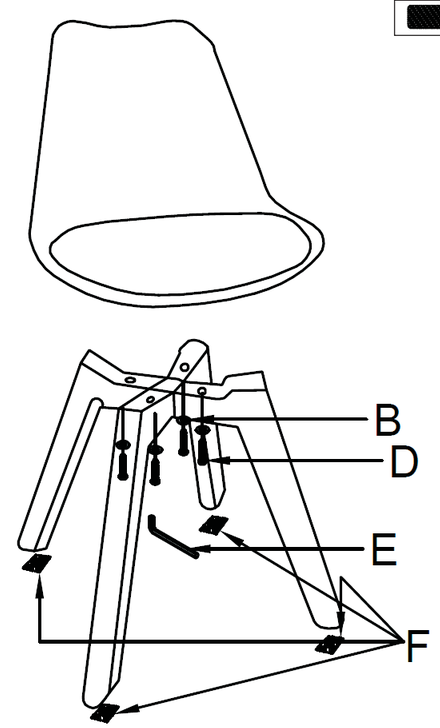

Components / Bauteile / Composants / Componenti / Componentes /

1		1pc	2		1pc
3		1pc	4		1pc

Screws & Tools / Schrauben und Werkzeuge / Vis et outils / Viti e utensili / Tornillos y Herramientas /

A	6*25MM	2pcs	B	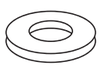 6*14MM	5pcs
C	6*45MM	1pc	D	6*50MM	4pcs
E	M5	1pc	F	20*25MM	4pcs

SKU:KHD-CC-YJ01-A4

Lot No.:MC-NO.1

Guide de montage

Attention !

Vérifiez la présence de l'ensemble des éléments et vis énumérés dans ce guide avant de procéder au montage. Si une pièce venait à manquer, envoyez-nous un e-mail à support-euteam@vecelo.com pour nous en informer.

Politique de retour

Votre satisfaction est notre priorité absolue. Si notre produit ne vous donne pas entière satisfaction, n'hésitez pas à nous faire savoir ce que nous pouvons faire pour améliorer la situation. Notre équipe d'assistance à la clientèle qualifiée est en mesure de résoudre la plupart de vos problèmes et de répondre à toutes vos questions. Il vous suffit de leur envoyer un message à l'adresse support-euteam@vecelo.com en indiquant votre numéro de commande et votre question. Pour pouvoir bénéficier d'un remboursement intégral, l'article doit être en parfait état, dans son emballage d'origine, avec tous les composants expédiés intacts et non encore assemblés, et avec la preuve d'achat de l'article"

Dépannage :

Certains pièces manquent
↓
Envoyez-nous un e-mail en nous expliquant votre problème à support-euteam@vecelo.com
↓
Les pièces de rechange seront envoyées dans les 24 heures
↓
Problème résolu

Vous avez d'autres problèmes ?
↓
Envoyez-nous un e-mail en nous expliquant votre problème à support-euteam@vecelo.com
↓
Le problème sera résolu dans les 24 heures
↓
Problème résolu

Nous assurons notre propre fabrication donc soyez assuré de bénéficier d'une qualité constante.

Item Description: Chaise

Model NO: MC-NO.1

SKU:KHD-CC-YJ01-A4

Lot No.:MC-NO.1

Guida all'assemblaggio

Suggerimento!

Controllare tutti i componenti e le viti elencati in questa guida prima di assemblare il tutto. Se manca qualche parte, contattaci a support-euteam@vecelo.com per le parti mancanti.

Politica di reso

La vostra soddisfazione è la nostra massima priorità. Se il nostro prodotto non ti soddisfa, faccelo sapere e ti aiuteremo a risolvere il problema. Il nostro team di assistenza clienti qualificato può gestire la maggior parte delle preoccupazioni e assisterti per qualsiasi domanda tu possa avere. Inviaci semplicemente un messaggio a support-euteam@vecelo.com con il tuo numero d'ordine e la tua richiesta. Per essere idoneo a un reso con rimborso completo, l'articolo deve essere in ottime condizioni, nella confezione originale, con tutti i componenti intatti e non ancora assemblati, e con una prova d'acquisto valida.

Risoluzione dei problemi:

Mancano alcune parti
↓
Inviaci un'e-mail con il tuo problema a support-euteam@vecelo.com
↓
Il pezzo di ricambio viene spedito in 24 ore
↓
Problema risolto

Altre preoccupazioni
↓
Inviaci un'e-mail con il tuo problema a support-euteam@vecelo.com
↓
L'assistenza clienti risponde in 24 ore
↓
Problema risolto

Gestiamo direttamente il nostro produttore, quindi puoi essere sicuro della qualità costante.

Descrizione dell'articolo: Sedia

Modello NO: MC-NO.1

SKU:KHD-CC-YJ01-A4

Lot No.:MC-NO.1

Guía de montaje

Consejo!

Verifique todos los componentes y tornillos enumerados en esta guía antes de ensamblar todo. Si falta alguna pieza, contáctanos a support-euteam@vecelo.com para las piezas faltantes.

Política de devoluciones

Su satisfacción es nuestra máxima prioridad. Si nuestro producto no le satisface, háganoslo saber y le ayudaremos a resolver el problema. Nuestro equipo de atención al cliente capacitado puede manejar la mayoría de las inquietudes y ayudarle con cualquier pregunta que pueda tener. Simplemente envíenos un mensaje a support-euteam@vecelo.com con su número de pedido y su consulta. Para ser elegible para una devolución con reembolso completo, el artículo debe estar en impecable estado, en su embalaje original, con todos los componentes intactos, no ensamblado y con un comprobante de compra válido.

Solución de problemas:

Faltan algunas partes
↓
Envíanos un correo electrónico con tu problemaen support-euteam@vecelo.com
↓
El repuesto se envía en 24 horas.
↓
Problema resuelto

Otras preocupaciones
↓
Envíanos un correo electrónico con tu problemaen support-euteam@vecelo.com
↓
Atención al cliente responde en 24 horas
↓
Problema resuelto

Gestionamos directamente con nuestro fabricante, así que puede estar seguro de la consistencia de la calidad.

Descripción del artículo: Silla

Modelo NO: MC-NO.1