© 2022 Rubbermaid Incorporated,
8900 NorthPointe Executive Park Dr.
Huntersville, NC, 28078-1801 U.S.A.
www.rubbermaid.com
1-888-895-2110 US | 1-866-595-0525
2173354/2173357

4 ft Premium Wood Shelving Kit

Conjunto de estantes de madera prémium de 4 pies (1.22 m)

Ensemble d'étagères en bois de qualité supérieure de 1,22 m (4 pi)

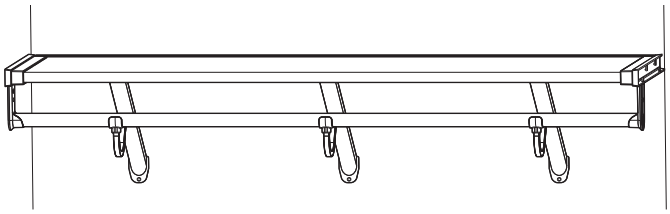

Tools required:
Outils requis:
Requiere herramientas:

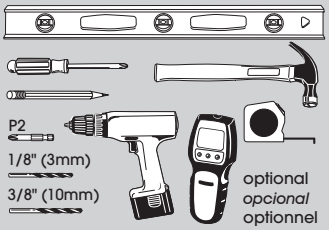

Please check that you have all parts before beginning and follow the instructions carefully.
Por favor verifique que todas las piezas estén completas antes de comenzar y siga las instrucciones cuidadosamente.
Veuillez vérifier que vous disposez de toutes les pièces avant de commencer et suivez les instructions minutieusement.

	Letter *Letra* Lettre	Quantity *Qantidad* Quantité	Part Number *Numéro de la pièce* Pieza Nº.	Description *Descripción* Description
	A	16	2174772	Screw, #10 x 2" Wood Screw *Tornillo, tornillo para madera n.º 10 x 2" (64 mm)* Vis, vis à bois no 10 x 64 mm (2 po)
	B	17	2174767	Screw, #10 x 3/4" Wood Screw *Tornillo, tornillo para madera n.º 10 x 3/4" (19 mm)* Vis, vis à bois no 10 x 19 mm (3/4 po)
	C	16	2131904	Drywall Anchor *Anclaje para placas de yeso* Ancrage mural
	D	1	2131866	Push Pin *Pasador de empuje* Goupille-poussoir
	E	1	2174495 – WHT 2174503 - BLK	Back Channel *Canal posterior* Fente arrière
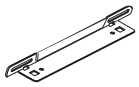	**F**	2	2174776	Side Bracket *Soporte lateral* Support latéral
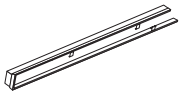	**G**	1	2174754 – WHT 2174773 - BLK	Shelf Trim Left *Moldura del estante izquierda* Garniture d'étagère de gauche
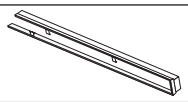	**H**	1	2174791 – WHT 2174755 - BLK	Shelf Trim Right *Moldura del estante derecha* Garniture d'étagère de droite
	I	2	2174794	Pole Cup *Terminal del poste* Embout de poteau
	J	1	2174874	Hang Rod *Barral* Tringle
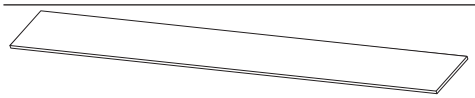	**K**	1	2175239 – WHT 2175225 - MAHOG	Melamine Board *Tabla de melamina* Planche de mélamine
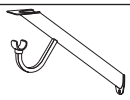	**L**	3	2174757 – WHT 2174775 - BLK	Angle Bracket with Hook *Soporte en ángulo con gancho* Support d'angle avec crochet

STEP 1

Mark the desired height of the shelf on the wall using a pencil. Using a stud finder, locate and mark studs.

Note: If installing this kit from wall to wall in a closet that has a width less than 48", measure the width from Wall A to Wall B. Cut the back channel **(E)** 1" shorter than this width.

Marque con un lápiz la altura deseada del estante en la pared. Con un detector de montantes, localice y marque los montantes.

***Nota**: Si instala este kit de pared a pared en un armario que tenga un ancho inferior a 48 pulg. (1219 mm), mida el ancho de la pared A a la pared B. Corte el canal posterior **(E)** 1 pulg. (25 mm) más corta que este ancho.*

Marquez la hauteur souhaitée de l'étagère sur le mur à l'aide d'un crayon. À l'aide d'un détecteur de montant, localisez et marquez les montants.

Remarque : Si vous installez cet ensemble d'un mur à l'autre dans une garde-robe d'une largeur de moins de 1 219 mm (48 po), mesurez la largeur du mur A au mur B. Coupez la fente arrière **(E)** 25 mm (1 po) plus courte que cette largeur.

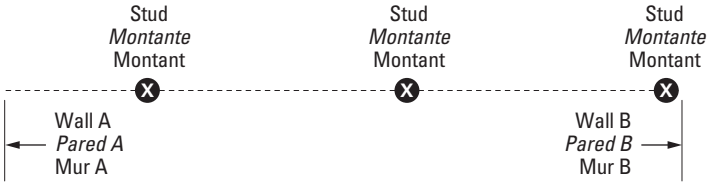

STEP 2

Place the back channel **(E)** on the wall so the marks show through the holes in the back channel **(E)**. Place a level on the back channel **(E)** and level it. Using a pencil, evenly add additional marks on the wall through the holes in the back channel **(E)** until you have six total marks.

*Coloque el canal posterior **(E)** en la pared de modo que las marcas se vean a través de los orificios del canal posterior **(E)**. Coloque un nivel en el canal posterior **(E)** y nivélelo. Con un lápiz, agregue marcas adicionales a espacios regulares en la pared a través de los agujeros del canal posterior **(E)** hasta que tenga seis (6) marcas en total.*

Coloque el canal posterior **(E)** en la pared de modo que las marcas se vean a través de los orificios del canal posterior **(E)**. Coloque un nivel en el canal posterior **(E)** y nivélelo. Con un lápiz, agregue marcas adicionales a espacios regulares en la pared a través de los agujeros del canal posterior **(E)** hasta que tenga seis (6) marcas en total.

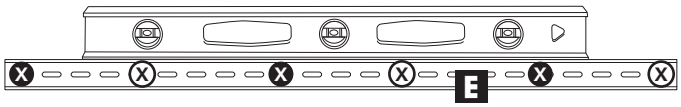

STEP 3

Remove the back channel **(E)** and drill pilot holes into all marks using an 1/8-inch drill bit.

*Retire el canal posterior **(E)** y perfore orificios guía en todas las marcas con una broca de 1/8 pulg. (3 mm).*

Retirez la fente arrière **(E)** et percez des avant-trous dans toutes les marques à l'aide d'une mèche de 3 mm (1/8 po).

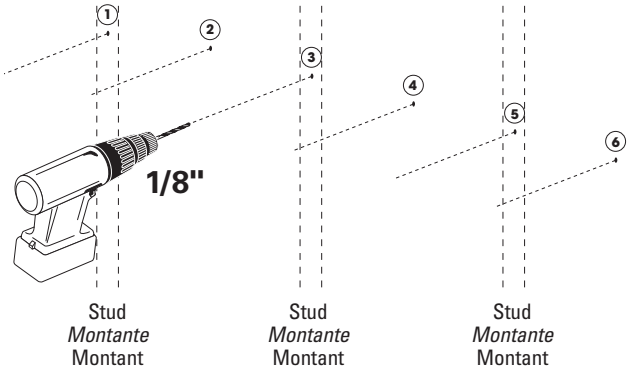

STEP 4

Re-drill holes that do not hit studs with a 3/8-inch drill bit. Place one drywall anchor **(C)** into these pilot holes and press with the black push pin to expand the drywall anchor.

*Vuelva a perforar orificios que no toquen los montantes con una broca de 3/8 pulg. (10 mm). Coloque un anclaje para placas de yeso **(C)** en estos orificios piloto y presione con el pasador de empuje negro para expandir el anclaje para placas de yeso.*

Repercez les trous qui ne sont pas dans des montants avec une mèche de 10 mm (3/8 po). Placez un ancrage mural **(C)** dans ces avant-trous et appuyez sur la goupille-poussoir noire pour ouvrir l'ancrage mural.

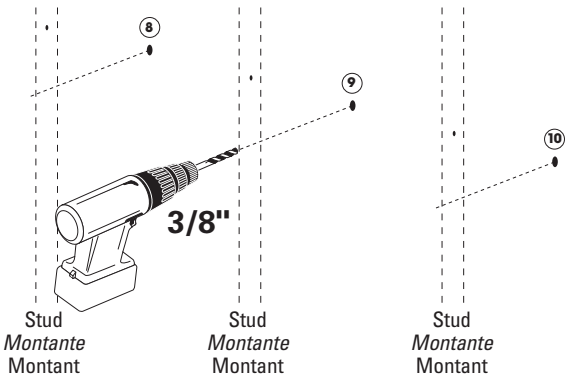

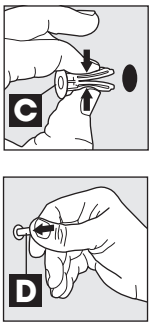

STEP 5

Mount the back channel **(E)** by inserting one screw **(A)** into the pilot hole or drywall anchor towards the center of the back channel **(E)**. Place a level on to the back channel **(E)** to ensure it's level and then insert the remaining 5 screws **(A)** into the remaining pilot holes or drywall anchors.

*Monte el canal posterior **(E)** insertando un tornillo **(A)** en el orificio guía o el anclaje para placas de yeso hacia el centro del canal posterior **(E)**. Coloque un nivel en el canal posterior **(E)** para verificar que esté nivelado y luego inserte los cinco (5) tornillos **(A)** en los orificios guía o anclajes para placas de yeso restantes.*

Fixez la fente arrière **(E)** en insérant une vis **(A)** dans l'avant-trou ou l'ancrage mural en direction du centre de la fente arrière **(E)**. Placez un niveau sur la fente arrière **(E)** pour vous assurer qu'elle soit de niveau, puis insérez les cinq vis **(A)** restantes dans les avant-trous ou les ancrages muraux restants.

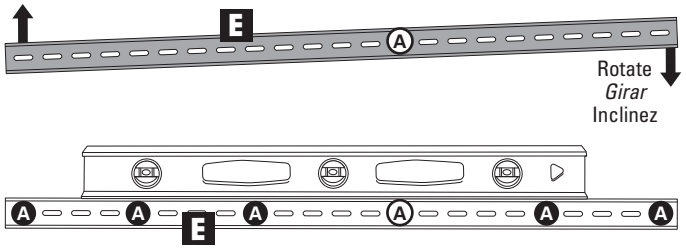

STEP 6

Place one side bracket **(F)** on a side wall and slide it backwards until it contacts the rear surface of the back channel **(E)**. Ensure there is no gap between the side bracket and the front edge of the back channel.

*Coloque un soporte lateral **(F)** en una pared lateral y deslícelo hacia atrás hasta que entre en contacto con la superficie trasera del canal posterior **(E)**. Asegúrese de que no haya espacio entre el soporte lateral y el borde frontal del canal posterior.*

Placez un support latéral **(F)** sur un mur latéral et faites-le glisser vers l'arrière jusqu'à ce qu'il entre en contact avec la surface arrière de la fente arrière **(E)**. Assurez-vous qu'il n'y ait aucun écart entre le support latéral et le rebord avant de la fente arrière.

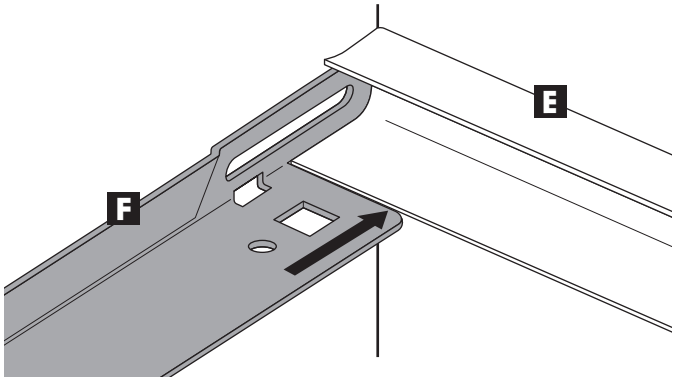

STEP 7

Level the side bracket **(F)** and using a pencil, mark the wall through the top slots in the side bracket.

*Nivele el soporte lateral **(F)** y, con un lápiz, marque la pared a través de las ranuras superiores del soporte lateral.*

Placez le support latéral **(F)** de niveau, puis, à l'aide d'un crayon, marquez le mur par les fentes supérieures du support latéral.

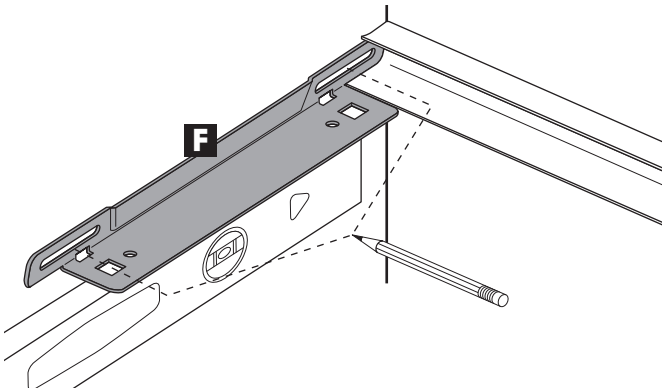

STEP 8

Remove the side bracket **(F)** and drill pilot holes into all marks using an 1/8-inch drill bit.

Note: If a stud is not hit, re-drill the pilot holes with a 3/8-inch drill bit. Place one drywall anchor **(C)** in these pilot holes and press with the black push pin to expand the drywall anchor.

*Retire el soporte lateral **(F)** y perfore orificios guía en todas las marcas con una broca de 1/8 pulg. (3 mm).*

*Nota: Si no toca un montante, vuelva a perforar los orificios guía con una broca de 3/8 pulg. (10 mm). Coloque un anclaje para placas de yeso **(C)** en estos orificios guía y presione con el pasador de empuje negro para expandir el anclaje para placas de yeso.*

Retirez le support latéral **(F)** et percez des avant-trous dans toutes les marques à l'aide d'une mèche de 3 mm (1/8 po).

Remarque: S'il n'y a pas de montant, repercez les avant-trous avec une mèche de 10 mm (3/8 po). Placez un ancrage mural **(C)** dans ces avant-trous et appuyez sur la goupille-poussoir noire pour ouvrir l'ancrage mural.

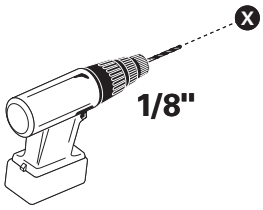

If stud is not hit
Si el montante no se toca
S'il n'y a pas de montant

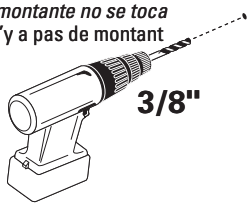

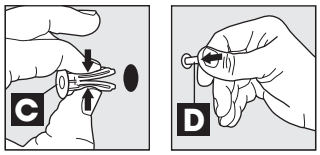

STEP 9

Place the side bracket **(F)** on the side wall and, using a Philips #2 drill bit, secure it by inserting two screws **(A)** into the pilot holes or drywall anchors.

Repeat steps 7-10 on the other side to secure the second side bracket **(F)**.

*Coloque el soporte lateral **(F)** en la pared lateral y, con una broca Philips n.º 2, asegúrelo con dos tornillos **(A)** en los orificios guía o anclajes para placas de yeso.*

*Repita los pasos 7 a 10 en el otro lado para asegurar el segundo soporte lateral **(F)**.*

Placez le support latéral (F) sur le mur latéral et, à l'aide d'une mèche Philips no 2, fixez-le en insérant deux vis (A) dans les avant-trous ou les ancrages muraux.

Répétez les étapes 7 à 10 de l'autre côté pour fixer le deuxième support latéral **(F)**.

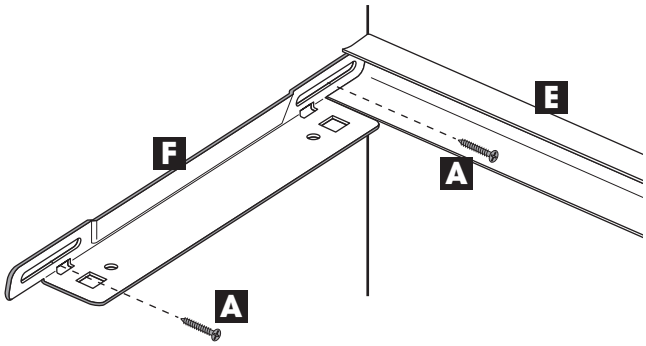

STEP 10

Rest the melamine board **(K)** on the installed side brackets **(F)** and slide it backwards into the back channel **(E)**. Push firmly to ensure it contacts the rear surface of the back channel.

Note: If installing this kit from wall to wall in a closet that has a width less than 48", measure the width from Wall A to Wall B. Cut the Melamine Board **(K)** 1/2" shorter than this width.

*Apoye la tabla de melamina **(K)** en los soportes laterales **(F)** instalados y deslícela hacia atrás en el canal posterior **(E)**. Empuje firmemente para asegurarse de que haga contacto con la superficie trasera del canal posterior.*

*Nota: Si instala este kit de pared a pared en un armario que tenga un ancho inferior a 48 pulg. (1219 mm), mida el ancho de la pared A a la pared B. Corte la tabla de melamina **(K)** 1/2 pulg. (13 mm) más corta que este ancho.*

Déposez la planche de mélamine **(K)** sur les supports latéraux **(F)** installés et faites-la glisser vers l'arrière, jusque dans la fente arrière **(E)**. Poussez fermement pour vous assurer qu'elle est en contact avec la surface arrière de la fente arrière.

Remarque : Si vous installez cet ensemble d'un mur à l'autre dans une garde-robe d'une largeur de moins de 1 219 mm (48 po), mesurez la largeur du mur A au mur B. Coupez la planche de mélamine **(K)** 13 mm (1/2 po) plus courte que cette largeur.

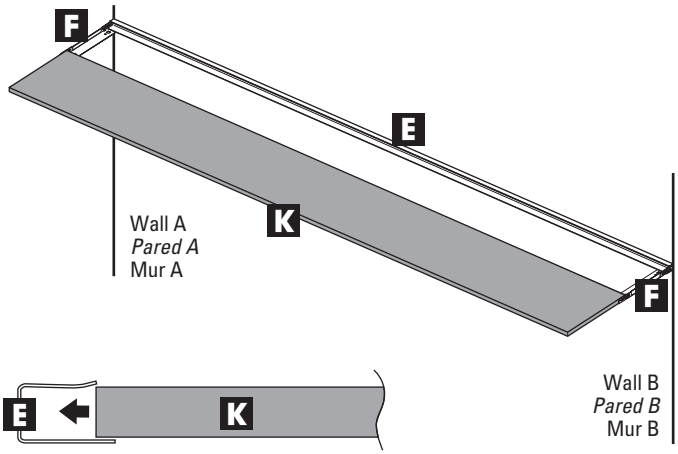

STEP 11

Using a Philips #2 drill bit, attach the melamine board **(K)** to the back channel **(E)** from the underside by inserting 6 screws **(B)** through the holes in the bottom of the back channel.

*Con una broca Philips n.º 2, fije la tabla de melamina **(K)** al canal posterior **(E)** desde la parte inferior insertando seis (6) tornillos **(B)** a través de los orificios en la parte inferior del canal posterior.*

À l'aide d'une mèche Philips no 2, fixez la planche de mélamine **(K)** à la fente arrière **(E)** par le dessous en insérant six vis **(B)** par les trous du bas de la fente arrière.

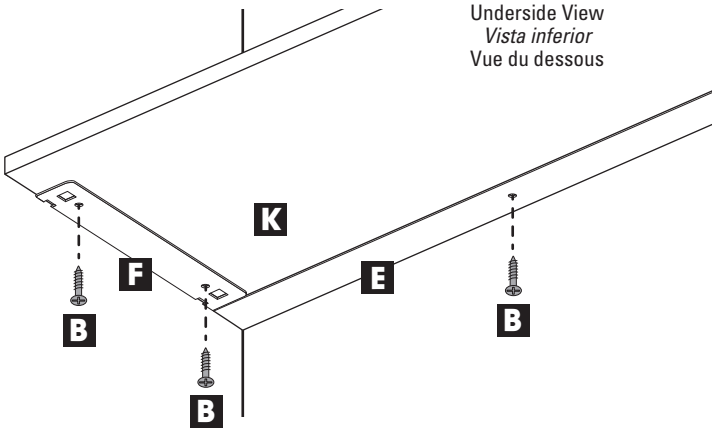

STEP 12

Ensure you have the correct component part for each side of the shelf: Use shelf trim **(G)** for left side and shelf trim **(H)** for right side. Also ensure you review the orientation: The top is shorter in length than the bottom, and the taller side of the shelf trim will contact the side wall.

*Asegúrese de tener el componente correcto para cada lado del estante: use la moldura del estante **(G)** para el lado izquierdo y la moldura del estante **(H)** para el lado derecho. Además, asegúrese de revisar la orientación: la parte superior es más corta que la parte inferior, y el lado más alto de la moldura del estante estará en contacto con la pared lateral.*

Assurez-vous d'avoir le bon composant pour chaque côté de l'étagère : utilisez la garniture d'étagère **(G)** pour le côté gauche et la garniture d'étagère **(H)** pour le côté droit. Assurez-vous également de vérifier l'orientation : le haut est moins long que le bas, et le côté le plus haut de la garniture d'étagère entrera en contact avec le mur latéral.

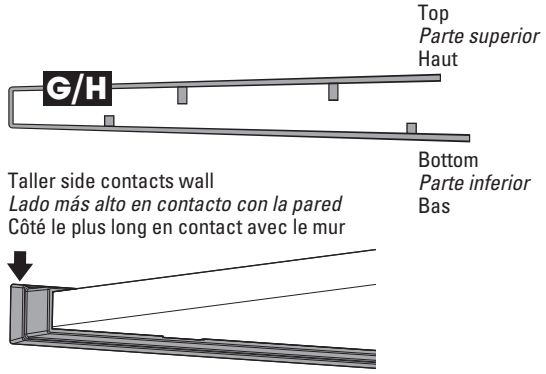

Expand the shelf trim **(G, H)** over the installed melamine board **(K)**. Slide it backwards until in contacts the front edge of the melamine board.

*Expanda la moldura del estante **(G, H)** sobre la tabla de melamina **(K)** instalada. Deslícela hacia atrás hasta que entre en contacto con el borde frontal de la tabla de melamina.*

Agrandissez la garniture d'étagère **(G, H)** sur la planche de mélamine **(K)** installée. Faites-la glisser vers l'arrière jusqu'à ce qu'elle entre en contact avec le rebord avant de la planche de mélamine.

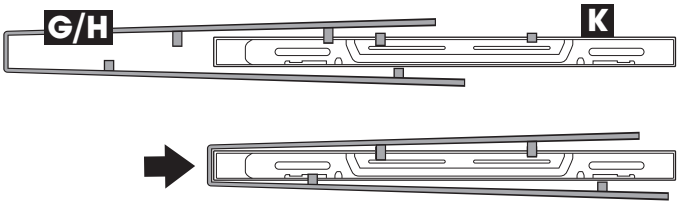

STEP 13

Press firmly from the top and bottom to snap the shelf trim **(G, H)** into the installed side bracket **(F)** in four places, two on top and two on the bottom. Repeat this process on the other side of the melamine board.

*Presione firmemente desde la parte superior e inferior para encajar la moldura del estante **(G, H)** en el soporte lateral **(F)** instalado en cuatro (4) lugares, dos (2) en la parte superior y dos (2) en la parte inferior. Repita este proceso en el otro lado de la tabla de melamina.*

Appuyez fermement sur le haut et le bas pour enclencher la garniture d'étagère **(G, H)** dans le support latéral installé **(F)** à quatre endroits, deux en haut et deux en bas. Répétez ce processus de l'autre côté de la planche de mélamine.

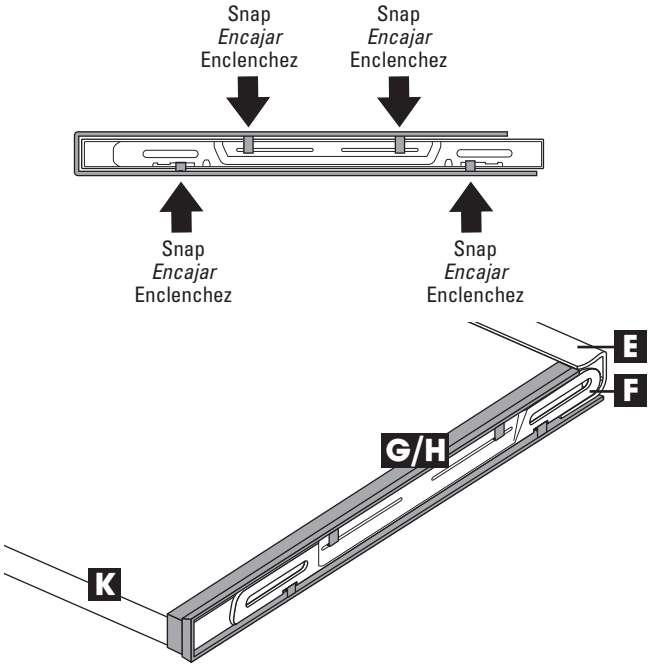

STEP 14

Select the location for the three angle brackets with hook **(L)** to suit the desired aesthetics and mark these locations 7" down from installed melamine board **(K)**.

Note – Angle brackets with hook **(L)** must be 8" or less from the end of the melamine board **(K)**.

*Seleccione la ubicación para los tres soportes angulares **(L)** para adaptarse a la estética deseada y marque estas ubicaciones 7 pulg. (178 mm) hacia abajo desde la tabla de melamina **(K)** instalada.*

*Nota: Los soportes en ángulo **(L)** deben estar a 8 pulg. (203 mm) o menos del extremo de la tabla de melamina **(K)**.*

Sélectionnez l'emplacement des trois supports d'angle **(L)** selon l'effet voulu et marquez ces emplacements 178 mm (7 po) en dessous de la planche de mélamine **(K)** installée.

Remarque: Les supports d'angle **(L)** doivent être à 203 mm (8 po) ou moins de l'extrémité de la planche de mélamine **(K)**.

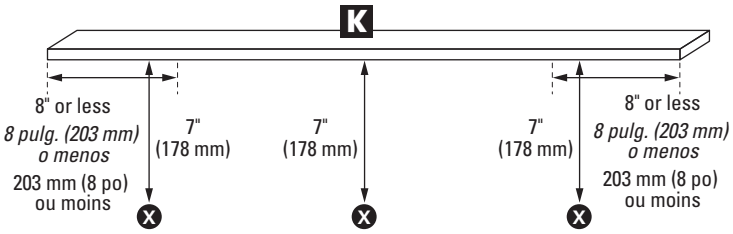

STEP 15

Drill pilot holes into all marks using an 1/8-inch drill bit.

Note: If a stud is not hit, re-drill the marks with a 3/8-inch drill bit. Place one drywall anchor **(C)** in these pilot holes and press with the black push pin to expand the drywall anchor.

Perfore orificios guía en todas las marcas con una broca de 1/8 pulg. (3 mm).

***Nota**: Si no toca un montante, vuelva a perforar las marcas con una broca de 3/8 pulg. (10 mm). Coloque un anclaje para placas de yeso **(C)** en estos orificios guía y presione con el pasador de empuje negro para expandir el anclaje para placas de yeso.*

Percez des avant-trous dans toutes les marques à l'aide d'une mèche de 3 mm (1/8 po).

Remarque: S'il n'y a pas de montant, repercez les trous avec une mèche de 10 mm (3/8 po). Placez un ancrage mural **(C)** dans ces avant-trous et appuyez sur la goupille-poussoir noire pour ouvrir l'ancrage mural.

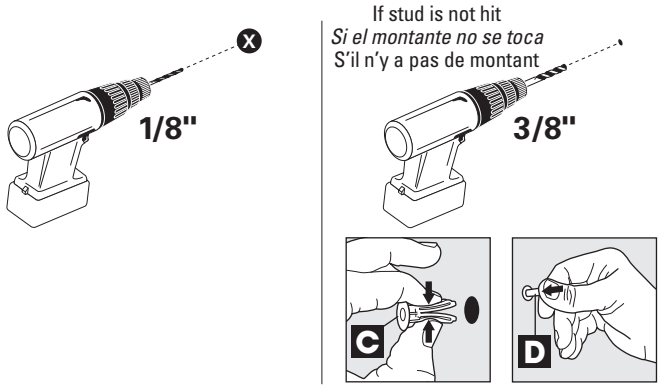

STEP 16

Using a Philips #2 drill bit, fasten screws **(A)** into the pilot holes or drywall anchors until the threads are no longer visible, about 1/4" from the wall.

*Con una broca Philips n.º 2, ajuste los tornillos **(A)** en los orificios guía o en los anclajes para placas de yeso hasta que las arandelas ya no sean visibles, aproximadamente a 1/4 pulg. (6.35mm) de la pared.*

À l'aide d'une mèche Philips no 2, insérez les vis **(A)** dans les avant-trous ou les ancrages muraux jusqu'à ce que le filetage ne soit plus visible, à environ 6.35 mm (1/4 po) du mur.

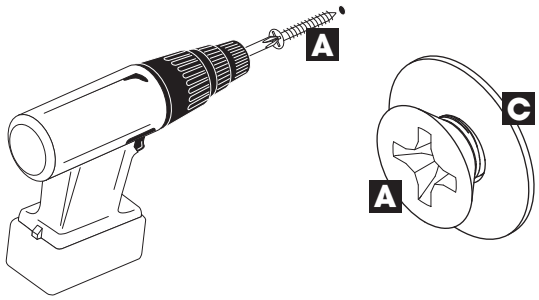

STEP 17

Place an angle bracket with hook **(L)** on the wall by aligning the keyhole in the angle bracket with a screw on the wall. Press the angle bracket with hook down to engage.

*Coloque un soporte en ángulo con gancho **(L)** en la pared alineando la ranura en el soporte en ángulo con un tornillo en la pared. Presione el soporte en ángulo con gancho hacia abajo para enganchar.*

Placez un support d'angle avec crochet **(L)** dans le mur en alignant le trou de serrure avec le support d'angle et en insérant une vis dans le mur. Poussez le support d'angle avec crochet vers le bas pour l'enclencher.

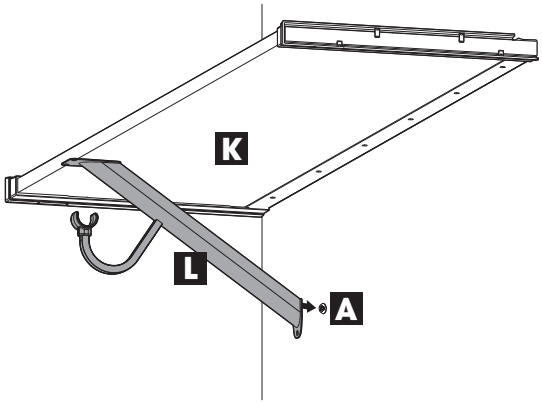

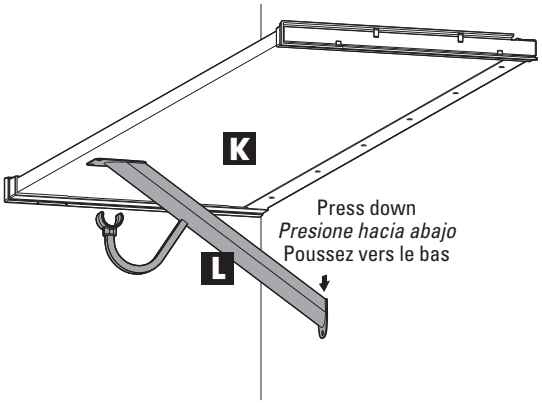

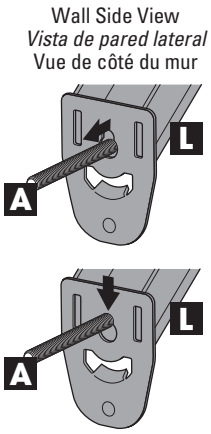

STEP 18

Drill a pilot hole through the hole in the bottom of the angle bracket with hook **(L)** using an 1/8-inch drill bit.

Note: If stud is not hit, remove the angle bracket with hook **(L)** and re-drill the pilot hole using a 3/8-inch drill bit. Place one drywall anchor **(C)** in the pilot hole and press with the black push pin to expand the drywall anchor. Place the angle bracket with hook back onto the wall by aligning the keyhole in the angle bracket with a screw on the wall. Press the angle bracket with hook down to engage.

*Perfore un orificio guía a través del orificio ubicado en la parte inferior del soporte en ángulo con gancho **(L)** con una broca de 1/8 pulg. (3 mm).*

***Nota**: Si no toca el montante, retire el soporte en ángulo con gancho **(L)** y vuelva a perforar el orificio guía con una broca de 3/8 pulg. (10 mm). Coloque un anclaje para placas de yeso **(C)** en el orificio guía y presione con el pasador de empuje negro para expandir el anclaje para placas de yeso. Vuelva a colocar el soporte en ángulo con gancho en la pared alineando la ranura en el soporte en ángulo con un tornillo en la pared. Presione el soporte en ángulo con gancho hacia abajo para enganchar.*

Percez un avant-trou dans le trou du bas du support d'angle avec crochet **(L)** à l'aide d'une mèche de 3 mm (1/8 po).

Remarque: S'il n'y a pas de montant, retirez le support d'angle avec crochet **(L)** et repercez l'avant-trou à l'aide d'une mèche de 10 mm (3/8 po). Placez un ancrage mural **(C)** dans l'avant-trou et appuyez sur la goupille-poussoir noire pour ouvrir l'ancrage mural. Replacez le support d'angle avec crochet dans le mur en alignant le trou de serrure avec le support d'angle et en insérant une vis dans le mur. Poussez le support d'angle avec crochet vers le bas pour l'enclencher.

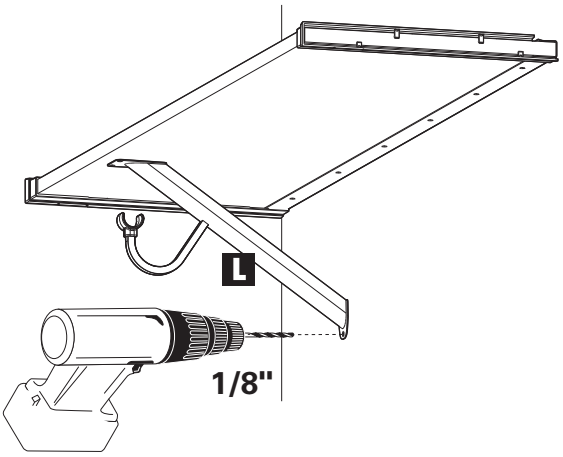

STEP 19

Using a Philips #2 drill bit, secure the angle bracket with hook **(L)** to the wall by inserting one screw **(A)** through the hole in the bottom of the angle bracket into the pilot hole or drywall anchor.

*Con una broca Philips n.º 2, asegure el soporte en ángulo con gancho **(L)** a la pared insertando un tornillo **(A)** a través del orificio en la parte inferior del soporte en ángulo en el orificio guía o el anclaje para placas de yeso.*

À l'aide d'une mèche Philips no 2, fixez le support d'angle avec crochet **(L)** au mur en insérant une vis **(A)** par le trou du dessous du support d'angle dans l'avant-trou ou l'ancrage mural.

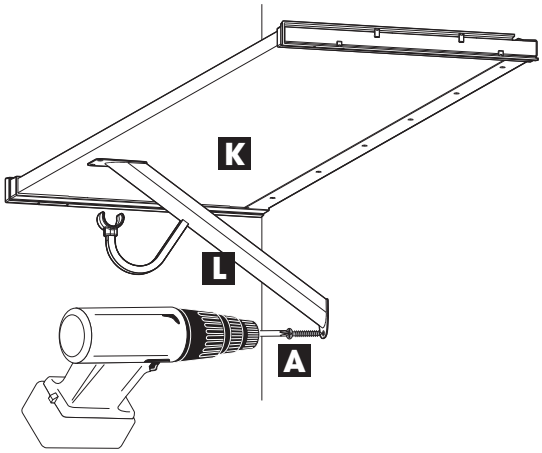

STEP 20

Place a level on top of the melamine board **(K)** to ensure it's level and secure the angle bracket with hook **(L)** to the melamine board by inserting two screws **(B)** through the holes in the top of the angle bracket. Repeat steps 17-20 for the remaining two angle brackets with hook **(L)**.

*Coloque un nivel encima de la tabla de melamina **(K)** para verificar que esté nivelada y asegure el soporte en ángulo con gancho **(L)** a la tabla de melamina insertando dos (2) tornillos **(B)** a través de los orificios en la parte superior del soporte en ángulo. Repita los pasos 17 y 20 para los dos soportes en ángulo restantes con gancho **(L)**.*

Placez un niveau sur le dessus de la planche de mélamine **(K)** pour vous assurer qu'il est de niveau et fixez un support d'angle avec crochet **(L)** à la planche de mélamine en insérant deux vis **(B)** par les trous du dessus du support d'angle. Répétez les étapes 17 et 20 pour les deux supports d'angle avec crochet **(L)** restants.

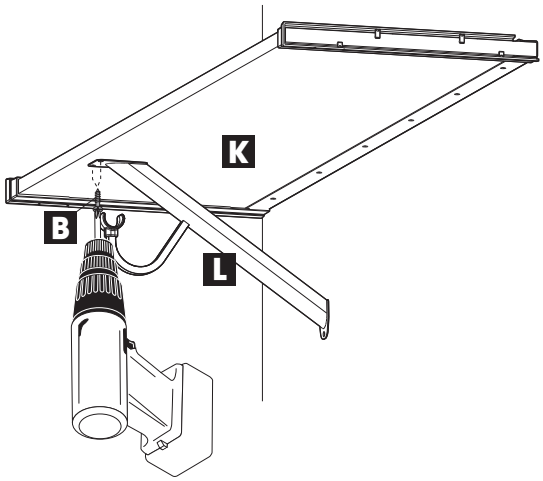

STEP 21

Position the pole cup **(I)** on the side wall in line with the locator marks on the bottom of the installed shelf trim **(G, H)**. Ensure there's no gap between the installed shelf trim and the pole cup.

*Coloque la terminal del poste **(I)** en la pared lateral en línea con las marcas de ubicación en la parte inferior de la moldura del estante **(G, H)** instalada. Asegúrese de que no haya espacio entre la moldura del estante instalada y la terminal del poste.*

Placez l'embout de poteau **(I)** sur le mur latéral, aligné avec les marques d'emplacement du bas de la garniture d'étagère **(G, H)** installée. Assurez-vous qu'il n'y ait pas d'écart entre la garniture d'étagère installée et l'embout de poteau.

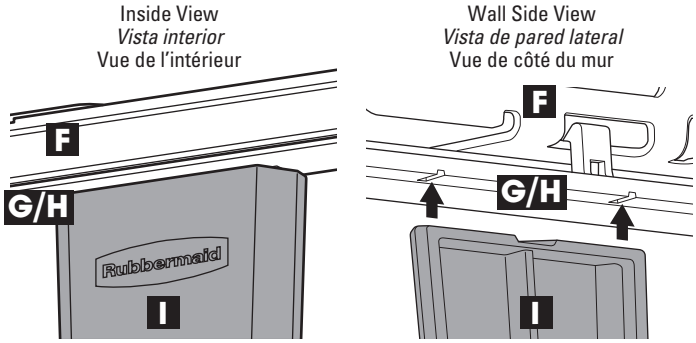

STEP 22

Using a pencil, outline the two holes in the pole cup **(I)**.

*Con un lápiz, delinee los dos orificios en la terminal del poste **(I)**.*

À l'aide d'un crayon, tracez le contour des deux trous dans l'embout de poteau **(I)**.

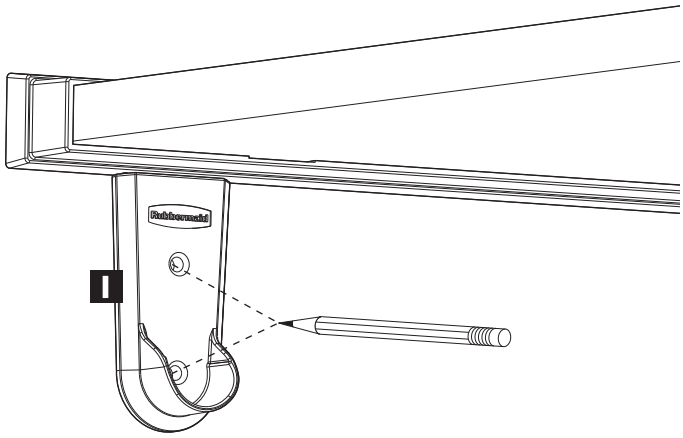

STEP 23

Remove the pole cup **(I)** and drill pilot holes into all marks using an 1/8-inch drill bit.

Note: If a stud is not hit, re-drill the pilot holes with a 3/8-inch drill bit. Place one drywall anchor **(C)** in these pilot holes and press with the black push pin to expand the drywall anchor.

*Retire la terminal del poste **(I)** y perfore orificios guía en todas las marcas con una broca de 1/8 pulg. (3 mm).*

Nota*: Si no toca un montante, vuelva a perforar los orificios guía con una broca de 3/8 pulg. (10 mm). Coloque un anclaje para placas de yeso **(C)** en estos orificios guía y presione con el pasador de empuje negro para expandir el anclaje para placas de yeso.*

Retirez l'embout de poteau **(I)** et percez des avant-trous dans toutes les marques à l'aide d'une mèche de 3 mm (1/8 po).

Remarque: S'il n'y a pas de montant, repercez les avant-trous avec une mèche de 10 mm (3/8 po). Placez un ancrage mural **(C)** dans ces avant-trous et appuyez sur la goupille-poussoir noire pour ouvrir l'ancrage mural.

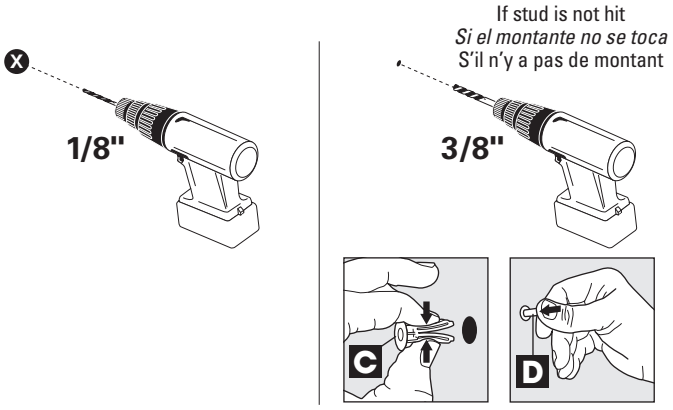

STEP 24

Place the pole cup **(I)** on the side wall and, using a Philips #2 drill bit, secure it by inserting two screws **(A)** into the pilot holes or drywall anchors.

Repeat steps 21 - 24 on the other side to secure the second pole cup **(I)**

*Coloque la terminal del poste **(I)** en la pared lateral y, con una broca Philips n.º 2, asegúrela con dos tornillos **(A)** en los orificios guía o anclajes para placas de yeso.*

*Repita los pasos 21 a 24 en el otro lado para asegurar la terminal del segundo poste **(I)**.*

Placez l'embout de poteau **(I)** sur le mur latéral et, à l'aide d'une mèche Philips no 2, fixez-le en insérant deux vis **(A)** dans les avant-trous ou les ancrages muraux.

Répétez les étapes 21 à 24 de l'autre côté pour fixer le deuxième embout de poteau **(I)**.

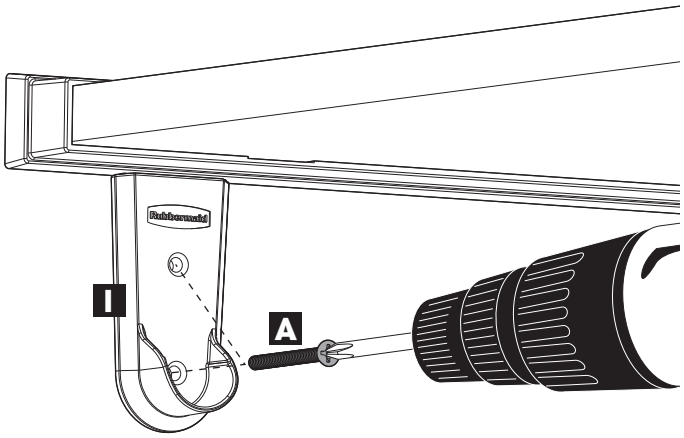

STEP 25

Place the hang rod **(J)** in the installed pole cups and on top of the hooks on the angle brackets **(L)**. Press the hang rod **(J)** down to snap it into place.

*Coloque el barral **(J)** en la terminal del poste instalada y por encima de los ganchos en los soportes en ángulo **(L)**. Presione el barral **(J)** hacia abajo para encajarlo en su lugar.*
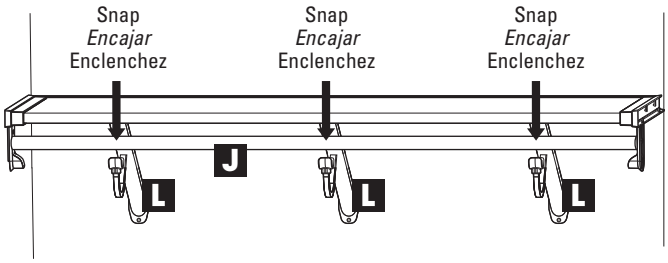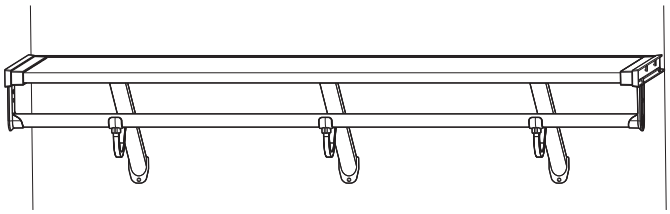
Placez la tringle **(J)** dans l'embout de poteau installé et sur le dessus des crochets des supports d'angle **(L)**. Poussez la tringle **(J)** vers le bas pour l'enclencher en place.