FRIGIDAIRE

All about the

Use & Care

of your Refrigerator

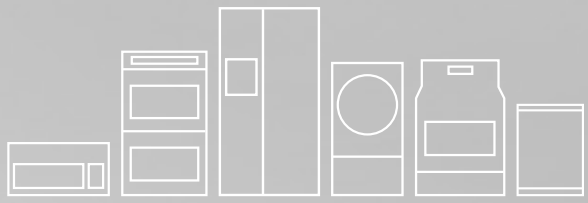

TABLE OF CONTENTS

Important Safety Instructions.....2

Features at a Glance.....4

Installation 5

Door Removal/Reversal Instructions (SOME MODELS).....6

Water Supply Connection.....10

Controls.....13

Optional Features.....14

Normal Operating Sounds and Sights.....16

Care & Cleaning 17

Before You Call 19

Major Appliance Warranty 20

A15294602 (February 2019)

www.frigidaire.com USA 1-800-374-4432 www.frigidaire.ca Canada 1-800-265-8352

IMPORTANT SAFETY INSTRUCTIONS

WARNING

Please read all instructions before using this refrigerator.

For your Safety

- DO NOT store or use gasoline, or other flammable liquids in the vicinity of this or any other appliance. Read product labels for warnings regarding flammability and other hazards.
- DO NOT operate the refrigerator in the presence of explosive fumes.
- Avoid contact with any moving parts of automatic ice maker.
- Remove all staples from the carton. Staples can cause severe cuts, and also destroy finishes if they come in contact with other appliances or furniture.

Definitions

This is the safety alert symbol. It is used to alert you to potential personal injury hazards. Obey all safety messages that follow this symbol to avoid possible injury or death.

DANGER

DANGER indicates an imminently hazardous situation which, if not avoided, will result in death or serious injury.

WARNING

WARNING indicates a potentially hazardous situation which, if not avoided, could result in death or serious injury.

CAUTION

CAUTION indicates a potentially hazardous situation which, if not avoided, may result in minor or moderate injury.

IMPORTANT

IMPORTANT indicates installation, operation or maintenance information which is important but not hazard-related.

WARNING

WARNING! CALIFORNIA RESIDENTS
Cancer and Reproductive Harm
www.P65Warnings.ca.gov

Installation Checklist

Doors

- ❑ Door seals completely to cabinet on all sides
- ❑ Freezer door is level across the top

Leveling

- ❑ Refrigerator is level, side-to-side and tilted ¼" (6mm) front-to-back
- ❑ Cabinet is setting solid on all corners
- ❑ Anti-tip bracket set

Electrical Power

- ❑ House power turned on
- ❑ Refrigerator plugged in

Final Checks

- ❑ Shipping material removed
- ❑ Refrigerator and freezer temperatures set
- ❑ Crisper humidity controls set
- ❑ Registration card sent in

DANGER

DANGER Risk of fire or explosion. Flammable refrigerant used. Do not use mechanical devices to defrost refrigerator. Do not puncture refrigerant tubing.

DANGER Risk of fire or explosion. Flammable refrigerant used. To be repaired only by trained service personnel. Do not puncture refrigerant tubing.

CAUTION

CAUTION Risk of fire or explosion. Flammable refrigerant used. Consult repair manual/owner's guide before attempting to service this product. All safety precautions must be followed.

CAUTION Risk of fire or explosion. Dispose of property in accordance with federal or local regulations. Flammable refrigerant used.

CAUTION Risk of fire or explosion due to puncture of refrigerant tubing. Follow handling instructions carefully. Flammable refrigerant used.

Child Safety

Destroy or recycle the carton, plastic bags, and any exterior wrapping material immediately after the refrigerator is unpacked. Children should never use these items to play. Cartons

covered with rugs, bedspreads, plastic sheets or stretch wrap may become airtight chambers, and can quickly cause suffocation.

Proper Disposal of your Refrigerator or Freezer

Risk of child entrapment

Child entrapment and suffocation are not problems of the past. Junked or abandoned refrigerators or freezers are still dangerous – even if they will sit for "just a few days". If you are getting rid of your old refrigerator or freezer, please follow the instructions below to help prevent accidents.

Proper Disposal of Refrigerators/Freezers

We strongly encourage responsible appliance recycling/disposal methods. Check with your utility company or visit www.energystar.gov/recycle for more information on recycling your old refrigerator.

Before you throw away your old refrigerator/ freezer:

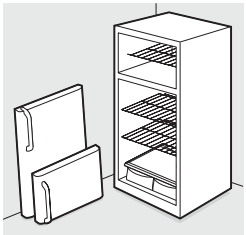

- Remove doors.
- Leave shelves in place so children may not easily climb inside.
- Have refrigerant removed by a qualified service technician.

WARNING

These guidelines must be followed to ensure that safety mechanisms in this refrigerator will operate properly.

Electrical information

- The refrigerator must be plugged into its own dedicated 115 Volt, 60 Hz., 15 Amp, AC only electrical outlet. The power cord of the appliance is equipped with a three-prong grounding plug for your protection against electrical shock hazards. It must be plugged directly into a properly grounded three prong receptacle. The receptacle must be installed in accordance with local codes and ordinances. Consult a qualified electrician. Avoid connecting refrigerator to a Ground Fault Interrupter (GFI) circuit. Do not use an extension cord or adapter plug.
- If the power cord is damaged, it should be replaced by an authorized service technician to prevent any risk.
- Never unplug the refrigerator by pulling on the power cord. Always grip the plug firmly, and pull straight out from the receptacle to prevent damaging the power cord.
- Unplug the refrigerator before cleaning and before replacing a light bulb to avoid electrical shock.
- Performance may be affected if the voltage varies by 10% or more. Operating the refrigerator with insufficient power can damage the compressor. Such damage is not covered under your warranty.
- Do not plug the unit into an electrical outlet controlled by a wall switch or pull cord to prevent the refrigerator from being turned off accidentally.

IMPORTANT

Turning the Refrigerator controls to "OFF" will disable your refrigerator's cooling system, but does not disconnect the power to the light bulb and other electrical components. To turn off power to your refrigerator you must unplug the power cord from the electrical outlet.

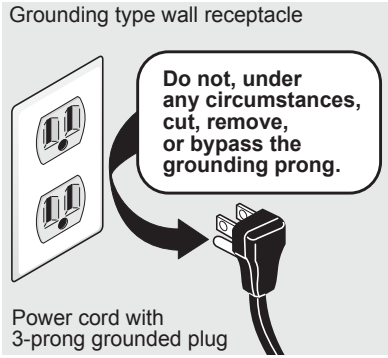

IMPORTANT

CFC/HCFC Disposal

Your old refrigerator may have a cooling system that used CFCs or HCFCs (chlorofluorocarbons or hydrochlorofluorocarbons). CFCs and HCFCs are believed to harm stratospheric ozone if released to the atmosphere. Other refrigerants may also cause harm to the environment if released to the atmosphere.

If you are throwing away your old refrigerator, make sure the refrigerant is removed for proper disposal by a qualified technician. If you intentionally release refrigerant, you may be subject to fines and imprisonment under provisions of environmental legislation.

FEATURES AT A GLANCE

Features may vary according to model

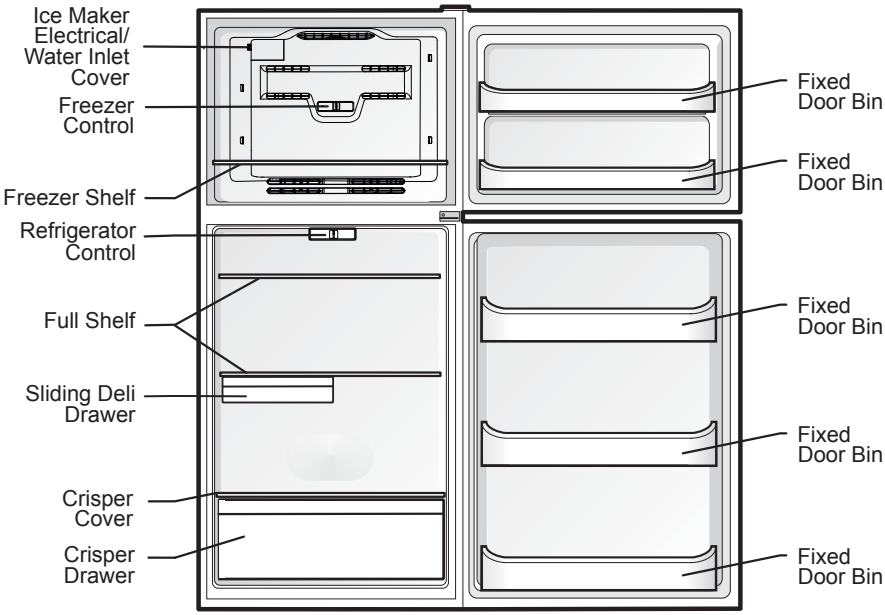

IMPORTANT

Cleaning your Refrigerator

Remove tape and glue residue from surfaces before turning on the refrigerator. Rub a small amount of liquid dish soap over the adhesive with your fingers. Rinse with warm water and dry with a soft cloth.

Do not use sharp instruments, rubbing alcohol, flammable fluids, or abrasive cleaners to remove tape or glue. These products can damage the surface of your refrigerator.

After you remove all of the package materials, clean the inside of your refrigerator before using it. See the "Care & Cleaning" section in this manual.

See important information about cleaning glass shelves and covers in the "Optional Features" section of this manual.

IMPORTANT

Moving your Refrigerator

Your refrigerator is heavy. When moving the refrigerator for cleaning or service, be sure to cover the floor with cardboard or hardboard to avoid floor damage. Always pull the refrigerator straight out when moving it. Do not wiggle or "walk" the refrigerator when trying to move it as floor damage could occur.

This Use & Care Guide provides general operating instructions for your model. Use the refrigerator only as instructed in this Use & Care Guide. Before starting the refrigerator, follow these important first steps.

Location

- Choose a place that is near a grounded electrical outlet. Do Not use an extension cord or an adapter plug.
- If possible, place the refrigerator out of direct sunlight and away from the range, dishwasher or other heat sources.
- The refrigerator must be installed on a floor that is level and strong enough to support a fully loaded refrigerator.
- Consider water supply availability for models equipped with an automatic ice maker. If you do not hook up water to the refrigerator, remember to turn the ice maker off.

Installation

Installation clearances

- Allow the following clearances for ease of installation, proper air circulation, and plumbing and electrical connections:

Top	3.94 in	100mm
Sides	1.57 in	40 mm
Back	1.18 in	30 mm

NOTE

If your refrigerator is placed with the door hinge side against a wall, you may have to allow additional space for the handle so the door can be opened wider.

Guidelines for final positioning of your refrigerator:

- All four corners of the cabinet must rest firmly on the floor.
- The cabinet should be level at the front and rear.
- The sides should tilt ¼-inch (6 mm) from front-to-back (to ensure that doors close and seal properly).
- Doors should align with each other and be level.

Setting the Anti-tip bracket:

The Anti-tip brackets are located on the lower front corners of the cabinet. Lower the Anti-tip on each side clockwise until they contact the floor. Do not raise the cabinet.

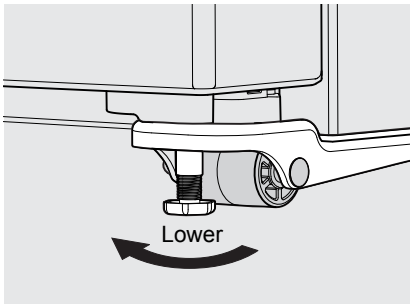

Anti-Tip Bracket

WARNING

The anti-tip bracket must be installed according to the instructions in your Use & Care Manual. Failure to do so will result in injury.

NOTE

Raise the front of the refrigerator enough so the doors close freely when opened halfway. The refrigerator should slope ¼ inch to ½ inch from front-to-back. Then level the refrigerator from side-to-side.

DOOR REMOVAL/REVERSAL INSTRUCTIONS (SOME MODELS)

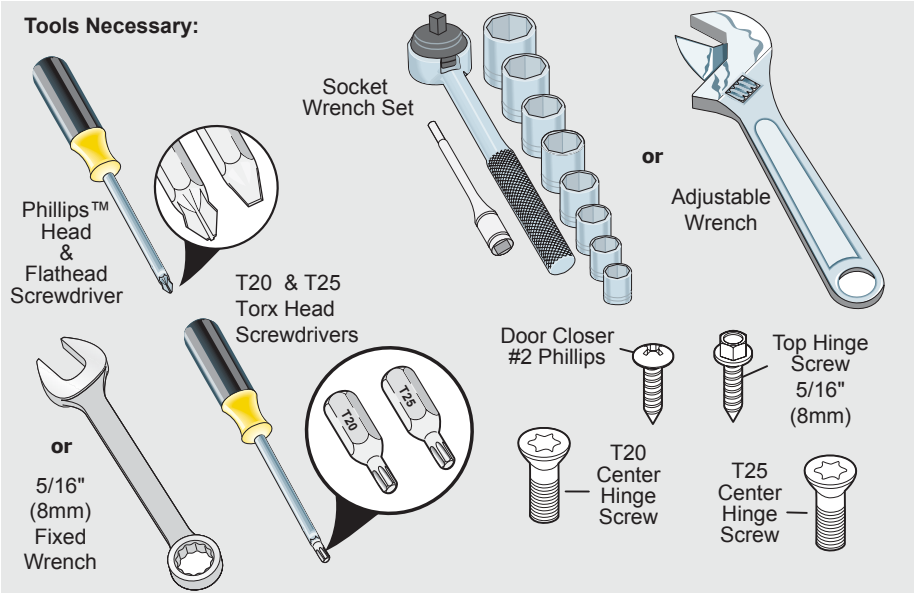

NOTE

The direction in which your refrigerator doors open (door swing) can be reversed, from left to right or right to left, by moving the door hinges from one side to the other. Reversing the door swing should be performed by a qualified person.

IMPORTANT

Before you begin, turn the refrigerator temperature control to "OFF" and remove the electrical power cord from the wall outlet. Remove any food from door shelves.

Door removal and reversal instructions:

1. Unplug refrigerator.
2. Remove the top hinge cover (see Figure 1A).
3. Remove the three screws from the top hinge using a Phillips Head screwdriver or 5/16" wrench and set hinge aside (see Figure 1B).

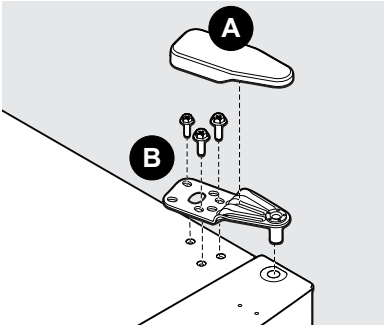

Figure 1

IMPORTANT

Place door on padded surface to avoid damage.

4. Open freezer door and lift door off of center hinge pin. Set door aside.

NOTE

Keep the screws so they can be used on the opposite side.

5. Unscrew the center hinge pin using an adjustable wrench and set aside (see Figure 2).

IMPORTANT

Place door on padded surface to avoid damage.

6. Open the refrigerator door and remove. Set door aside.
7. Remove the three center hinge screws using a T20 Torx Head screwdriver and set center hinge aside (see Figure 2).

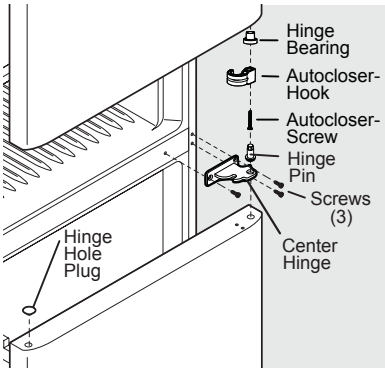

Figure 2

8. Remove the door stopper screw using a T25 Torx Head screwdriver and remove door stopper (see Figure 3).
9. Unscrew the bottom hinge pin using an adjustable wrench (see Figure 3).

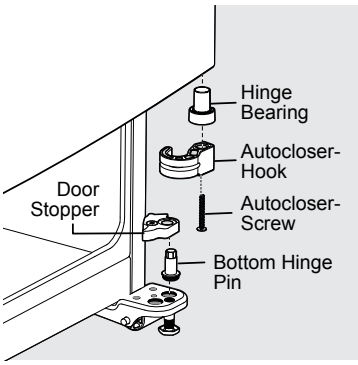

Figure 3

10. Remove the bottom hinge cover on the opposite side and install the bottom hinge pin in the left hand hole.
11. Install the door stopper removed in step 8.
12. Install the bottom hinge cover on the opposite side.
13. Using a putty knife, gently remove the three center hinge hole covers (see Figure 4A) and install on the opposite side of the cabinet (see Figure 4B).

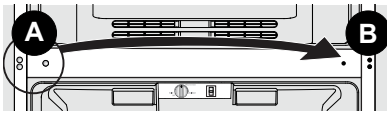

Figure 4

14. Pry out the center hinge bearing from the top of the refrigerator door with a straight screwdriver (see Figure 5).
15. Pry out the center hinge bearing plug from the opposite side of the refrigerator door with a straight screwdriver (see Figure 5).
16. Install the center hinge bearing in place of the plug removed in previous step.
17. Install the center hinge bearing plug on the opposite side of the door.

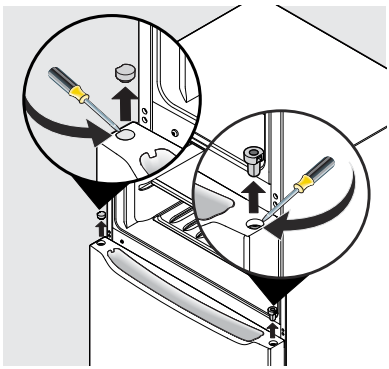

Figure 5

18. Flip refrigerator door over and remove the screw from the door closer using a Phillips Head screwdriver and set aside (see Figure 6A).
19. Pry out the bottom hinge bearing from the refrigerator door with a straight screwdriver (see Figure 6B).
20. Install the bottom hinge bearing on the opposite side of the door (see Figure 6C).
21. Flip the door closer over and install on the opposite side of the door (see Figure 6C).

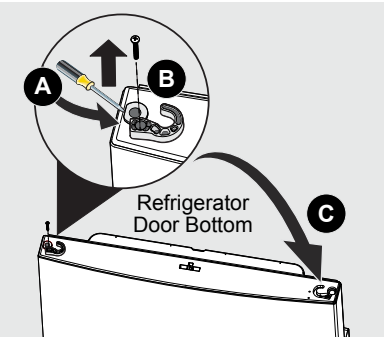

Figure 6

22. Lower refrigerator door over the bottom hinge pin and close door.
23. Attach center hinge with the three center hinge screws using a T20 Torx Head screwdriver.
24. Screw in and tighten the center hinge pin using an adjustable wrench.
25. Pry out the top hinge bearing from the top of the freezer door with a straight screwdriver.
26. Pry out the top hinge bearing plug from the opposite side of the freezer door with a straight screwdriver.
27. Install the top hinge bearing in place of the plug removed in previous step.
28. Install the top hinge bearing plug on the opposite side of the door.
29. Flip freezer door over and remove the screw from the door closer using a Phillips Head screwdriver and set aside (see Figure 7A).
30. Pry out the center hinge bearing from the freezer door with a straight screwdriver (see Figure 7B).
31. Install the center hinge bearing on the opposite side of the door (see Figure 7C).
32. Flip the door closer over and install on the opposite side of the door (see Figure 7C).

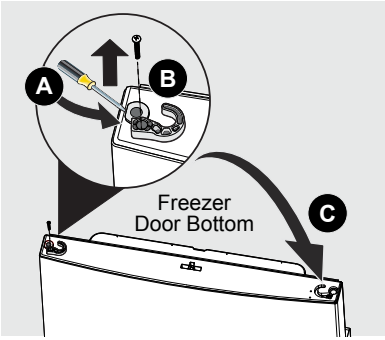

Figure 7

33. Lower freezer door over the center hinge pin and close door.
34. Attach the top hinge with the three screws using a Phillips Head screwdriver or 5/16” wrench.

35. Tighten the top hinge screws and check door gasket for open seal condition (see Figure 8).

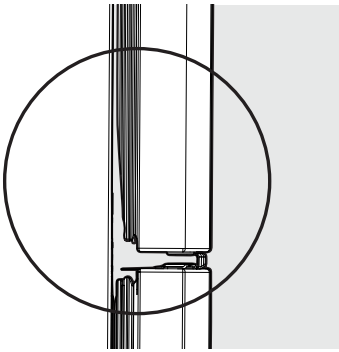

Look for open areas between the gasket and the cabinet flange.

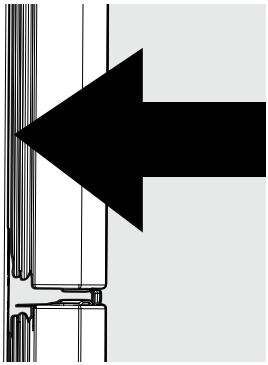

Gasket should seal against the cabinet all the way around including top and bottom

Figure 8

IMPORTANT

Should open seal condition exist, try working the gasket by hand to make sure it is seated into the channel (see Figure 9).

If the condition still exist, try heating the gasket with a hair dryer with the door closed. Be careful not to damage the interior door panel or the gasket by applying too much heat.

If the open seal condition still exist, it may be necessary to flip the gasket. In this case, remove the gasket from the door by pulling it out. Rotate the gasket half a turn (180 degrees). Reinstall the gasket by inserting the corners first then work towards the middle assuring that the dart is fully seated in the channel.

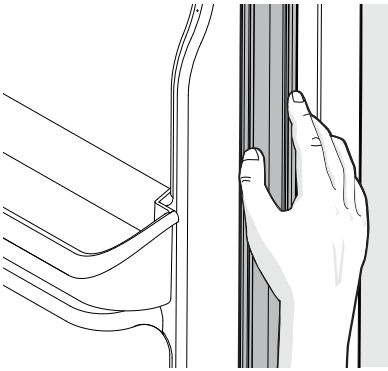

Figure 9

36. Once door gasket has been checked for open seal condition and corrected (if necessary), reinstall top hinge cover on opposite side.

WATER SUPPLY CONNECTION

Ice Maker Models Only

WARNING

To avoid electric shock, which can cause death or severe personal injury, disconnect the refrigerator from electrical power before connecting a water supply line to the refrigerator.

CAUTION

To Avoid Property Damage:

- Stainless Steel braided tubing is recommended for the water supply line. Water supply tubing made of ¼ in. plastic is not recommended to be used. Plastic tubing greatly increases the potential for water leaks, and the manufacturer will not be responsible for any damage if plastic tubing is used for the supply line.
- DO NOT install water supply tubing in areas where temperatures fall below freezing.
- Chemicals from a malfunctioning softener can damage the ice maker. If the ice maker is connected to soft water, ensure that the softener is maintained and working properly.

IMPORTANT

Ensure that your water supply line connections comply with all local plumbing codes.

Before Installing The Water Supply Line, You Will Need:

- Basic Tools: adjustable wrench, flat-blade screwdriver, and Phillips™ screwdriver
- Access to a household cold water line with water pressure between 30 and 100 psi.
- A water supply line made of ¼ inch (6.4 mm) OD, copper or stainless steel tubing. To determine the length of tubing needed, measure the distance from the ice maker inlet valve at the back of the refrigerator to your cold water pipe. Then add approximately 7 feet (2.1 meters), so the refrigerator can be moved out for cleaning (as shown).
- A shutoff valve to connect the water supply line to your household water system. DO NOT use a self-piercing type shutoff valve.
- Do not re-use compression fitting or use thread seal tape.
- A compression nut and ferrule (sleeve) for connecting a copper water supply line to the ice maker inlet valve.

NOTE

Check with your local building authority for recommendations on water lines and associated materials prior to installing your new refrigerator. Depending on your local/state building codes, Frigidaire recommends for homes with existing valves its **Smart Choice®** water line kit 5304437642 (with a 6 ft. Stainless Steel Water Line) and for homes without an existing valve, Frigidaire recommends its **Smart Choice®** water line kit 5304493869 (with a 6' Polyline Waterline). Please refer to www.frigidaire.com/Refrigerator-Accessories for more information.

NOTE

These instructions do not cover aftermarket ice maker installation. Use instructions in the after market ice maker kit (IM117000).

To Connect Water Supply Line To Ice Maker Inlet Valve

1. Disconnect refrigerator from electric power source.
2. Place end of water supply line into sink or bucket. Turn ON water supply and flush supply line until water is clear. Turn OFF water supply at shutoff valve.
3. Remove plastic cap from water valve inlet and discard cap.
4. **If you use copper tubing** - Slide brass compression nut, then ferrule (sleeve) onto water supply line. Push water supply line into water valve inlet as far as it will go (¼ inch / 6.4 mm). Slide ferrule (sleeve) into valve inlet and finger tighten compression nut onto valve. Tighten another half turn with a wrench; DO NOT over tighten. See Figure 1.

   If you use braided flexible stainless steel tubing - The nut is already assembled on the tubing. Slide nut onto valve inlet and finger tighten nut onto valve. Tighten another half turn with a wrench; DO NOT over tighten. See Figure 2.

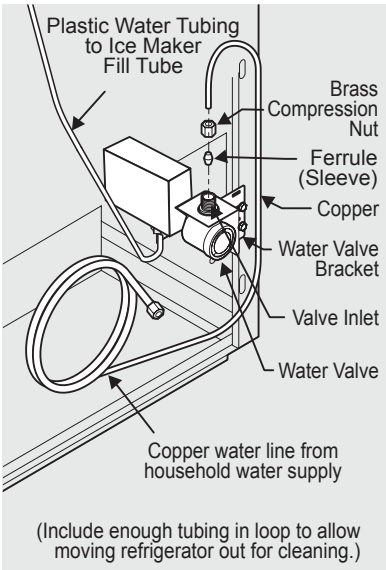

Figure 1

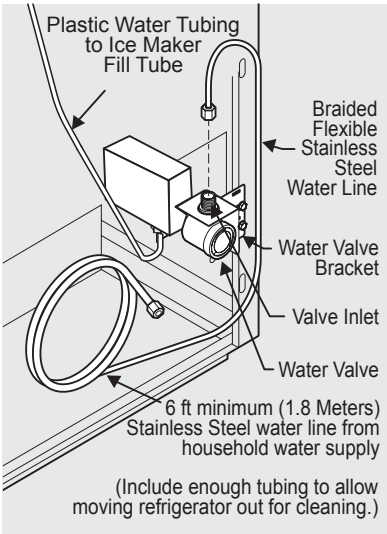

Figure 2

5. With steel clamp and screw, secure water supply line (copper tubing only) to rear panel of refrigerator as shown.
6. Coil excess water supply line (copper tubing only), about 2½ turns, behind refrigerator as shown and arrange coils so they do not vibrate or wear against any other surface.
7. To turn ice maker on, press the ice maker's On/Off power switch so the LED is steadily illuminated.

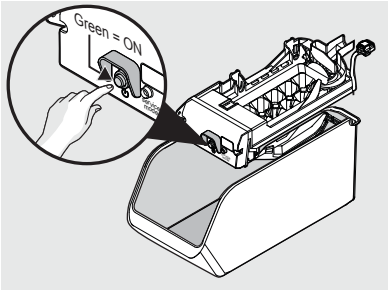

8. Turn ON water supply at shutoff valve and tighten any connections that leak.
9. Reconnect refrigerator to electrical power source.

WATER SUPPLY CONNECTION

NOTE

Automatic ice makers are optional accessories that may be installed in most models at any time. Call your local dealer for information about Ice Maker Kit 117000.

NOTE

If your refrigerator has an automatic ice maker, it will produce minimal ice during the first 24 hours of operation. Air in new plumbing lines may cause the ice maker to cycle 2 or 3 times before making a full tray of ice. With no usage, it will take approximately 1 to 2 days to fill the ice container.

New plumbing connections may cause the first production of ice cubes to be discolored or have an odd flavor. Discard ice made during the first 24 hours.

Turning your Ice Maker On

After completely connecting the plumbing, you must open the water supply valve. Place the ice container under the ice maker, pushing it as far back as possible. Press the ice maker's On/Off ⏻ button.

Turning your Ice Maker Off

To stop the ice maker, press the ice maker's On/Off ⏻ button. The ice maker regulates the ice production and stops making ice when full and starts again when ice is low in the ice container.

IMPORTANT

The ice maker is shipped in the **On** position. To ensure proper function for your ice maker, hook up the water supply immediately or turn the ice maker **OFF**. If the ice maker is on and the water supply is not connected, the water valve will make a loud chattering noise.

ICE PRODUCTION: WHAT TO EXPECT

The ice maker will produce 2 to 2.5 pounds of ice every 24 hours depending on usage conditions. Ice is produced at a rate of 10 cubes every 100 to 160 minutes.

CAUTION

Do Not place the ice container in your dishwasher.

Cool Down Period

To ensure safe food storage, allow the refrigerator to operate with the doors closed for at least 8 hours before loading it with food.

Refrigerator & Freezer Controls (some models)

NOTE

When first turning refrigerator on, adjust control to **recommended**. After 24 hours, adjust the controls as needed.

Refrigerator Control

IMPORTANT

Adjusting the refrigerator temperature control to "OFF" turns off the compressor and prevents the refrigerator from cooling, but does not disconnect the power to the light bulb and other electrical components. To turn off power to your refrigerator, you must unplug the power cord from the wall outlet.

Temperature Adjustment

Adjust temperature gradually: adjust the knob in small increments, allowing the temperature to stabilize.

- For colder temperatures, adjust the knob towards **Coldest**.
- For warmer temperatures, adjust the knob towards **Cold**.

Adjusting the refrigerator control will change temperatures in both compartments. The auxiliary freezer control can be left at the factory pre-set (*recommended) or adjusted as desired; it has no effect on electrical power to the refrigerator.

To maintain temperatures, a fan circulates air in the refrigerator and freezer compartments. For good circulation, do not block cold air vents with food items.

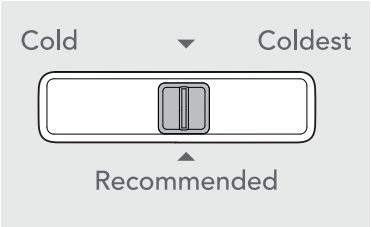

Auxiliary Freezer Control

Ice Service

Automatic ice makers are also optional accessories that may be installed in most models at any time. Call your local dealer for information.

Shelf Adjustment

CAUTION

Do not clean glass shelves or covers with warm water when they are cold. Shelves and covers may break if exposed to sudden temperature changes or impact, such as bumping. Tempered glass is designed to shatter into many small, pebble-size pieces. This is normal. Glass shelves and covers are heavy. Use both hands when removing them to avoid dropping.

CAUTION

To avoid personal injury or property damage, handle tempered glass shelves carefully. Shelves may break suddenly if nicked, scratched, or exposed to sudden temperature change.

Refrigerator shelves are easily adjusted to suit individual needs. Before adjusting the shelves, remove all food.

1. To adjust sliding shelves, slide shelf by moving forward and lifting upward.
2. To replace shelf, rest side edges on any pair of shelf rails and carefully push shelf back into position.

CAUTION

When shelf is removed and put back in it needs to be completely installed until the retainer is engaged to the liner and holds in place.

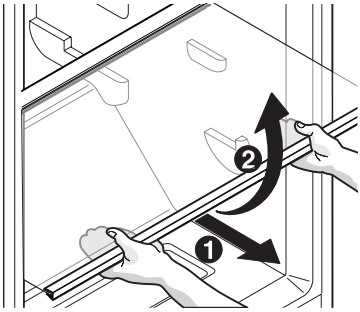

Glass Shelf

Door storage

Door bins and shelves are provided for convenient storage of jars, bottles, and cans. Frequently used items can be quickly selected.

The dairy compartment, which is warmer than the general food storage section, is intended for short term storage of cheese, spreads, or butter.

Door Bin

Some models have door racks or bins that can accommodate gallon-sized plastic drink containers and economy-sized jars and containers.

To remove door bin:

1. Lift up on bin.
2. Pull straight out.

To install door bin:

1. Push down on sides of bin.
2. You will hear the sides lock into the tabs.

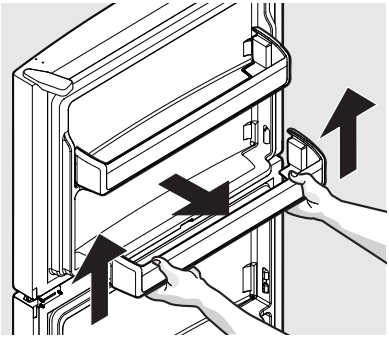

Door Bin

Crisper Humidity Control

The crisper humidity control, present on the crisper drawers of some models, allows you to adjust the humidity within the crisper. This can extend the life of fresh vegetables that keep best in high humidity.

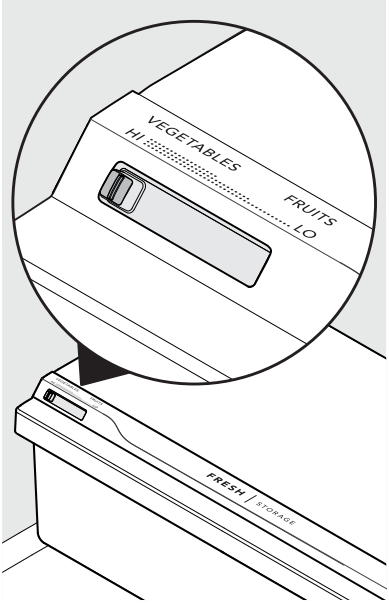

NOTE

Leafy vegetables keep best when stored with the Humidity Control set on High Humidity, or in a drawer without a Humidity Control. This keeps incoming air to a minimum and maintains maximum moisture content. Store non-leafy vegetables and fruits still in their skins at the low humidity setting.

Sliding Deli Drawer

Some models are equipped with a sliding Deli Drawer for storage of luncheon meats, spreads, cheeses, and other deli items. Please be sure to support glass when removing the drawer.

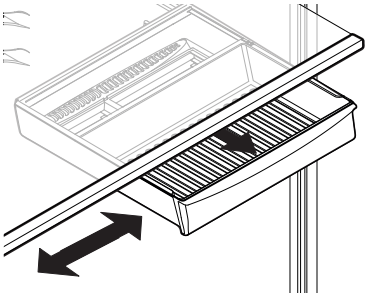

NORMAL OPERATING SOUNDS AND SIGHTS

Understanding the sounds you may hear

Your new, high-efficiency refrigerator may introduce unfamiliar sounds. These sounds normally indicate your refrigerator is operating correctly. Some surfaces on floors, walls, and kitchen cabinets may make these sounds more noticeable.

NOTE

Rigid foam insulation is very energy efficient, but is not a sound insulator.

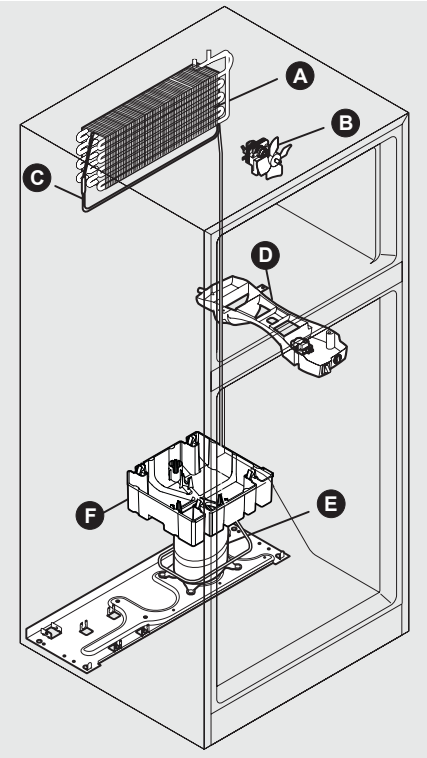

Following is a list of major components in your refrigerator and the sounds they can cause:

A **Evaporator** Refrigerant through the evaporator may create a boiling or gurgling sound.

B **Evaporator fan** You may hear air being forced through the refrigerator by the evaporator fan.

C **Defrost heater** During defrost cycles, water dripping onto the defrost heater may cause a hissing or sizzling sound. After defrosting, a popping sound may occur.

IMPORTANT

During the automatic defrost cycle, you may notice a red glow in the vents on the back wall of your freezer compartment. This is normal during the defrost cycle.

D **Automatic defrost control** These parts can produce a snapping or clicking sound when turning the cooling system on and off. Control box may differ from the one shown.

E **Compressor** Modern, high-efficiency compressors run much faster than in the past. The compressor may have a high-pitched hum or pulsating sound.

F **Drain pan** (not removable) You may hear water dripping into the drain pan during the defrost cycle.

Protecting your investment

Keeping your refrigerator clean maintains appearance and prevents odor build-up. Wipe up any spills immediately and clean the freezer and refrigerator compartments at least twice a year. When cleaning, take the following precautions:

- Never use CHLORIDE or cleaners with bleach to clean stainless steel.
- Do not wash any removable parts in a dishwasher.
- Always unplug the electrical power cord from the wall outlet before cleaning.
- Remove adhesive labels by hand. Do not use razor blades or other sharp instruments which can scratch the appliance surface.
- Do not remove the serial plate.

Do not use abrasive cleaners such as window sprays, scouring cleansers, brushes, flammable fluids, cleaning waxes, concentrated detergents, bleaches or cleansers containing petroleum products on plastic parts, interior doors, gaskets or cabinet liners. Do not use paper towels, metallic scouring pads, or other abrasive cleaning materials or strong alkaline solutions.

NOTE

If you set your temperature controls to turn off cooling, power to lights and other electrical components will continue until you unplug the power cord from the wall outlet.

CAUTION

- Pull the refrigerator straight out to move it. Shifting it from side to side may damage flooring. Be careful not to move the refrigerator beyond the plumbing connections.
- Damp objects stick to cold metal surfaces. Do not touch refrigerated surfaces with wet or damp hands.

IMPORTANT

If you store or move your refrigerator in freezing temperatures, be sure to completely drain the water supply system. Failure to do so could result in water leaks when the refrigerator is put back into service. Contact a service representative to perform this operation.

Care & Cleaning Tips		
Part	**What To Use**	**Tips and Precautions**
Interior & Door Liners	• Soap and water • Baking soda and water	Use 2 tablespoons of baking soda in 1 quart of warm water. Be sure to wring excess water out of sponge or cloth before cleaning around controls, light bulb or any electrical part.
Door Gaskets	• Soap and water	Wipe gaskets with a clean soft cloth.
Drawers & Bins	• Soap and water	Use a soft cloth to clean drawer runners and tracks.
Glass Shelves	• Soap and water • Glass cleaner • Mild liquid sprays	Allow glass to warm to room temperature before immersing in warm water.
Exterior	• Soap and water • Non Abrasive Glass Cleaner	Do not use commercial household cleaners containing ammonia, bleach or alcohol to clean exterior. Use a soft cloth to clean exterior. DO NOT use a dry cloth to clean smooth doors.
Exterior (Stainless Steel Models Only)	• Soap and water • Stainless Steel Cleaners	Never use CHLORIDE or cleaners with bleach to clean stainless steel. Clean stainless steel front with non-abrasive soapy water and a dishcloth. Rinse with clean water and a soft cloth. Use a non-abrasive stainless steel cleaner. These cleaners can be purchased at most home improvement or major department stores. Always follow manufacturer's instructions. Do not use household cleaners containing ammonia or bleach. NOTE: Always clean, wipe and dry with the grain to prevent scratching. Wash the rest of the cabinet with warm water and mild liquid detergent. Rinse well, and wipe dry with a clean soft cloth.

1-800-374-4432 (United States)
1-800-265-8352 (Canada)

Visit our web site at
www.frigidaire.com

Common Occurrences	Before calling for service, review this list. It may save you time and expense. This list includes common occurrences that are not the result of defective workmanship or materials in this appliance.
Refrigerator does not run.	• Ensure plug is tightly pushed into electrical outlet. • Check/replace fuse with a 15 amp time-delay fuse. Reset circuit breaker. • The refrigerator control is turned to "OFF". • Refrigerator may be in defrost cycle. Wait 20 minutes and check again.
Freezer temperature is colder than preferred. Refrigerator temperature is satisfactory.	• Set auxiliary freezer control to a warmer setting until freezer temperature is satisfactory. Allow 24 hours for the temperature to stabilize.
Refrigerator temperature is too cold. Freezer temperature is satisfactory.	• Set refrigerator control to a warmer setting. Allow 24 hours for temperature to stabilize. Then check freezer temperatures and adjust as needed.
Freezer temperature is warmer than preferred. Refrigerator temperature is satisfactory.	• Set auxiliary freezer control to a colder setting until freezer temperature is satisfactory. Allow 24 hours for the temperature to stabilize.
Refrigerator temperature is too warm. Freezer temperature is satisfactory.	• Set refrigerator control to a colder setting. Allow 24 hours for temperature to stabilize. Then check refrigerator temperatures and adjust as needed.
Refrigerator is noisy or vibrates.	• The cabinet is not level. • Floor is weak. • See Normal Operating Sounds and Sights section.
Odors in refrigerator.	• Interior needs to be cleaned. • Foods that produce odors should be covered or wrapped.
Cabinet light not working.	• Replace light bulb. • Ensure plug is tightly pushed into electrical outlet. • Light switch may be stuck. Push in light switch, located on the refrigerator side wall, to release.

MAJOR APPLIANCE WARRANTY

Your appliance is covered by a one year limited warranty. For one year from your original date of purchase, Electrolux will pay all costs for repairing or replacing any parts of this appliance that prove to be defective in materials or workmanship when such appliance is installed, used and maintained in accordance with the provided instructions.

Exclusions

This warranty does not cover the following:

1. Products with original serial numbers that have been removed, altered or cannot be readily determined.
2. Product that has been transferred from its original owner to another party or removed outside the USA or Canada.
3. Rust on the interior or exterior of the unit.
4. Products purchased "as-is" are not covered by this warranty.
5. Food loss due to any refrigerator or freezer failures.
6. Products used in a commercial setting.
7. Service calls which do not involve malfunction or defects in materials or workmanship, or for appliances not in ordinary household use or used other than in accordance with the provided instructions.
8. Service calls to correct the installation of your appliance or to instruct you how to use your appliance.
9. Expenses for making the appliance accessible for servicing, such as removal of trim, cupboards, shelves, etc., which are not a part of the appliance when it is shipped from the factory.
10. Service calls to repair or replace appliance light bulbs, air filters, water filters, other consumables, or knobs, handles, or other cosmetic parts.
11. Surcharges including, but not limited to, any after hour, weekend, or holiday service calls, tolls, ferry trip charges, or mileage expense for service calls to remote areas, including the state of Alaska.
12. Damages to the finish of appliance or home incurred during installation, including but not limited to floors, cabinets, walls, etc.
13. Damages caused by: services performed by unauthorized service companies; use of parts other than genuine Electrolux parts or parts obtained from persons other than authorized service companies; or external causes such as abuse, misuse, inadequate power supply, accidents, fires, or acts of God.

DISCLAIMER OF IMPLIED WARRANTIES; LIMITATION OF REMEDIES

CUSTOMER'S SOLE AND EXCLUSIVE REMEDY UNDER THIS LIMITED WARRANTY SHALL BE PRODUCT REPAIR OR REPLACEMENT AS PROVIDED HEREIN. CLAIMS BASED ON IMPLIED WARRANTIES, INCLUDING WARRANTIES OF MERCHANTABILITY OR FITNESS FOR A PARTICULAR PURPOSE, ARE LIMITED TO ONE YEAR OR THE SHORTEST PERIOD ALLOWED BY LAW, BUT NOT LESS THAN ONE YEAR. ELECTROLUX SHALL NOT BE LIABLE FOR CONSEQUENTIAL OR INCIDENTAL DAMAGES SUCH AS PROPERTY DAMAGE AND INCIDENTAL EXPENSES RESULTING FROM ANY BREACH OF THIS WRITTEN LIMITED WARRANTY OR ANY IMPLIED WARRANTY. SOME STATES AND PROVINCES DO NOT ALLOW THE EXCLUSION OR LIMITATION OF INCIDENTAL OR CONSEQUENTIAL DAMAGES, OR LIMITATIONS ON THE DURATION OF IMPLIED WARRANTIES, SO THESE LIMITATIONS OR EXCLUSIONS MAY NOT APPLY TO YOU. THIS WRITTEN WARRANTY GIVES YOU SPECIFIC LEGAL RIGHTS. YOU MAY ALSO HAVE OTHER RIGHTS THAT VARY FROM STATE TO STATE.

If You Need Service

Keep your receipt, delivery slip, or some other appropriate payment record to establish the warranty period should service be required. If service is performed, it is in your best interest to obtain and keep all receipts. Service under this warranty must be obtained by contacting Electrolux at the addresses or phone numbers below.

This warranty only applies in the USA and Canada. In the USA, your appliance is warranted by Electrolux Major Appliances North America, a division of Electrolux Home Products, Inc. In Canada, your appliance is warranted by Electrolux Canada Corp. Electrolux authorizes no person to change or add to any obligations under this warranty. Obligations for service and parts under this warranty must be performed by Electrolux or an authorized service company. Product features or specifications as described or illustrated are subject to change without notice.

USA
1.800.374.4432
Frigidaire
10200 David Taylor Drive
Charlotte, NC 28262

Electrolux

Canada
1.800.265.8352
Electrolux Canada Corp.
5855 Terry Fox Way
Mississauga, Ontario, Canada
L5V 3E4

FRIGIDAIRE

Todo acerca del uso y cuidado de su refrigerador

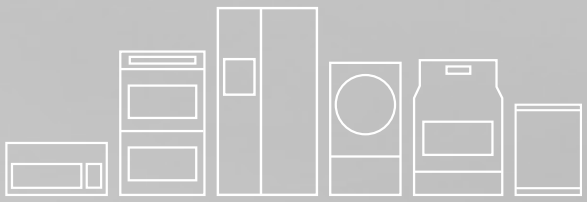

ÍNDICE

Instrucciones importantes de seguridad 2

Características generales.....4

Instalación.....5

Instrucciones de desinstalación de la puerta (algunos modelos).....6

Conexión de suministro de agua.....10

Controles.....13

Características opcionales 14

Sonidos y señales normales de funcionamiento.....16

Cuidado y limpieza 17

Antes de solicitar servicio técnico 19

Garantía de los electrodomésticos grandes.20

A15294602 (febrero 2019)

www.frigidaire.com EE. UU.1-800-374-4432 www.frigidaire.ca Canadá 1-800-265-8352

INSTRUCCIONES IMPORTANTES DE SEGURIDAD

ADVERTENCIA

Lea todas las instrucciones antes de usar este refrigerador.

Para su seguridad

- NO almacene ni utilice gasolina ni otros líquidos inflamables en las inmediaciones de este o cualquier otro artefacto. Lea las etiquetas de los productos para informarse sobre la combustibilidad y otros peligros.
- NO haga funcionar el refrigerador en la presencia de vapores explosivos.
- Evite cualquier contacto con las piezas móviles del fabricador automático de hielo.
- Quite todas las grapas de la caja de cartón. Las grapas pueden causar cortes graves y dañar los acabados si entran en contacto con otros artefactos o muebles.

Definiciones

Este es el símbolo de alerta de seguridad. Se usa para alertar sobre peligros potenciales de lesiones personales. Obedezca todos los mensajes de seguridad que tengan este símbolo para evitar posibles lesiones personales o la muerte.

PELIGRO

PELIGRO indica una situación de peligro inminente que, si no se evita, podría causar lesiones graves o la muerte.

ADVERTENCIA

ADVERTENCIA indica una situación potencialmente peligrosa que, si no se evita, podría causar lesiones personales graves o la muerte.

PRECAUCIÓN

PRECAUCIÓN indica una situación potencialmente peligrosa que, si no se evita, podría causar lesiones personales leves o moderadas.

IMPORTANTE

IMPORTANTE indica información de instalación, funcionamiento o mantenimiento que es importante, pero que no está relacionada con la seguridad.

ADVERTENCIA

¡ADVERTENCIA! RESIDENTES DE CALIFORNIA
Cáncer y daño reproductivo
www.P65Warnings.ca.gov

Lista de verificación de instalación

Puertas

☐ Las manijas están firmemente instaladas.
☐ La puerta se cierra bien contra el refrigerador en todos los costados.
☐ La puerta del congelador está nivelada en la parte superior.

Nivelación

☐ El refrigerador está nivelado de lado a lado e inclinado ¼" (6 mm) de adelante hacia atrás.
☐ El refrigerador descansa firmemente sobre sus cuatro esquinas.
☐ Conjunto anti punta de corchete

Suministro eléctrico

☐ El suministro eléctrico del hogar está activado.
☐ El refrigerador está enchufado.

Inspección final

☐ Material de empaque removido.
☐ Temperaturas del refrigerador y congelador programadas.
☐ Controles de humedad del cajón para verduras programados.
☐ Tarjeta de registro enviada.

PELIGRO

PELIGRO Riesgo de incendio o explosión. Se ha utilizado refrigerante inflamable. No utilice dispositivos mecánicos para descongelar el frigorífico. No perfore el tubo del refrigerante.

PELIGRO Riesgo de incendio o explosión. Se ha utilizado refrigerante inflamable. Solo debe ser reparado por personal de servicio capacitado. No perfore el tubo del refrigerante.

PRECAUCIÓN

PRECAUCIÓN Riesgo de incendio o explosión. Se ha utilizado refrigerante inflamable. Consulte el manual de reparación o la guía del propietario antes de intentar reparar este producto. Se deben seguir todas las precauciones de seguridad.

PRECAUCIÓN Riesgo de incendio o explosión. Deshágase de la propiedad de acuerdo con las reglamentaciones federales o locales. Se ha utilizado refrigerante inflamable.

PRECAUCIÓN Riesgo de incendio o explosión debido a la perforación del tubo de refrigerante. Siga atentamente las instrucciones de manejo. Se ha utilizado refrigerante inflamable.

Seguridad de los niños

Destruya o recicle inmediatamente la caja de cartón, las bolsas de plástico y cualquier otro material de empaque exterior después de que el refrigerador sea desempacado. Los niños nunca deben jugar con estos objetos. Las cajas de cartón cubiertas con alfombras, colchas, hojas de plástico o envolturas elastizadas y cualquier otro material de empaque pueden convertirse en cámaras sin aire y causar asfixia rápidamente.

Cómo desechar adecuadamente los refrigeradores y congeladores

Riesgo de que los niños queden atrapados

Los riesgos de que los niños queden atrapados o sufran asfixia al jugar dentro de un refrigerador no son problemas del pasado. Los refrigeradores o congeladores desechados o abandonados todavía son peligrosos, aun cuando se dejen abandonados "solo por algunos días". Si se va a deshacer de su refrigerador o congelador usado, siga las instrucciones a continuación para evitar accidentes.

Cómo desechar adecuadamente los refrigeradores y congeladores

Recomendamos usar métodos de reciclaje y eliminación responsables. Consulte con su compañía eléctrica local o visite www.recyclemyoldfridge.com para obtener más información sobre cómo reciclar su refrigerador viejo.

Antes de deshacerse de su refrigerador/ congelador viejo:

- Retire las puertas.
- Deje las bandejas en su lugar, de modo que los niños no puedan entrar con facilidad en este espacio interior.

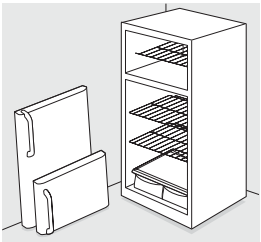

- Solicite a un técnico de servicio calificado que retire el refrigerante.

ADVERTENCIA

Se deben seguir estas instrucciones para asegurarse de que los mecanismos de seguridad de este refrigerador funcionen correctamente.

Información eléctrica

- El refrigerador debe enchufarse en su propio y exclusivo tomacorriente eléctrico de 115 voltios, 60 Hz, 15 Amp, CA solamente. El cordón eléctrico está equipado con un enchufe de tres clavijas con conexión a tierra para su protección contra riesgos de choque eléctrico. Debe enchufarse directamente en un tomacorriente para tres clavijas debidamente puesto a tierra. El tomacorriente debe ser instalado de acuerdo con los códigos y reglamentos locales. Consulte a un electricista calificado. Evite conectar el refrigerador a un circuito de interruptor de falla de conexión a tierra (GFI). No use un cable de extensión ni un adaptador.
- Si se daña el cordón eléctrico, debe ser reemplazado por un técnico de servicio calificado, a fin de evitar cualquier riesgo.
- Nunca desenchufe el refrigerador tirando del cordón eléctrico. Siempre sujete firmemente el enchufe y tire en dirección recta hacia afuera del tomacorriente, para evitar dañar el cordón eléctrico.
- Desenchufe el refrigerador antes de la limpieza y antes de reemplazar una bombilla, para evitar sufrir un choque eléctrico.
- Una variación de voltaje de 10% o más puede afectar el rendimiento del refrigerador. Si el refrigerador funciona con energía insuficiente, se puede dañar el compresor. Este daño no está cubierto por la garantía.
- No enchufe el refrigerador a un tomacorriente controlado por un interruptor de pared o de cordón, pues el refrigerador puede apagarse accidentalmente.

IMPORTANTE

Si gira los controles Congelador y refrigerador a «0FF» se apagará el sistema de refrigeración, pero no se desconectará la alimentación eléctrica de la lámpara ni de otros componentes eléctricos. Para desconectar la alimentación eléctrica del frigorífico, debe desenchufar el cable eléctrico de la toma de corriente.

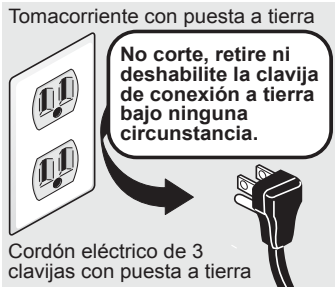

IMPORTANTE

Es posible que su frigorífico antiguo cuente con un sistema de refrigeración que utilice CFC o HCFC (clorofluorocarburos o hidrocloro-fluorocarburos). Se considera que si los CFC y HCFC se emiten a la atmósfera pueden dañar el ozono estratosférico. Es posible que otros refrigerantes también perjudiquen el medio ambiente si se emiten a la atmósfera.

En caso de que vaya a tirar su frigorífico anti-guo, asegúrese de que un técnico cualificado se encarga de retirar el refrigerante para su correc-ta eliminación. Si emite refrigerantes de manera intencionada, puede ser objeto de multas o encarcelamiento conforme a las disposiciones de la legislación en materia de medio ambiente.

CARACTERÍSTICAS GENERALES

Las características pueden variar según el modelo

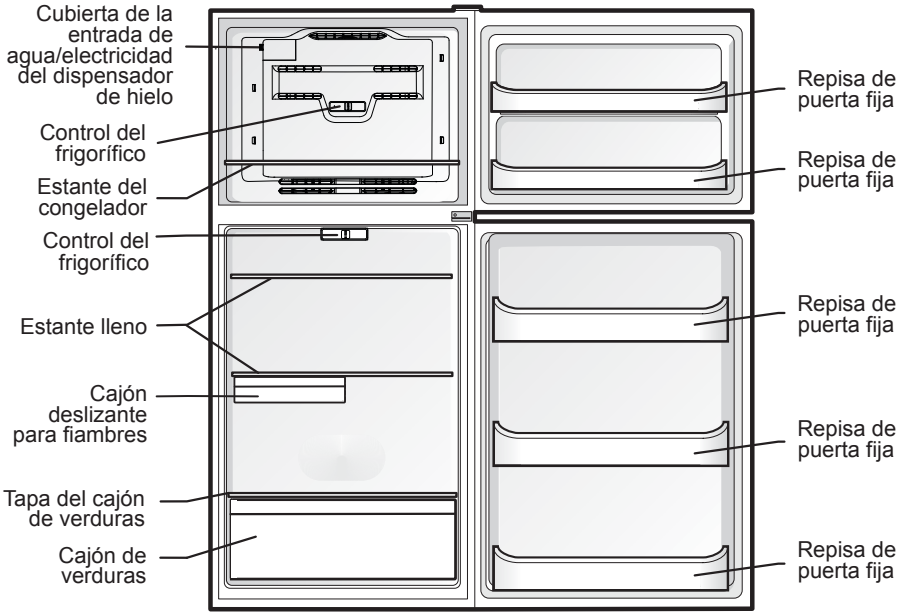

IMPORTANTE

Limpieza de su refrigerador

Retire los residuos de cinta y adhesivo de las superficies antes de encender el refrigerador. Frote un poco de detergente líquido para vajillas sobre el adhesivo con los dedos. Enjuague con agua templada y un paño suave.

No utilice instrumentos filosos, alcohol isopropílico, líquidos inflamables o limpiadores abrasivos para quitar la cinta o el adhesivo. Estos productos pueden dañar la superficie de su refrigerador.

Después de que usted haya quitado todos los materiales de empaque, limpie el interior de su refrigerador antes de usarlo. Consulte la sección "Cuidado y limpieza" en el manual.

Consulte información importante sobre la limpieza de los estantes de vidrio y las tapas en la sección "Características opcionales" de este manual.

IMPORTANTE

Desplazamiento de su refrigerador

El refrigerador es pesado. Cuando mueva su refrigerador para limpiarlo o por servicio, cerciórese de cubrir el piso con cartón o madera para evitar daños en el piso. Siempre tire del refrigerador en dirección recta hacia afuera para moverlo. No agite o "haga caminar" el refrigerador cuando quiera desplazarlo, porque podría dañar el piso.

Esta Guía de uso y cuidado le proporciona instrucciones de funcionamiento generales sobre su modelo. Use su refrigerador solamente como en ella se indica. Antes de encender el refrigerador, siga estos importantes primeros pasos.

Ubicación

- Elija un lugar que se encuentre próximo a un tomacorriente con conexión a tierra. No utilice un cable de extensión ni un adaptador.
- Si es posible, coloque el refrigerador en un lugar donde no reciba luz solar directa. Colóquelo lejos de la estufa, del lavavajillas o de cualquier otra fuente de calor.
- El refrigerador debe ser instalado en un piso que tenga la superficie nivelada y que resista el peso del refrigerador completamente cargado.
- Tenga en cuenta la disponibilidad de suministro de agua en aquellos modelos que incluyan un fabricador automático de hielo. Si no conecta el agua a su refrigerador, recuerde apagar el fabricador de hielo.

Instalación

Espacios libres para la instalación

- Deje los siguientes espacios libres para facilitar la instalación del refrigerador, la circulación adecuada del aire y las conexiones eléctricas y de plomería:

Parte superior	3.94 in	100mm
Lados	1.57 in	40 mm
Espalda	1.18 in	30 mm

NOTA

Si instala su refrigerador con las bisagras contra una pared, es posible que deba dejar un mayor espacio libre para poder abrir la puerta completamente.

Consejos para la colocación del refrigerador en su ubicación final:

- Las cuatro esquinas de la unidad deben descansar firmemente sobre el piso.
- La unidad debe estar nivelada en la parte delantera y trasera.
- Los costados deben estar inclinados ¼" (6 mm) de adelante hacia atrás (para asegurarse de que las puertas cierren adecuadamente).
- Las puertas deben alinear uno con el otro y ser plano.

Las puertas deben estar alineadas la una con la otra y estar niveladas.

Ajuste del soporte antivuelco:

Los soportes antivuelco se encuentran en las esquinas frontales inferiores del gabinete. Baje el antivuelco en cada lado hacia la derecha hasta que entren en contacto con el piso. No levante el armario.

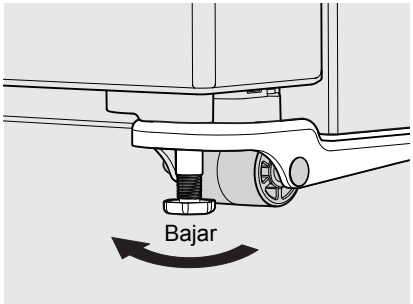

Soporte antivuelco

ADVERTENCIA

El soporte antivuelco debe instalarse siguiendo las instrucciones del Manual de uso y mantenimiento; de lo contrario, se corre riesgo de lesión.

NOTA

Eleve la parte delantera del refrigerador lo suficiente como para que las puertas se cierren automáticamente cuando sean abiertas hasta la mitad. El refrigerador debe tener una inclinación de ¼" a ½" (de medio centímetro a un centímetro y medio, aproximadamente) desde el frente hacia atrás. Luego nivele el refrigerador de lado a lado.

INSTRUCCIONES DE DESINSTALACIÓN DE LA PUERTA
(algunos modelos)

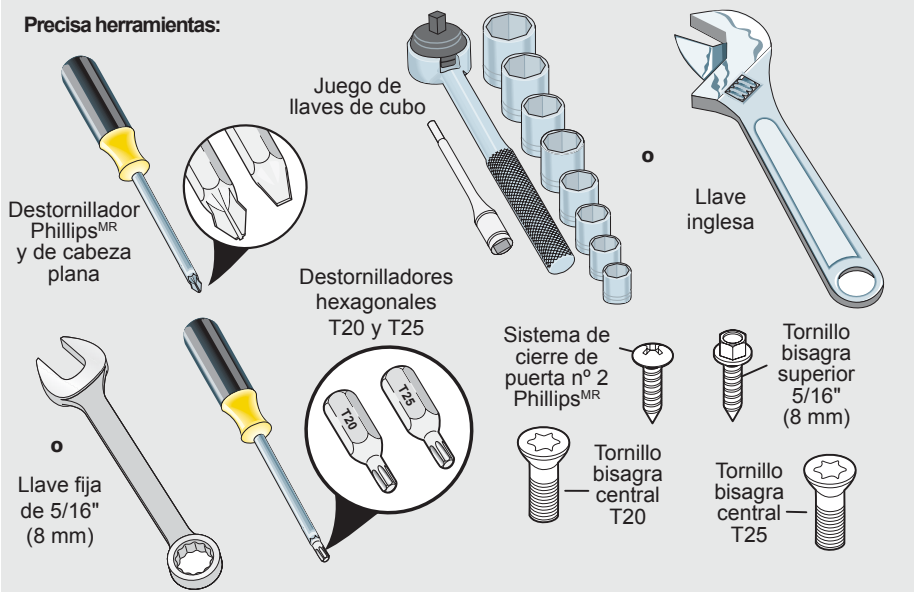

NOTA

La dirección en la que se abre la puerta del refrigerador (giro de la puerta) puede ser invertida de izquierda a derecha o de derecha a izquierda cambiando las bisagras de la puerta de un lado al otro. La inversión de la dirección de apertura de la puerta debe ser realizada por una persona calificada.

IMPORTANTE

Antes de comenzar, gire el control de temperatura del frigorífico a «OFF» y retire el cable eléctrico de la toma de corriente de la pared. Retire los alimentos de los estantes de la puerta.

Door removal and reversal instructions:

1. Desenchufe el frigorífico.
2. Quite la cubierta de la bisagra superior (ver Figura 1A).
3. Utilizando un destornillador Phillips o llave de 5/16", quite los tres tornillos de la bisagra superior y deje la bisagra aparte (ver Figura 1B).

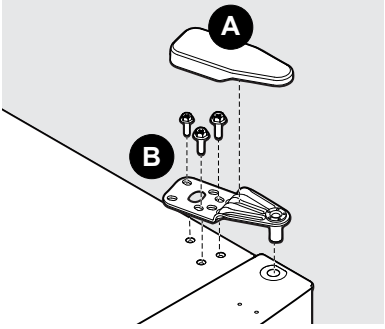

Figura 1

IMPORTANTE

Coloque la puerta sobre una superficie acolchada para evitar daños.

4. Abra la puerta del congelador y levántela para sacarla del pasador de la bisagra central. Deje la puerta aparte.

NOTA

Guarde los tornillos para que puedan usarse en el lado opuesto.

5. Desatornille el pasador de la bisagra central con una llave inglesa y déjelo aparte (ver Figura 2).

IMPORTANTE

Coloque la puerta sobre una superficie acolchada para evitar daños.

6. Abra la puerta del frigorífico y retírela. Deje la puerta aparte.
7. Quite los tres tornillos de la bisagra central con un destornillador de cabeza hexagonal T20 y deje la bisagra central a un lado (ver Figura 2).

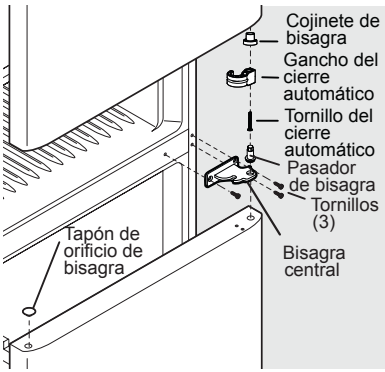

Figura 2

8. Quite el tornillo de tope de la puerta con un destornillador de cabeza hexagonal T25 y retire el tope de la puerta (ver Figura 3).
9. Desatornille el pasador de la bisagra inferior con una llave inglesa y déjelo aparte (ver Figura 3).

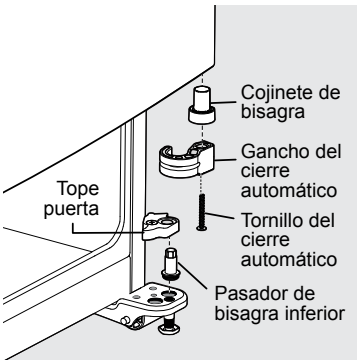

Figura 3

10. Quite la cubierta de la bisagra inferior al lado contrario y coloque el pasador de la bisagra inferior en el orificio de la izquierda.
11. Instale el tope de la puerta retirado en el paso 8.
12. Instale la cubierta de la bisagra inferior en el lado contrario.
13. Con la espátula, retire cuidadosamente las tres tapas de los orificios de la bisagra central (ver Figura 4A) e instálelas en el lado contrario del mueble (ver Figura 4B).

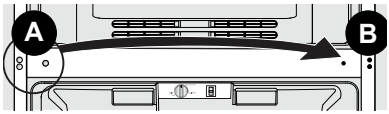

Figura 4

14. Haciendo fuerza con un destornillador recto, saque el cojinete de la bisagra central de la parte superior de la puerta del frigorífico (ver Figura 5).
15. Haciendo fuerza con un destornillador recto, saque el tapón del cojinete de la bisagra central del lado contrario de la puerta del frigorífico (ver Figura 5).
16. Instale el cojinete de la bisagra central en lugar del tapón retirado en el paso anterior.
17. Instale el tapón del cojinete de la bisagra central en el lado contrario de la puerta.

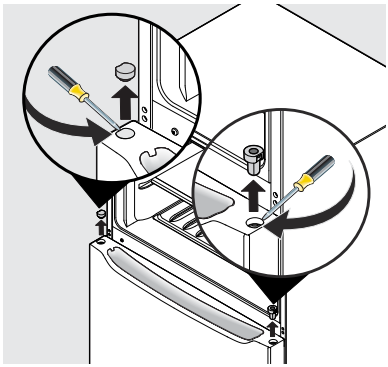

Figura 5

INSTRUCCIONES DE DESINSTALACIÓN DE LA PUERTA
(algunos modelos)

18. Voltee la puerta del frigorífico y con un destornillador Phillips quite el tornillo del sistema de cierre de la puerta y déjelo aparte (ver Figura 6A).
19. Haciendo fuerza con un destornillador recto, saque el cojinete de la bisagra central de la puerta del frigorífico (ver Figura 6B).
20. Instale el cojinete de la bisagra inferior en el lado contrario de la puerta (ver Figura 6C)
21. Voltee el sistema de cierre de la puerta e instálelo en el lado contrario de la puerta (ver Figura 6C)

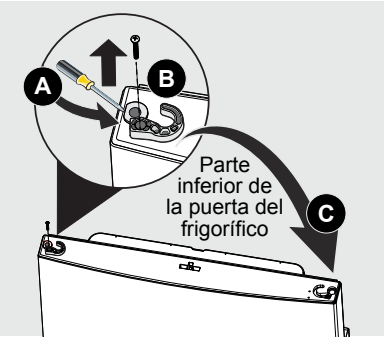

Figura 6

22. Baje la puerta del frigorífico sobre el pasador de la bisagra inferior y cierre la puerta.
23. Fije la bisagra central con los tres tornillos de la bisagra central utilizando un destornillador de cabeza hexagonal T20.
24. Atornille y apriete el pasador de la bisagra central utilizando una llave inglesa.
25. Haciendo fuerza con un destornillador recto, saque el cojinete de la bisagra superior de la parte superior de la puerta del congelador.
26. Haciendo fuerza con un destornillador recto, saque el tapón del cojinete de la bisagra central del lado contrario de la puerta del congelador.
27. Instale el cojinete de la bisagra superior en lugar del tapón retirado en el paso anterior.
28. Instale el tapón del cojinete de la bisagra superior en el lado contrario de la puerta.

29. Voltee la puerta del congelador y con un destornillador Phillips quite el tornillo del sistema de cierre de la puerta y déjelo aparte (ver Figura 7A).
30. Haciendo fuerza con un destornillador recto, saque el cojinete de la bisagra central de la puerta del congelador (ver Figura 7B).
31. Instale el cojinete de la bisagra central en el lado contrario de la puerta (ver Figura 7C)
32. Voltee el sistema de cierre de la puerta e instálelo en el lado contrario de la puerta (ver Figura 7C)

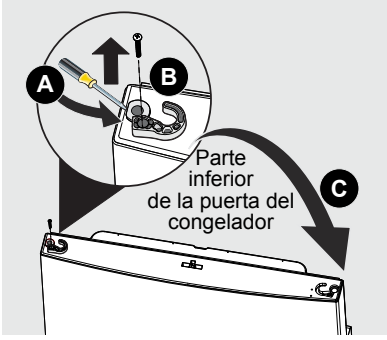

Figura 7

33. Baje la puerta del congelador sobre el pasador de la bisagra central y cierre la puerta
34. Fije la bisagra superior con los tres tornillos utilizando un destornillador Phillips o una llave de 5/16”.

35. Apriete los tornillos de la bisagra superior y compruebe el burlete de la puerta el estado de la junta de la puerta (ver Figura 8).

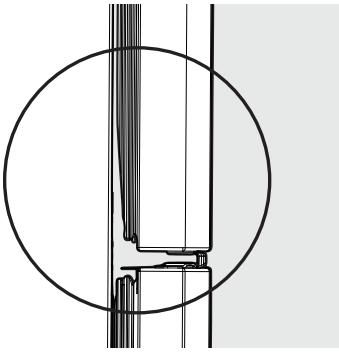

Busque zonas abiertas entre la junta y la brida.

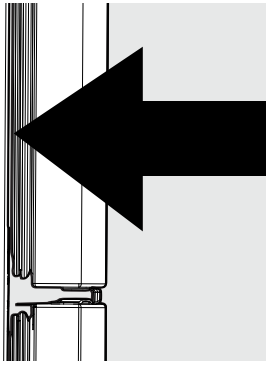

La junita debería sellar el refrigerador completamente, incluyendo la parte superior y la inferior.

Figura 8

IMPORTANTE

Debería abrir sello condición existe, intente trabajar la junta con la mano para asegurarse de que se ha colocado en el canal (ver Figura 9).

Si la condición existe todavía, intente calentar la junta con un secador de pelo con la puerta cerrada. Tenga cuidado de no dañar el panel interior de la puerta o la junta por aplicar demasiado calor.

Si el estado del sello abierto todavía existen, puede ser necesario voltear la junta. En este caso, retire la junta de la puerta tirando de él. Gire la junta media vuelta (180 grados). Reinstale la junta insertando las esquinas primero y luego trabajar hacia el oriente asegurando que el DART está totalmente asentado en el canal.

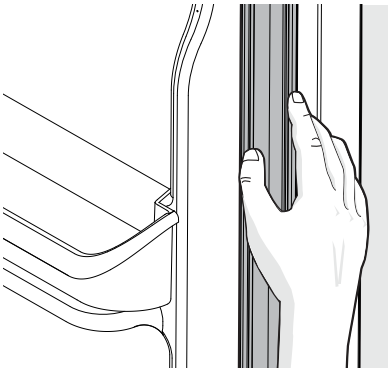

Figura 9

36. Una vez comprobado el estado de la junta de la puerta y corregido cualquier problema (en su caso), vuelva a instalar la cubierta de la bisagra superior en el lado contrario.

CONEXIÓN DE SUMINISTRO DE AGUA

Sólo modelos de fabricadores de hielo

ADVERTENCIA

Para evitar descargas eléctricas, que podrían ocasionar la muerte o daños personales graves, desconecte el frigorífico de la corriente eléctrica antes de conectar la tubería de suministro de agua.

PRECAUCIÓN

Para evitar daños materiales:

- Se recomienda utilizar una tubería de suministro de agua con tubos trenzados de cobre o acero inoxidable y evitar los tubos de plástico de 6,4 mm. La probabilidad de que se produzcan fugas de agua aumenta con los tubos de plástico. El fabricante no se responsabiliza de los daños ocasionados por el uso de tuberías con tubos de plástico.
- NO instale los tubos de suministro de agua en zonas en las que la temperatura descienda por debajo de la temperatura de congelación.
- Las sustancias químicas que genera un descalcificador averiado pueden dañar el sistema de fabricación de hielo. Si el sistema de fabricación de hielo está conectado a una toma de agua blanda, no olvide realizar el mantenimiento del descalcificador y verificar que funciona correctamente.

IMPORTANTE

Asegúrese de que la tubería de suministro de agua se ha conectado conforme a los reglamentos de fontanería locales.

Antes de instalar la tubería de suministro de agua, se necesita lo siguiente:

- Herramientas básicas: llave inglesa, destornillador de hoja plana y destornillador de tornillo Phillips™.
- Una tubería de agua fría en la vivienda con presión de entre 30 y 100 psi
- Una tubería de suministro de agua con tubos de cobre o acero inoxidable de 6,4 mm de diámetro exterior. Para determinar la longitud que deben tener los tubos, mida la distancia que separa la cañería de agua fría de la válvula de admisión del sistema de fabricación de hielo que hay en la parte trasera del frigorífico. Súmele aproximadamente 2,1 metros para que sea posible mover el frigorífico para limpiarlo (como se muestra).
- Una llave de paso para conectar la tubería de suministro de agua al suministro de agua doméstico. NO utilice llaves de paso autoperforantes.
- No vuelva a utilizar los accesorios de compresión ni utilice cinta para sellar roscas.
- Una tuerca de compresión y un casquillo (manguito) para conectar la tubería de suministro de agua de cobre a la válvula de admisión del sistema de fabricación de hielo

NOTA

Antes de instalar el frigorífico nuevo, es conveniente conocer las recomendaciones de las autoridades locales de la vivienda en materia de tuberías de agua y materiales utilizados. Dependiendo de las normas locales o estatales para la construcción, Frigidaire aconseja emplear la tubería Smart Choice® 5304437642 (tubo de acero inoxidable de 1,82 m) en viviendas que dispongan de llave de paso, y la tubería Smart Choice® 5304493869 (tubo de cobre de 6 m con válvula transversal autorroscantes) en los demás casos. Para obtener más información, visite www.frigidaire.com/store.

NOTA

Estas instrucciones no cubren la instalación de la máquina de hielo del mercado de accesorios. Utilice las instrucciones en el kit para fabricar hielo del mercado postventa (IM117000).

Para conectar la tubería de suministro de agua a la válvula de admisión del sistema de fabricación de hielo

1. Desconecte el frigorífico de la toma de corriente.
2. Coloque el extremo de la tubería de suministro de agua en el fregadero o en un cubo. Abra el suministro de agua y deje que el agua fluya por la tubería hasta que salga limpia. Cierre el suministro de agua mediante la llave de paso.
3. Quite y deseche la tapa de plástico de la toma del grifo.
4. Si utiliza tubos de cobre, deslice la tuerca de compresión metálica, seguida del casquillo (manguito), en la tubería de suministro de agua. Encaje la tubería de suministro de agua en el grifo (6,4 mm). Deslice el casquillo (manguito) en la toma del grifo y apriete la tuerca de compresión en el grifo de forma manual. Luego utilice una llave para darle otra media vuelta, pero SIN apretarla en exceso. Consulte la Figura 1.

Si vous utilisez tressé, tubes flexibles en acier inoxydable - La tuerca está ya montado en el tubo. Deslizar la tuerca en la válvula de admisión y apriete la tuerca con la mano en la válvula. Apriete otra media vuelta con una llave; NO apriete en exceso. Consulte la Figura 2.

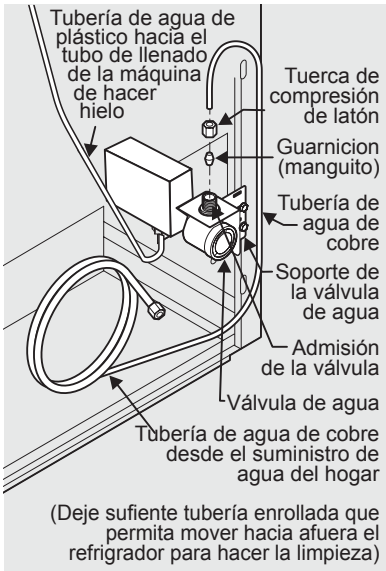

Figura 1

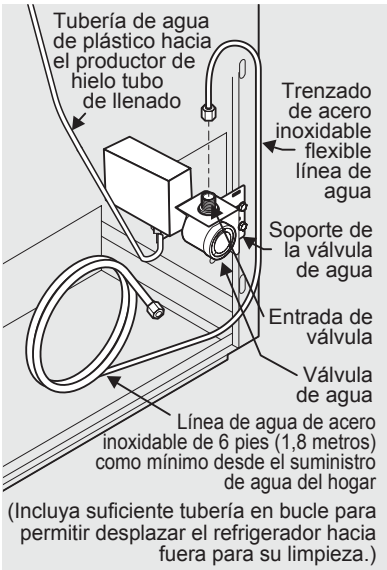

Figura 2

5. Utilice la abrazadera de acero y el tornillo para fijar la tubería de suministro de agua (sólo tubos de cobre) al panel trasero del frigorífico, como se muestra.
6. Enrolle 2 vueltas y media la tubería (sólo tubos de cobre) que sobre detrás del frigorífico, como se muestra, y disponga los tubos enrollados de manera que no vibren ni sufran desgaste en contacto con otras superficies.
7. Para encender la fábrica de hielo, presione el interruptor de encendido / apagado de la fábrica de hielo para que el LED se ilumine constantemente.

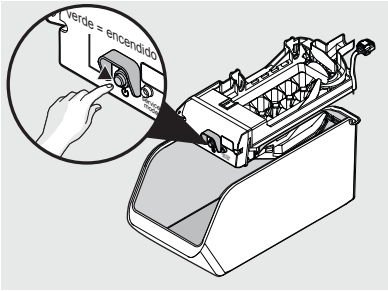

8. Abra el suministro de agua mediante la llave de paso y apriete las conexiones por las que se produzcan fugas de agua.
9. Vuelva a conectar el frigorífico a la toma de corriente.

CONEXIÓN DE SUMINISTRO DE AGUA

NOTA

Los fabricadores automáticos de hielo también son accesorios adicionales que pueden ser instalados en la mayoría de los modelos en cualquier momento. Llame a su distribuidor local para obtener información sobre el kit para hacer hielo 117000.

NOTA

Si el frigorífico dispone de una máquina automática de hacer hielo, se producirá una cantidad mínima de hielo durante las primeras 24 horas de funcionamiento. El aire en las nuevas tuberías provocan que la máquina de hacer hielo entre en un ciclo dos o tres veces antes de producir una bandeja completa de hielo. Sin no se utiliza, tardará aproximadamente uno a dos días para llenar el recipiente de hielo.

Las conexiones nuevas del suministro de agua pueden hacer que los primeros cubos de hielo que se fabriquen estén descoloridos o tengan un sabor extraño. Deseche el hielo producido durante las primeras 24 horas.

Encendido del fabricador de hielo

Después de conectar completamente la tubería, debe abrir la válvula de suministro de agua. Coloque el recipiente de hielo debajo de la fábrica de hielo, empujándolo lo más atrás posible. Presione el botón de encendido / apagado ⏻ de la fábrica de hielo. Apagado del fabricador de hielo

Para detener la fábrica de hielo, presione el botón de encendido / apagado ⏻ de la fábrica de hielo. La fábrica de hielo regula la producción de hielo y deja de producir hielo cuando está llena y comienza de nuevo cuando el hielo está bajo en el recipiente de hielo.

IMPORTANTE

La máquina de hielo se envía en la posición de encendido. Para garantizar el funcionamiento correcto de su máquina de hielo, conecte el suministro de agua inmediatamente o apague la máquina. Si la máquina está encendida y no se conecta el suministro de agua, la válvula de agua hará un ruido fuerte de castañeteo.

PRODUCCION DE HIELO: QUE ESPERAR

La fábrica de hielo producirá de 2 a 2.5 libras de hielo cada 24 horas dependiendo de las condiciones de uso. El hielo se produce a una velocidad de 10 cubos cada 100 a 160 minutos.

PRECAUCIÓN

No coloque el recipiente de hielo en su lavaplatos.

Período de enfriamiento

Para garantizar la seguridad de los alimentos, permiten el almacenamiento frigorífico para operar con las puertas cerradas durante al menos 8 horas antes de cargarlo con alimentos.

Refrigerador y congelador controles (algunos modelos)

NOTA

Cuando el primer giro refrigerador, ajustar el control al recomendado. Después de 24 horas, ajuste los controles según sea necesario.

El control de frigorífico

IMPORTANTE

Al ajustar el control de temperatura en posición de apagado (OFF) el compresor se apaga y evita que el refrigerador enfríe, pero no se desconecta la alimentación de la bombilla ni otros componentes eléctricos. Para desconectar la alimentación del frigorífico, desenchufe el cable de alimentación de la toma de corriente de la pared.

Ajuste de temperatura

Ajustar la temperatura de forma gradual: ajuste la perilla en incrementos pequeños, permitiendo que la temperatura se estabilice.

- A temperaturas frías, ajuste la perilla hacia mas frío **(Coldest)**.
- Para temperaturas más cálidas, ajuste la perilla hacia frío **(Cold)**.

Ajuste el control de frigorífico cambiará las temperaturas en ambos compartimentos. El control congelador auxiliares pueden ser dejados en la fábrica pre-set (*recomendado) o ajustarse como se desee; no tiene ningún efecto sobre la energía eléctrica para el refrigerador.

Para mantener las temperaturas, un ventilador hace circular el aire en el refrigerador y el congelador compartimentos. Para una buena circulación, no bloquear las salidas de aire frío con alimentos.

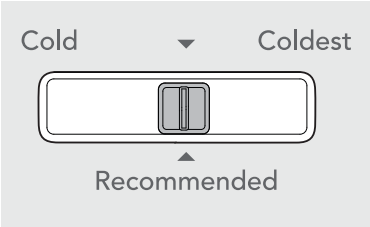

Control congelador auxiliar

Dispensador de hielo

Los dispensadores de hielo automáticos también son accesorios opcionales que es posible instalar en cualquier momento en la mayoría de los modelos. Solicite información a su distribuidor.

Ajuste del estante

PRECAUCIÓN

No limpie los estantes de vidrio ni las tapas con agua caliente si están fríos. Los estantes y las tapas pueden romperse por el cambio brusco de temperatura, o deformarse.
El vidrio templado se ha diseñado para romperse en muchos pedazos de tamaño pequeño. Esto es normal. Los estantes de vidrio y las tapas son pesados. Utilice las dos manos al retirarlos para evitar caídas.

PRECAUCIÓN

Para evitar lesiones personales o daños a la propiedad, manipule las bandejas de vidrio templado con cuidado. Las bandejas se pueden romper repentinamente si se golpean, rayan o exponen a cambios repentinos de temperatura.

Los estantes del refrigerador se ajustan fácilmente para adaptarse a las necesidades individuales. Antes de ajustar los estantes, retire todos los alimentos.

1. Para ajustar los estantes deslizantes, deslice el estante moviéndose hacia adelante y levantando hacia arriba.
2. Para reemplazar el estante, apoye los bordes laterales en cualquier par de rieles del estante y cuidadosamente coloque el estante en su posición.

PRECAUCIÓN

Cuando se retira el estante y se vuelve a colocar, debe instalarse completamente hasta que el retenedor se enganche en el forro y se mantenga en su lugar.

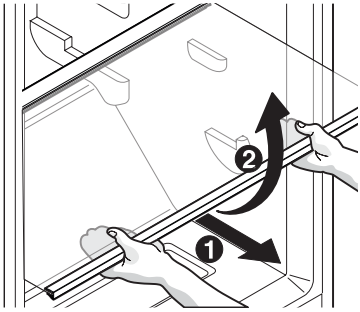

Estante de vidrio

Almacenamiento de la puerta

Se proporcionan compartimientos y estantes en la puerta para el almacenamiento conveniente de frascos, botellas y latas. Los artículos de uso frecuente se pueden seleccionar rápidamente.

El compartimiento de lácteos, que es más cálido que la sección de almacenamiento de alimentos generales, tiene como finalidad el almacenamiento a corto plazo de queso, comida para untar o manteca.

Compartimiento de la puerta ajustable

Algunos modelos cuentan con soportes o compartimientos en la puerta que pueden contener envases de bebidas de plástico de 1 galón y jarras y envases de tamaño económico. Algunos compartimientos se ajustan para una capacidad máxima de almacenamiento.

Para extraer el compartimiento de la puerta:

1. Levantar en la papelera.
2. Tire directamente hacia afuera.

Para instalar el compartimiento de la puerta:

1. Empuje hacia abajo en los lados del recipiente.
2. Escuchará que los lados se traban en los pestillos.

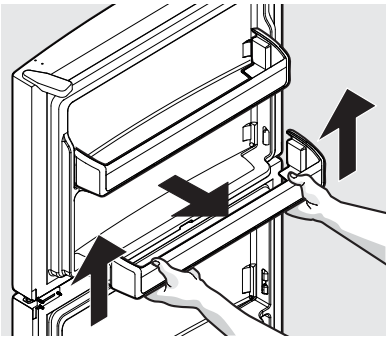

Compartimiento de la puerta

Control de humedad de los cajones para frutas y verduras

El control de la humedad de los cajones para frutas y verduras, presente en algunos cajones para frutas y verduras de algunos modelos, le permite ajustar la humedad dentro de este cajón. Esto puede prolongar la vida de las verduras frescas que se conservan mejor en humedad alta.

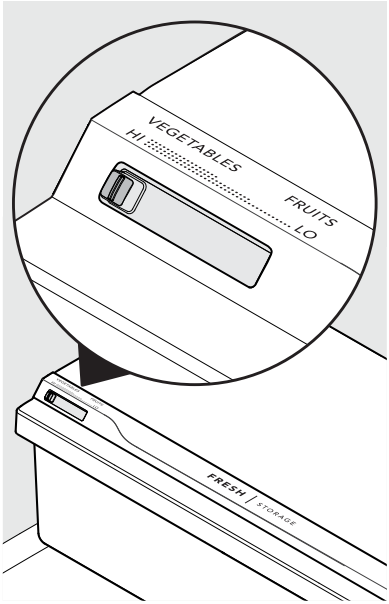

NOTA

Las verduras de hojas se conservan mejor cuando se almacenan con el control de humedad establecido en Humedad alta o en un cajón sin un control de la humedad. Esto mantiene el aire que ingresa a un mínimo y mantiene el contenido de humedad al máximo. Almacene las verduras sin hojas y las frutas aún con sus cáscaras a un valor de humedad baja.

Cajón deslizante para fiambres

Algunos modelos vienen equipados con un cajón deslizante para fiambres para conservar carnes, patés, quesos y fiambres. Asegúrese de sujetar el cristal al extraer el cajón.

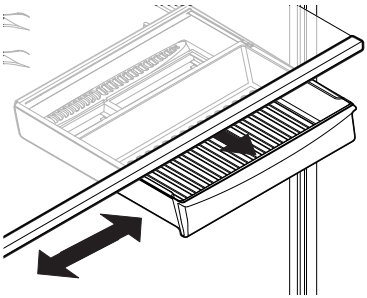

SONIDOS Y SEÑALES NORMALES DE FUNCIONAMIENTO

Interpretación de sonidos que puede hacer su refrigerador

Su nuevo refrigerador de alta eficiencia puede generar sonidos que no le son familiares. Estos sonidos generalmente indican que su refrigerador está funcionando de manera correcta. Algunas superficies en los pisos, paredes y armarios de la cocina pueden aumentar el volumen de estos sonidos.

NOTA

El aislamiento de espuma rígida ahorra energía, pero no es un buen aislante de sonido.

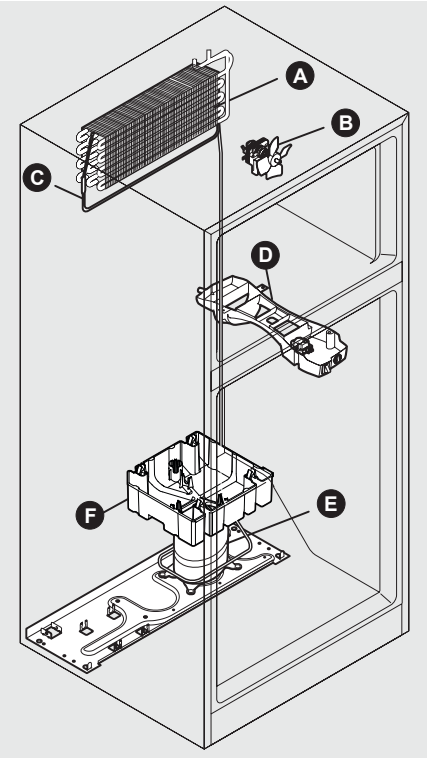

A continuación se incluye una lista de los principales componentes de su refrigerador y de los sonidos que pueden producir:

A **Evaporador**: cuando el refrigerante pasa por el evaporador puede crear un sonido de hervor o gorgoteo.

B **Ventilador del evaporador**: es posible que se escuche el aire cuando es expulsado a través del refrigerador por el ventilador del evaporador.

C **Calentador de descongelación**: durante los ciclos de descongelación, el agua que gotea en el calentador de descongelación puede causar un sonido de chisporroteo o crepitación. Después de la descongelación puede producirse un ruido seco.

IMPORTANTE

Durante el ciclo de descongelación automática, es posible que note un brillo rojo en los respiraderos de la pared trasera del congelador. Esto es normal durante el ciclo de descongelación.

D **Mando automático de descongelación**: estas piezas pueden producir un ruido seco o un chasquido cuando se enciende y se apaga el sistema de enfriamiento. La caja de control puede ser distinta de la mostrada.

E **Compresor**: los compresores modernos de alta eficacia funcionan mucho más rápido que en el pasado. El compresor puede producir un zumbido agudo o un sonido pulsante.

F **Bandeja de desagüe (no extraíble)**: se puede escuchar el agua gotear en la bandeja durante el ciclo de descongelación.

Mantenimiento protector del electrodoméstico

El refrigerador debe mantenerse limpio para que conserve su aspecto y se evite la acumulación de olores. Limpie inmediatamente cualquier derrame y limpie los compartimentos del congelador y del refrigerador al menos dos veces al año. Durante la limpieza, tome las siguientes precauciones:

- Nunca use esponjas de restregar metálicas, escobillas, limpiadores abrasivos o soluciones alcalinas fuertes en ninguna de las superficies.
- Nunca limpie las superficies de acero inoxidable con CLORO o limpiadores que contengan blanqueadores.
- No lave ninguna pieza desmontable en el lavavajillas.
- Siempre desenchufe el cordón eléctrico del tomacorriente antes de la limpieza.
- Retire a mano las etiquetas adhesivas. No use hojas de afeitar ni ningún otro instrumento afilado que pueda rayar la superficie del electrodoméstico.
- No retire la placa de serie.

No use limpiadores abrasivos como rociadores limpiaventanas, limpiadores para restregado, líquidos inflamables, ceras limpiadoras, detergentes concentrados, blanqueadores o limpiadores que contengan productos derivados del petróleo en los componentes plásticos, puertas interiores o revestimientos del armazón del electrodoméstico. No use toallas de papel, esponjas de restregar o cualquier otro material abrasivo de limpieza.

NOTA

Si ajusta los controles de temperatura para desactivar la refrigeración, el suministro eléctrico a las luces y otras piezas eléctricas permanecerán activados hasta que desenchufe el cordón eléctrico de la pared.

PRECAUCIÓN

- Tire del refrigerador en dirección recta hacia afuera para moverlo. Si lo mueve de lado a lado puede dañar el revestimiento del piso. Tenga cuidado de no desplazar el refrigerador más allá de las conexiones de plomería.
- Los objetos húmedos se pegan en las superficies frías de metal. No toque la superficie refrigerada con las manos mojadas o húmedas.

IMPORTANTE

Si usted almacena o mueve su refrigerador en temperaturas de congelación, asegúrese de desaguar completamente el sistema de suministro de agua. De lo contrario, pueden producirse escapes de agua cuando el refrigerador sea puesto de nuevo en funcionamiento. Póngase en contacto con un representante del servicio técnico para realizar esta operación.

Sugerencias para el cuidado y la limpieza		
Pieza	**Qué usar**	**Sugerencias y precauciones**
Interior y revestimiento de las puertas	• Agua y jabón • Bicarbonato de sodio y agua	Use 2 cucharadas de bicarbonato de sodio en 1 litro de agua tibia. Asegúrese de escurrir el excedente de agua de la esponja o paño antes de limpiar los controles, la bombilla o cualquier otra pieza eléctrica.
Juntas de la puerta	• Agua y jabón	Limpie las juntas con un paño limpio y suave.
Cajones y compartimientos	• Agua y jabón	Use un paño suave para limpiar los rodillos y rieles de los cajones. No lave ningún componente extraíble (compartimientos, cajones, etc.) en el lavavajillas.
Bandejas de vidrio	• Agua y jabón • Limpiavidrios • Rociadores de líquidos suaves	Espere a que el vidrio se entibie a temperatura ambiente antes de sumergirlo en agua tibia.
Exterior (solo modelos de acero inoxidable)	• Agua y jabón • Limpiadores de acero inoxidable	Nunca limpie las superficies de acero inoxidable con CLORO o limpiadores que contengan blanqueadores. Limpie la parte delantera y las manijas de acero inoxidable con un paño y agua jabonosa no abrasivos. Enjuague con agua limpia y un paño suave. Use un limpiador no abrasivo de acero inoxidable. Estos limpiadores pueden ser comprados en la mayoría de los grandes almacenes o de las tiendas de bricolaje. Siempre siga las instrucciones del fabricante. No use limpiadores domésticos que contengan amoníaco o blanqueadores. NOTA: siempre limpie y seque a favor del grano para evitar rasguños. Lave el resto del aparato con agua tibia y detergente líquido suave. Enjuague bien y seque con un paño suave y limpio.
Reemplazo de las bombillas	• Desconecte el refrigerador. • Use guantes como protección contra posibles vidrios rotos. • Retire la cubierta de la luz, si es necesario (algunos modelos). • Desenrosque y reemplace la bombilla dañada con una bombilla para electrodomésticos de la misma potencia. • Vuelva a instalar la cubierta de la luz, si es necesario (algunos modelos). • Recuerde enchufar nuevamente el refrigerador.	PRECAUCIÓN Use guantes cuando reemplace las bombillas, para evitar cortaduras.

ANTES DE SOLICITAR SERVICIO TÉCNICO

1-800-374-4432 (Estados Unidos)
1-800-265-8352 (Canadá)

Visite nuestro sitio en Internet:
www.frigidaire.com.

INCIDENTES COMUNES	Antes de solicitar servicio, revise esta lista. Al hacerlo, puede ahorrar tiempo y dinero. Esta lista incluye los incidentes más comunes que no son originados por el empleo de mano de obra o materiales defectuosos en este electrodoméstico.
El refrigerador no funciona.	• Asegúrese de que el enchufe esté firmemente conectado al tomacorriente. • Verifique o reemplace el fusible con un fusible de acción retardada de 15 amp. Restablezca el disyuntor. • El control del frigorífico está en posición de apagado (OFF). • El refrigerador puede estar en el ciclo de descongelación. Espere 20 minutos y revise nuevamente.
La temperatura del congelador está más fría que preferido. La temperatura del refrigerador es satisfactoria.	• Gire el control auxiliar del congelador a un ajuste más tibio hasta que la temperatura del congelador sea satisfactoria. Espere 24 horas hasta que la temperatura se estabilice.
La temperatura del refrigerador es demasiado fría. Temperatura satisfactoria del congelador.	• Establecer el control de frigorífico a una posición de mayor calor. Espere 24 horas hasta que la temperatura se estabilice. Luego revise la temperatura del congelador y ajústela como sea necesario.
La temperatura del congelador está más tibia que preferido. La temperatura del refrigerador es satisfactoria.	• Control auxiliar fijo de congelador a una colocación más fría hasta que temperatura de congelador sea satisfactoria. Espere 24 horas hasta que la temperatura se estabilice.
La temperatura del refrigerador es demasiado tibia. La temperatura del congelador es satisfactoria.	• Establecer el control de frigorífico a un ajuste más frío. Espere 24 horas hasta que la temperatura se estabilice. Entonces verifique temperaturas de frigorífico y ajuste como necesitado.
El refrigerador hace ruido o vibra.	• El refrigerador no está nivelado. • El piso es débil. • Vea la sección "Sonidos y señales normales de funcionamiento".
Olores en el refrigerador.	• Es necesario limpiar el interior. • Los alimentos que producen olores deben ser cubiertos o envueltos.
La luz del refrigerador no funciona.	• Reemplace la bombilla. • Asegúrese de que el enchufe esté firmemente conectado al tomacorriente. • El interruptor de la luz puede estar atascado. Oprima el interruptor de la luz que se encuentra en la pared lateral del refrigerador para liberarlo.

GARANTÍA DE LOS ELECTRODOMÉSTICOS GRANDES

Su electrodoméstico está cubierto por una garantía limitada de un año. Durante un año a partir de la fecha original de compra, Electrolux cubrirá todos los costos de reparación o reemplazo de cualquier pieza de este electrodoméstico que se encuentre defectuosa en materiales o mano de obra, siempre que el electrodoméstico se instale, utilice y mantenga de acuerdo con las instrucciones proporcionadas.

Exclusiones

Esta garantía no cubre lo siguiente:

1. Productos cuyos números de serie originales hayan sido quitados, alterados o no puedan determinarse con facilidad.
2. Productos que hayan sido transferidos del dueño original a un tercero o que no se encuentren en los EE. UU. o en Canadá.
3. Óxido en el interior o exterior de la unidad.
4. Los productos comprados "como están" no están cubiertos por esta garantía.
5. Pérdida de alimentos por fallas del refrigerador o congelador.
6. Productos utilizados para fines comerciales.
7. Las llamadas de servicio que no involucren un mal funcionamiento o defectos de materiales o de mano de obra, o para electrodomésticos que no sean utilizados para uso doméstico normal o de acuerdo con las instrucciones proporcionadas.
8. Llamadas/solicitudes de servicio técnico para corregir errores de instalación del electrodoméstico o para obtener instrucciones sobre su uso.
9. Los gastos para hacer accesible el electrodoméstico a fin de repararlo, como por ejemplo la extracción de adornos, alacenas, estanterías, etc., que no formaban parte del electrodoméstico en el momento en que salió de la fábrica.
10. Llamadas de servicio para reparar o reemplazar bombillas, filtros de aire, filtros de agua, otros consumibles, perillas, manijas u otras piezas decorativas.
11. Costos adicionales que incluyen, sin limitación, cualquier llamada de servicio fuera de las horas de oficina, durante los fines de semana o días feriados, peajes, tarifas de transporte o gastos de traslado para llamadas de servicio en áreas remotas, incluyendo el estado de Alaska.
12. Daños al acabado del electrodoméstico o al hogar que hayan ocurrido durante la instalación, incluyendo, sin limitación, los armarios, paredes, etc.
13. Daños causados por: servicio técnico realizado por compañías de servicio técnico no autorizadas, el uso de piezas que no sean piezas genuinas Electrolux o piezas obtenidas de personas que no pertenezcan a compañías de servicio técnico autorizado, o causas externas como abuso, mal uso, suministro eléctrico inadecuado, accidentes, incendios o hechos fortuitos.

RENUNCIA DE RESPONSABILIDAD DE GARANTÍAS IMPLÍCITAS; LIMITACIÓN DE ACCIONES LEGALES

LA ÚNICA Y EXCLUSIVA OPCIÓN DEL CLIENTE BAJO ESTA GARANTÍA LIMITADA ES LA REPARACIÓN O EL REEMPLAZO DEL PRODUCTO SEGÚN SE INDICA EN LA PRESENTE GARANTÍA. LOS RECLAMOS BASADOS EN GARANTÍAS IMPLÍCITAS, INCLUIDAS LAS GARANTÍAS DE COMERCIALIZACIÓN O IDONEIDAD DEL PRODUCTO PARA UN PROPÓSITO ESPECÍFICO, ESTÁN LIMITADOS A UN AÑO O AL PERÍODO MÍNIMO PERMITIDO POR LEY, PERO NUNCA MENOS DE UN AÑO. ELECTROLUX NO SERÁ RESPONSABLE POR DAÑOS CONSECUENTES O INCIDENTALES, COMO POR EJEMPLO DAÑOS A LA PROPIEDAD, NI DE GASTOS INCIDENTALES OCASIONADOS POR EL INCUMPLIMIENTO DE ESTA GARANTÍA ESCRITA O DE CUALQUIER GARANTÍA IMPLÍCITA. ALGUNOS ESTADOS Y PROVINCIAS NO PERMITEN LA EXCLUSIÓN O LIMITACIÓN DE DAÑOS INCIDENTALES O CONSECUENTES O LIMITACIONES EN LA DURACIÓN DE LAS GARANTÍAS IMPLÍCITAS, DE MANERA QUE PUEDE QUE ESTAS LIMITACIONES O EXCLUSIONES NO SE APLIQUEN EN SU CASO. ESTA GARANTÍA ESCRITA LE OTORGA DERECHOS LEGALES ESPECÍFICOS. ES POSIBLE QUE TAMBIÉN POSEA OTROS DERECHOS QUE VARÍAN DE UN ESTADO A OTRO.

Si tiene que solicitar servicio técnico

Guarde su recibo, la boleta de entrega o cualquier otro registro de pago adecuado para establecer el período de la garantía si llegara a requerir servicio técnico. Si se realiza un servicio, es conveniente obtener y conservar todos los recibos de dicho servicio.

El servicio realizado bajo esta garantía debe ser obtenido a través de Electrolux utilizando las direcciones o números telefónicos que se indican abajo.

Esta garantía solo se aplica en los Estados Unidos y Canadá. En los EE. UU., su electrodoméstico está garantizado por Electrolux Major Appliances North America, una división de Electrolux Home Products, Inc. En Canadá, su electrodoméstico está garantizado por Electrolux Canada Corp. Electrolux no autoriza a ninguna persona para que cambie ninguna de nuestras obligaciones bajo esta garantía ni tampoco agregue ninguna otra. Nuestras obligaciones de servicios y piezas bajo esta garantía deben ser realizadas por Electrolux o una compañía de servicio técnico autorizado. Las especificaciones o características del producto según se describen o ilustran están sujetas a cambio sin previo aviso.

USA
1.800.374.4432
Frigidaire
10200 David Taylor Drive
Charlotte, NC 28262

Canada
1.800.265.8352
Electrolux Canada Corp.
5855 Terry Fox Way
Mississauga, Ontario, Canada
L5V 3E4

FRIGIDAIRE

Tout au sujet de

l'utilisation & l'entretien

de votre **Réfrigérateur**

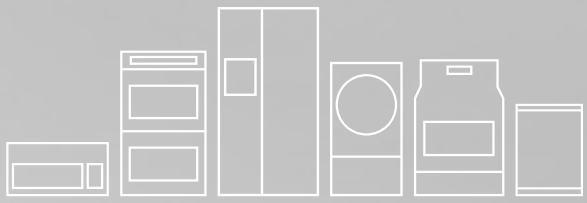

TABLE DES MATIÈRES

Consignes de sécurité importantes 2

Aperçu des caractéristiques.....4

Installation 5

Notices pour le dépôt et la pose de la porte (certains modèles).....6

Connexion d'alimentation en eau.....10

Commandes.....13

Options facultatives.....14

Bruits et éléments visuels d'un fonctionnement normal.....16

Entretien et nettoyage.....17

Avant de faire appel au service après-vente ..19

Garantie pour un appareil électroménager..20

A15294602 (février 2019)

www.frigidaire.com USA 1-800-374-4432 www.frigidaire.ca Canada 1-800-265-8352

CONSIGNES DE SÉCURITÉ IMPORTANTES

AVERTISSEMENT

Prière de lire attentivement toutes les instructions avant d'utiliser le réfrigérateur.

Pour votre sécurité

- N'entreposez PAS et n'utilisez pas d'essence ni aucun autre liquide inflammable à proximité de cet appareil ou de tout autre électroménager. Lisez les étiquettes d'avertissement du produit concernant l'inflammabilité et les autres dangers.
- Ne faites pas fonctionner le réfrigérateur en présence de vapeurs explosives.
- Évitez tout contact avec les pièces mobiles de la machine à glaçons automatique.
- Enlevez toutes les agrafes du carton. Les agrafes peuvent causer de graves coupures et endommager les finis si elles entrent en contact avec d'autres appareils électroménagers ou meubles.

Définitions

Voici le symbole d'alerte de sécurité. Il sert à vous mettre en garde contre les risques potentiels de lésions corporelles. Respectez toutes les consignes de sécurité qui suivent ce symbole afin d'éviter les blessures ou la mort.

DANGER

La mention DANGER indique un danger imminent qui causera la mort ou des blessures graves s'il n'est pas évité.

AVERTISSEMENT

La mention AVERTISSEMENT indique une situation potentiellement dangereuse qui, si elle n'est pas évitée, peut entraîner des blessures graves, voire la mort.

ATTENTION

La mention ATTENTION signale la présence d'une situation potentiellement dangereuse qui, si elle n'est pas évitée, est susceptible de causer des blessures mineures ou moyennement graves.

IMPORTANT

IMPORTANT Cette mention indique des renseignements importants relatifs à l'installation, au fonctionnement ou à l'entretien; ceux-ci n'impliquent toutefois aucune notion de danger.

AVERTISSEMENT

ADVERTISSEMENT! RÉSIDENTS DE CALIFORNIE Cancer et Anomalies de la Reproduction www.P65Warnings.ca.gov

Liste de contrôle d'installation

Portes

- ❑ Les poignées sont solidement installées
- ❑ La porte adhère fermement à tous les côtés de l'armoire
- ❑ Le dessus de la porte de congélateur est de niveau

Mise de niveau

- ❑ Le réfrigérateur est de niveau d'un côté à l'autre et incliné de 6 mm (¼ po) de l'avant vers l'arrière.
- ❑ L'armoire est bien assise des quatre coins
- ❑ Nécessaire d'appuis antibasculement

Alimentation électrique

- ❑ Alimentation secteur en marche
- ❑ Réfrigérateur branché

Vérifications finales

- ❑ Le matériel d'emballage est retiré
- ❑ La température du congélateur et du réfrigérateur est réglée
- ❑ Les commandes d'humidité du bac à légumes sont réglées
- ❑ Le certificat d'enregistrement a été envoyé

DANGER

DANGER Risque d'incendie ou d'explosion. Réfrigérant inflammable utilisé. Ne pas utiliser d'appareils mécaniques pour dégivrer le réfrigérateur. Ne pas percer le tube réfrigérant.

DANGER Risque d'incendie ou d'explosion. Réfrigérant inflammable utilisé. Doit être réparer uniquement par un personnel de service formé. Ne pas percer le tube réfrigérant.

ATTENTION

ATTENTION Risque d'incendie ou d'explosion. Réfrigérant inflammable utilisé. Consulter le manuel de réparation/guide d'utilisateur avant de tenter de réparer ce produit. Toutes les précautions de sécurité doivent être suivies.

ATTENTION Risque d'incendie ou d'explosion. Éliminez les biens selon les règlements fédéraux ou locaux. Réfrigérant inflammable utilisé.

ATTENTION Risque d'incendie ou d'explosion si le tube du réfrigérant est percé. Suivez attentivement les directives de manipulation. Réfrigérant inflammable utilisé.

Sécurité des enfants

Détruisez ou recyclez le carton, les sacs en plastique et tout autre matériau d'emballage externe immédiatement après avoir déballé le réfrigérateur.

Les enfants ne devraient jamais jouer avec ces articles. Les boîtes de carton recouvertes de tapis, de couvre-lits, de feuilles de plastique ou de pellicule étirable peuvent se transformer en chambres hermétiques et rapidement provoquer une suffocation.

Mise au rebut appropriée de votre réfrigérateur ou de votre congélateur

Risques d'enfermement des enfants

Les dangers d'enfermement et de suffocation des enfants constituent un problème dont il faut sérieusement tenir compte. Les réfrigérateurs et les congélateurs abandonnés ou mis au rebut restent dangereux, même si ce n'est « que pour quelques jours ». Si vous désirez vous défaire de votre vieux réfrigérateur ou congélateur, veuillez suivre les instructions ci-dessous afin d'aider à prévenir les accidents.

Mise au rebut appropriée de votre réfrigérateur ou de votre congélateur

Nous encourageons fortement les méthodes responsables de recyclage et de mise au rebut des appareils électroménagers. Vérifiez auprès de votre entreprise de services publics ou visitez le site www.energystar.gov/recycle pour de plus amples renseignements sur comment recycler votre vieux réfrigérateur.

Avant de mettre au rebut votre vieux réfrigérateur ou congélateur :

- Enlevez les portes.
- Laissez les clayettes en place pour que les enfants ne puissent pas grimper facilement à l'intérieur.

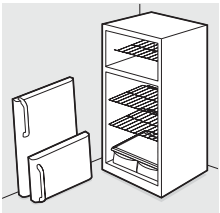

- Faites retirer le fluide frigorigène par un technicien en entretien et en réparation qualifié.

AVERTISSEMENT

Il faut suivre ces directives pour veiller à ce que les divers mécanismes de sécurité du réfrigérateur fonctionnent convenablement.

Information concernant l'électricité

- Le réfrigérateur doit être branché dans sa propre prise électrique de 115 V, 60 Hz et 15 A, CA uniquement. Le cordon d'alimentation de l'appareil est muni d'une fiche à trois broches avec mise à la terre pour vous protéger contre les décharges électriques. Cette fiche doit être branchée directement dans une prise à trois branches avec mise à la terre. La prise doit être installée conformément aux codes et règlements locaux. Consultez un électricien qualifié. Evitez de brancher le réfrigérateur à un circuit muni d'un disjoncteur de fuite à la terre (GFI). N'utilisez pas de rallonge électrique ou d'adaptateur.
- Si le cordon d'alimentation est endommagé, il doit être remplacé par un technicien en entretien et réparation autorisé afin d'éviter tout accident.
- Ne débranchez jamais le réfrigérateur en tirant sur le cordon d'alimentation. Tenez toujours la fiche fermement en la tirant en ligne droite pour la retirer de la prise afin d'éviter d'endommager le cordon.
- Pour éviter les décharges électriques, débranchez le réfrigérateur avant de le nettoyer ou de remplacer une ampoule.
- Une tension variant de 10 % ou plus risque de nuire au rendement de votre réfrigérateur. Le fait de faire fonctionner le réfrigérateur avec une alimentation insuffisante peut endommager le compresseur. Un tel dommage n'est pas couvert par votre garantie.
- Ne branchez pas l'appareil dans une prise commandée par un interrupteur mural ou un cordon de tirage pour éviter que le réfrigérateur ne soit accidentellement mis hors tension.

IMPORTANT

Tourner les commandes du réfrigérateur à < 0FF > désactive le refroidissement; cela ne débranche toutefois pas l'alimentation de l'ampoule ni des autres composants. Pour couper l'alimentation de votre réfrigérateur, vous devez débrancher le cordon d'alimentation de la prise murale.

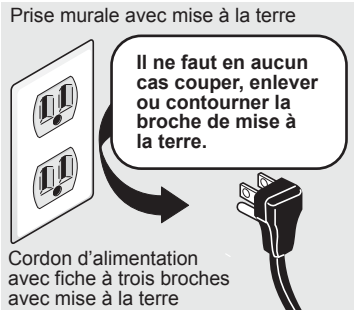

IMPORTANT

Élimination des CFC/HCFC

Il est possible que votre ancien réfrigérateur soit muni d'un système de réfrigération utilisant des CFC ou des HCFC (chlorurofluorurocarbones ou hydrurochlorurofluorurocarbones). Les CFC et HCFC sont jugés nocifs pour l'ozone stratosphérique s'ils sont relâchés dans l'atmosphère. D'autres frigorigènes peuvent causer des dommages environnementaux s'ils sont libérés dans l'atmosphère.

Si vous vous débarrassez de votre ancien réfrigérateur, assurez-vous que le frigorigène a été retiré et qu'il sera éliminé de façon appropriée par un technicien qualifié. Si vous libérez intentionnellement du frigorigène, vous pourriez devoir payer une amende et risquer l'emprisonnement en vertu des lois sur l'environnement.

APERÇU DES CARACTÉRISTIQUES

Les caractéristiques peuvent varier selon le modèle

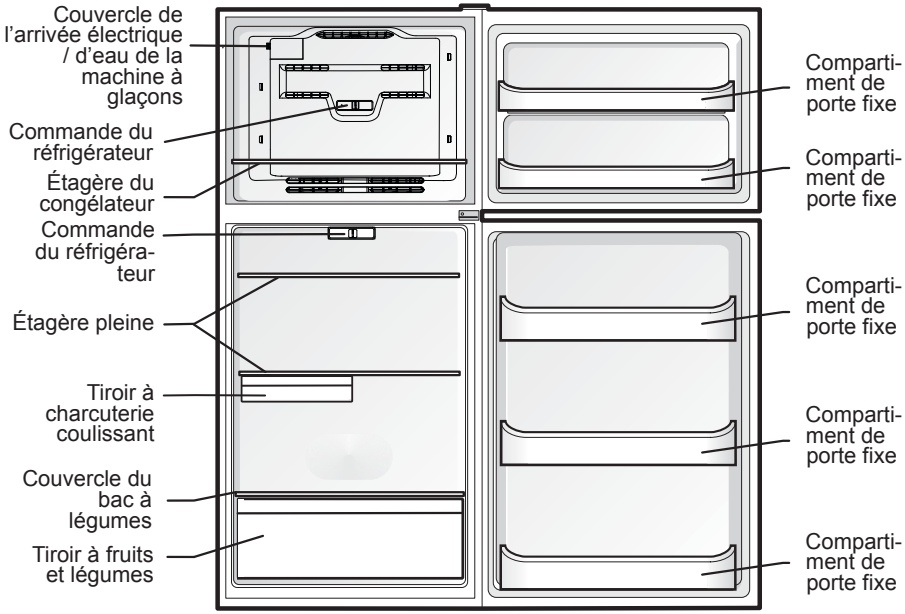

IMPORTANT

Nettoyage de votre réfrigérateur

Retirer le ruban et les résidus de colle des surfaces avant de mettre le réfrigérateur en marche. Frotter une petite quantité de savon à vaisselle liquide sur l'adhésif avec les doigts. Rincer à l'eau tiède et sécher avec un chiffon doux.

Ne pas utiliser d'instruments tranchants, d'alcool à friction, de liquides inflammables, ou de nettoyants abrasifs pour enlever la bande adhésive ou la colle. Ces produits peuvent endommager la surface de votre réfrigérateur.

Une fois tous les matériaux d'emballage retirés, nettoyer l'intérieur de votre réfrigérateur avant de l'utiliser. Voir la section Entretien et nettoyage du manuel.

Voir les informations importantes concernant le nettoyage des étagères et des couvercles en verre dans la section Options du manuel.

IMPORTANT

Déménagement du réfrigérateur

Votre réfrigérateur est lourd. Lors du déplacement du réfrigérateur pour le nettoyage ou une réparation, assurez-vous de couvrir le sol avec des cartons pour éviter les dommages au plancher. Tirer le réfrigérateur en ligne droite pour le déplacer. Ne pas agiter ou « faire marcher » le réfrigérateur lorsque vous essayez de le faire; vous pourriez endommager le plancher.

Ce guide d'utilisation et d'entretien contient des instructions d'utilisation propres à votre modèle. N'utilisez le réfrigérateur que conformément aux instructions présentées dans ce Guide d'utilisation et d'entretien. Avant de mettre le réfrigérateur en marche, suivez ces premières étapes importantes.

Emplacement

- Choisissez un emplacement près d'une prise électrique mise à la terre. N'utilisez pas de rallonge électrique ou de fiche d'adaptation.
- Si possible, placez le réfrigérateur à l'abri du soleil direct et loin de la cuisinière, du lave-vaisselle et de toute autre source de chaleur.
- Le réfrigérateur doit être installé sur un plancher à niveau et assez solide pour supporter le poids d'un réfrigérateur rempli à sa pleine capacité.
- Pour les modèles équipés d'une machine à glaçons automatique, songez à l'alimentation en eau. Si vous ne raccordez une alimentation en eau au réfrigérateur, n'oubliez pas d'éteindre la machine à glaçons.

Installation

Dégagements d'installation

- Prévoyez les dégagements suivants pour faciliter l'installation, assurer une circulation d'air appropriée et raccorder la tuyauterie et les raccordements électriques :

Haut	3.94 in	100mm
Côtés	1.57 in	40 mm
Retour	1.18 in	30 mm

REMARQUE

Si votre réfrigérateur est positionné contre un mur du côté des charnières, prévoir plus d'espace pour permettre à la porte de s'ouvrir davantage.

Directives pour le positionnement final de votre réfrigérateur :

- Les quatre coins de la caisse doivent reposer fermement sur le plancher.
- L'armoire doit être de niveau devant et derrière.
- Les côtés doivent être inclinés de 6 mm (¼ po) de l'avant vers l'arrière (pour assurer que les portes se ferment et adhèrent adéquatement).
- Les portes doivent être alignées et à niveau.

Réglage du support anti-renversement:

Les supports anti-renversement sont situés sur les coins avant inférieurs de l'armoire. Abaissez l'anti-renversement de chaque côté dans le sens horaire jusqu'à ce qu'ils touchent le sol. Ne pas soulever l'armoire.

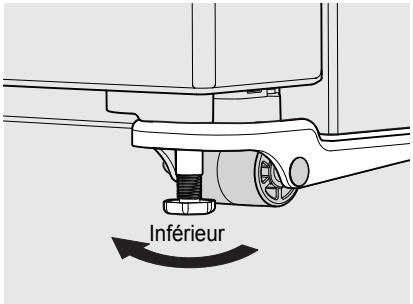

Support anti-renversement

AVERTISSEMENT

L'appui antibasculement doit être installé selon les directives énoncées dans votre mode d'emploi et d'entretien. Le non-respect de cette consigne entraînera des lésions corporelles.

REMARQUE

Soulevez suffisamment l'avant du réfrigérateur pour que les portes se ferment librement lorsqu'elles sont ouvertes à mi-chemin. Le réfrigérateur doit avoir une inclinaison comprise entre ¼ de pouce et ½ pouce de l'avant vers l'arrière. Puis nivelez le réfrigérateur d'un côté à l'autre.

NOTICES POUR LE DÉPÔT ET LA POSE DE LA PORTE (CERTAINS MODÈLES)

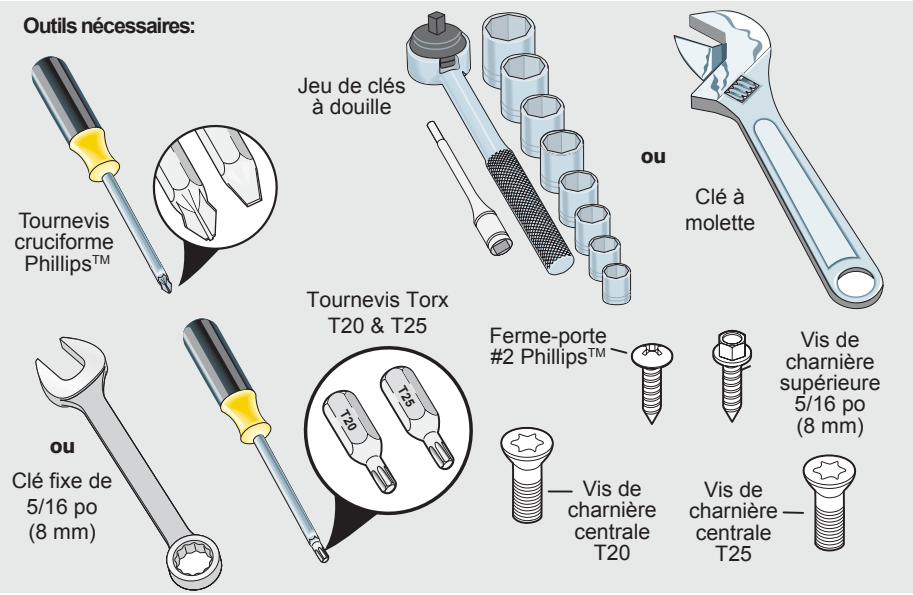

REMARQUE

En déplaçant les charnières d'un côté à l'autre, vous pouvez inverser la direction dans laquelle les portes de votre réfrigérateur s'ouvrent (battant de la porte); de gauche à droite ou de droite à gauche. L'inversion de la porte doit être effectuée par une personne qualifiée.

IMPORTANT

Pour débuter, tournez les commandes du réfrigérateur à < 0 > et débranchez le cordon électrique de la plaque murale. Retirez tous les aliments des balconnets de la porte.

Notices pour le dépôt et l'inversion de la porte :

1. Débranchez le réfrigérateur.
2. Retirez le couvercle de la charnière supérieure (voir Figure 1A).
3. Retirez les trois vis de la charnière supérieure à l'aide d'un tournevis cruciforme ou d'une clé de 5/16 po et mettez la charnière de côté (voir Figure 1B).

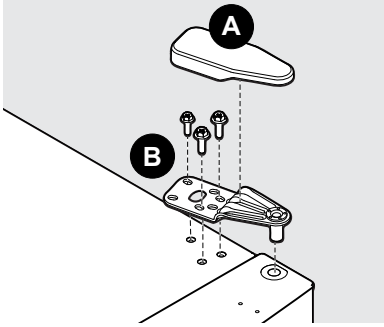

Figure 1

IMPORTANT

Placez la porte sur une surface rembourrée pour éviter les dommages.

4. Ouvrez la porte du congélateur et soulevez-la pour la ôter de l'axe de la charnière centrale. Mettez la porte de côté.

REMARQUE

Conservez les vis pour pouvoir les utiliser du côté opposé.

5. Dévissez l'axe de la charnière centrale à l'aide d'une clé à molette et mettez-le de côté (voir la figure 2).

IMPORTANT

Placez la porte sur une surface rembourrée pour éviter les dommages.

6. Ouvrez la porte du réfrigérateur et retirez-la. Mettez la porte de côté.
7. Retirez les trois vis de la charnière centrale à l'aide d'un tournevis à tête Torx T20 et mettez la charnière centrale de côté (voir la figure 2).

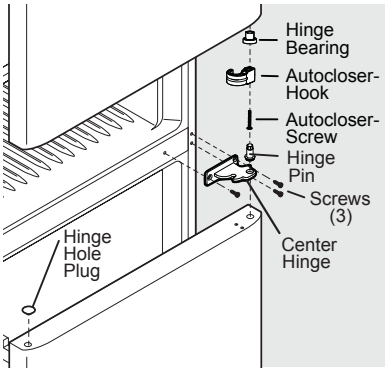

Figure 2

8. Retirez la vis de butée de la porte à l'aide d'un tournevis à tête Torx T25 et retirez la butée de la porte (voir figure 3).
9. Dévissez l'axe de la charnière inférieure à l'aide d'une clé à molette (voir figure 3).

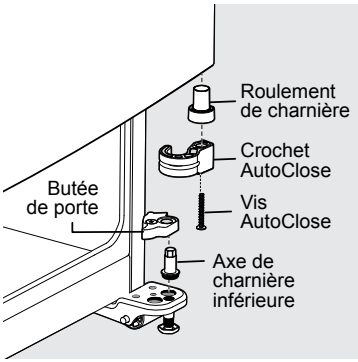

Figure 3

10. Retirez le couvercle de la charnière inférieure du côté opposé et installez l'axe de la charnière inférieure dans le trou de gauche.
11. Installez la butée de porte retirée à l'étape 8.
12. Installez le couvercle de la charnière inférieure du côté opposé.
13. À l'aide d'un couteau à mastiquer, retirez délicatement les trois couvercles des trous de la charnière centrale (voir figure 4A) et réinstallez-les sur le côté opposé de l'armoire réfrigérante (voir figure 4B).

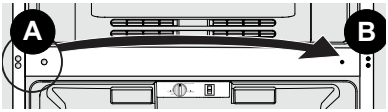

Figure 4

14. Retirez le roulement de la charnière centrale du haut de la porte du réfrigérateur avec un tournevis droit (voir la figure 5).
15. Retirez le bouchon du roulement de la charnière centrale du côté opposé de la porte du réfrigérateur avec un tournevis droit (voir la figure 5).
16. Installez le roulement de la charnière centrale à la place du bouchon retiré à l'étape précédente.
17. Installez le bouchon du roulement de la charnière centrale du côté opposé de la porte.

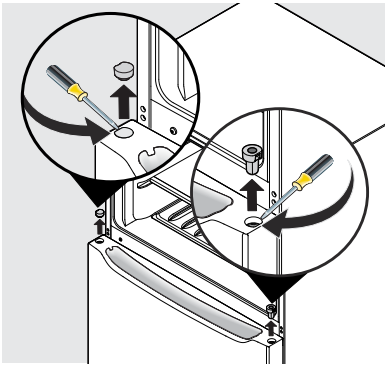

Figure 5

NOTICES POUR LE DÉPÔT ET LA POSE DE LA PORTE (CERTAINS MODÈLES)

18. Retournez la porte du réfrigérateur et retirez la vis du ferme-porte à l'aide d'un tournevis cruciforme et mettez-la de côté (voir la figure 6A).
19. Retirez le roulement de la charnière inférieure de la porte du réfrigérateur à l'aide d'un tournevis droit (voir Figure 6B).
20. Installez le roulement de la charnière inférieure du côté opposé de la porte (voir Figure 6C
21. Retournez le ferme-porte et installez-le du côté opposé de la porte (voir la figure 6C).

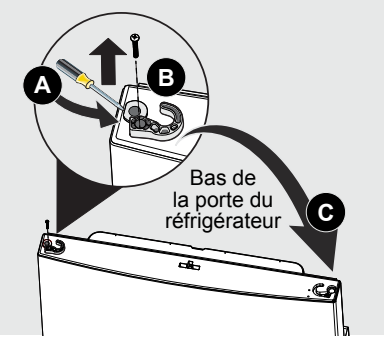

Figure 6

22. Abaissez doucement la porte du réfrigérateur vers l'axe de la charnière inférieure et fermez la porte.
23. Fixez la charnière centrale avec les trois vis de charnière centrale à l'aide d'un tournevis à tête Torx T20.
24. Vissez et serrez l'axe de la charnière centrale à l'aide d'une clé à molette.
25. Retirez le roulement de la charnière supérieure du haut de la porte du congélateur avec un tournevis droit.
26. Retirez le bouchon du roulement de la charnière supérieure du côté opposé de la porte du congélateur avec un tournevis droit.
27. Installez le roulement de la charnière supérieure à la place du bouchon retiré à l'étape précédente.
28. Installez le bouchon du roulement de la charnière supérieure du côté opposé de la porte.

29. Retournez la porte du congélateur et retirez la vis du ferme-porte à l'aide d'un tournevis cruciforme et mettez-la de côté (voir la figure 7A).
30. Retirez le roulement de la charnière centrale de la porte du congélateur à l'aide d'un tournevis droit (voir Figure 7B).
31. Installez le roulement de la charnière centrale du côté opposé de la porte (voir Figure 7C).
32. Retournez le ferme-porte et installez-le du côté opposé de la porte (voir la figure 7C).

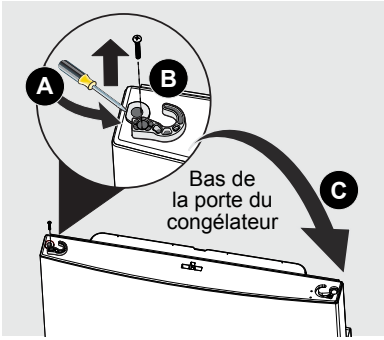

Figure 7

33. Abaissez doucement la porte du congélateur vers l'axe de la charnière centrale et fermez la porte.
34. Fixez la charnière supérieure à l'aide des trois vis à l'aide d'un tournevis cruciforme ou d'une clé de 5/16 po.

35. Serrez les vis de la charnière supérieure et vérifiez si le joint d'étanchéité de la porte est ouvert (voir figure 8).

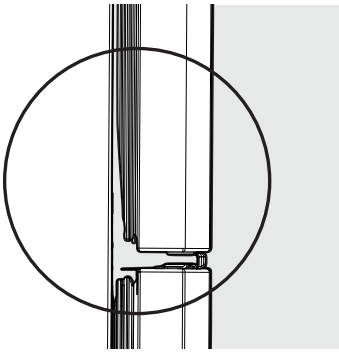

Rechercher les jours entre le joint et le rebord de l'armoire.

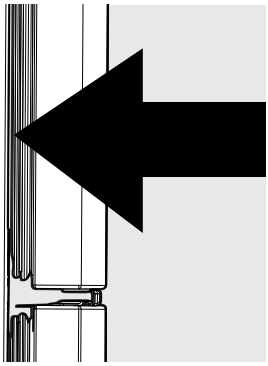

Le joint doit s'appuyer fermement de tous côtés incluant le haut et le bas de l'armoire

Figure 8

IMPORTANT

Dans un cas de bris des conditions hermétiques, tenter de travailler le joint à la main pour s'assurer qu'il est bien inséré dans le canal (voir Figure 9).

Si le problème persiste, essayer de chauffer le joint avec un séchoir à cheveux et la porte fermée. Veillez à ne pas endommager l'intérieur du panneau de porte ou le joint hermétique par l'application d'une chaleur trop importante.

Si le bris des conditions hermétiques persiste, il peut être nécessaire d'inverser le joint. Dans ce cas, retirer le joint de la porte en le tirant. Tourner le joint d'un demi-tour (180°). Réinstaller le joint en insérant les coins d'abord, puis continuer vers le milieu en s'assurant que le cordon est parfaitement en place dans le canal.

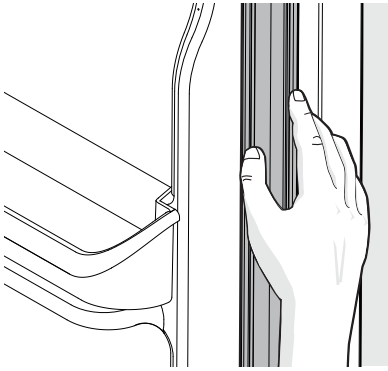

Figure 9

36. Une fois l'état d'ouverture du joint de la porte vérifié et corrigé (si nécessaire), réinstallez le couvercle de la charnière supérieure du côté opposé.

CONNEXION D'ALIMENTATION EN EAU

Modèles à glaçons uniquement

AVERTISSEMENT

Afin d'éviter une électrocution pouvant causer la mort ou de graves lésions corporelles, débranchez le cordon d'alimentation du réfrigérateur avant de raccorder la conduite d'alimentation en eau au réfrigérateur.

ATTENTION

Pour éviter des dommages matériels :

- Nous recommandons d'utiliser des tubes tressés en cuivre ou en acier inoxydable pour l'alimentation en eau. Les conduites d'alimentation en eau en plastique de ¼ po ne sont pas recommandées. Les conduites en plastique augmentent grandement le risque de fuites d'eau et le fabricant ne sera pas responsable des dommages causés dans le cas où des tuyaux en plastique sont utilisés pour la conduite d'alimentation.
- N'installez PAS de tuyaux d'alimentation en eau dans des endroits exposés au gel.
- Les produits chimiques provenant d'un adoucisseur d'eau défectueux peuvent endommager la machine à glaçons. Si la machine à glaçons est raccordée à l'adoucisseur, assurez-vous que ce dernier est bien entretenu et qu'il fonctionne adéquatement.

IMPORTANT

Assurez-vous que les raccordements de la conduite d'alimentation en eau sont conformes aux codes de plomberie locaux.

Avant de raccorder la conduite d'alimentation en eau, vous aurez besoin de ce qui suit :

- Outils de base : clé à molette, tournevis à tête plate et tournevis PhillipsMC.
- Accès à une conduite d'alimentation en eau froide dans la maison dont la pression d'eau se situe entre 30 et 100 lb/po².
- Une conduite d'alimentation en eau en cuivre ou en acier inoxydable de 6,4 mm (¼ po) de diamètre extérieur. Pour déterminer la longueur de tuyau requise, mesurez la distance comprise entre l'entrée du robinet de la machine à glaçons en arrière du réfrigérateur et votre tuyau d'eau froide. Ajoutez ensuite 2,1 m (7 pi) pour que vous puissiez déplacer le réfrigérateur pour le nettoyage (comme illustré).
- Un robinet de sectionnement pour raccorder la conduite d'alimentation au réseau domestique. N'UTILISEZ PAS de robinet d'arrêt de type autoperceur.
- Ne réutilisez pas la bague de compression et n'utilisez pas de ruban d'étanchéité pour joints filetés.
- Un écrou de compression et une bague d'extrémité (manchon) pour raccorder la conduite d'alimentation en eau en cuivre au robinet d'entrée de la machine à glaçons.

REMARQUE

Vérifiez auprès des autorités de construction locales pour obtenir des recommandations quant aux conduites d'eau et matériaux connexes avant d'installer votre nouveau réfrigérateur. Conformément aux codes de l'électricité et du bâtiment en vigueur dans votre région, Frigidaire recommande aux maisons déjà munies de robinets d'utiliser Smart Choice® son nécessaire complet de conduite d'eau, N/P 5304437642 (comprend 1,829 m (6 pi) de tube en acier inoxydable et pour les maisons sans robinets, Frigidaire recommande Smart Choice® son nécessaire complet de conduite d'eau, N/P 5304493869 (comprend 6 m (20 pi) de conduite en cuivre avec vanne à étrier autotaraudeuse. Veuillez consulter le site www.frigidaire.com/store pour plus de détails.

REMARQUE

Ces instructions ne couvrent pas l'installation d'une machine à glaçons de rechange. Suivez les instructions du kit de machine à glaçons du marché secondaire (IM117000).

Pour raccorder la conduite d'alimentation en eau au robinet d'entrée de la machine à glaçons

1. Débranchez le réfrigérateur de sa source d'alimentation électrique.
2. Placez l'extrémité de la conduite d'alimentation en eau dans l'évier ou dans un seau. Ouvrez l'alimentation en eau et vidangez la conduite jusqu'à ce que l'eau soit claire. Fermez l'alimentation en eau au niveau du robinet d'arrêt.
3. Enlevez le capuchon en plastique de l'entrée du robinet de prise d'eau et jetez-le.
4. Si vous utilisez une conduite en cuivre – glissez l'écrou de compression en cuivre, puis la bague d'extrémité (manchon) sur la conduite d'alimentation. Poussez la conduite aussi loin que possible dans la valve d'entrée d'eau (6,4 mm ou ¼ po). Glissez la bague de serrage (manchon) dans la valve d'entrée et serrez l'écrou de compression à la main sur la valve. Serrez d'un autre demi-tour à l'aide d'une clé; ÉVITER de trop serrer. Voir la Figure 1.

Si vous utilisez des tubes tressés en acier inoxydable – l'écrou et la bague d'extrémité sont déjà assemblés sur le tube. Glissez l'écrou sur l'entrée du robinet et serrez-le à la main. Serrez d'un autre demi-tour à l'aide d'une clé; ÉVITER de trop serrer. Voir la Figure 2.

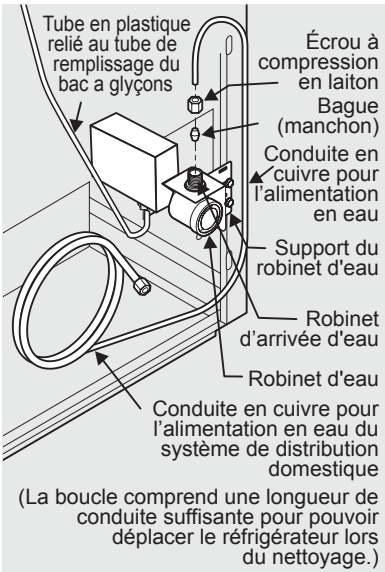

Figure 1

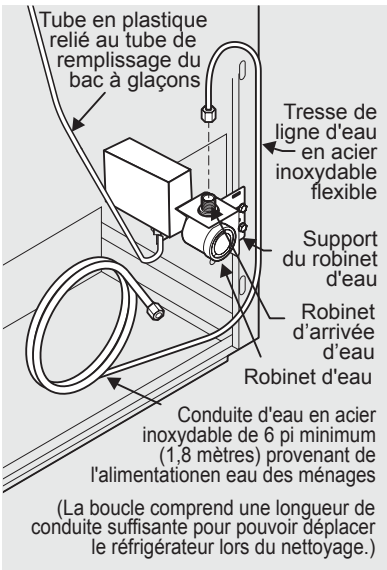

Figure 2

5. À l'aide d'un collier et d'une vis, fixez la conduite d'alimentation en eau au panneau arrière du réfrigérateur comme illustré.
6. Enroulez le surplus de conduite (tuyau en cuivre seulement) sur environ deux tours et demi à l'arrière du réfrigérateur comme illustré, disposez ensuite le serpentin de façon à ce qu'ils ne vibrent pas et ne s'usent pas contre une surface quelconque.
7. Pour allumer la machine à glaçons, appuyez sur le bouton marche / arrêt de la machine à glaçons pour que le voyant reste allumé.

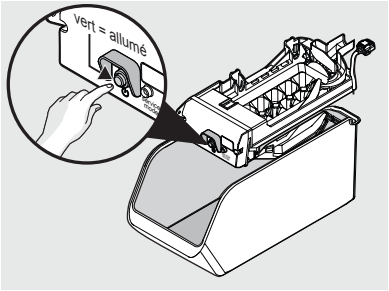

8. Ouvrez l'alimentation en eau au niveau du robinet et serrez tous les raccords qui ont des fuites.
9. Rebranchez le réfrigérateur à sa source électrique.

CONNEXION D'ALIMENTATION EN EAU

REMARQUE

Les machines à glaçons automatiques sont des accessoires optionnels que vous pouvez installer à tout moment dans la plupart des modèles. Appelez votre revendeur local pour obtenir des informations sur le kit Ice Maker 117000.

REMARQUE

Si votre réfrigérateur est équipé d'une machine à glaçons automatique, il produira un minimum de glace au cours des 24 premières heures de fonctionnement. La présence de l'air dans les nouvelles conduites de plomberie peut entraîner le cycle de la machine à glaçons 2 ou 3 fois avant de préparer un bac à glaçons plein. En l'absence d'utilisation, le remplissage du bac à glace prend environ 1 à 2 jours.New plumbing connections may cause the first production of ice cubes to be discolored or have an odd flavor. Discard ice made during the first 24 hours.

Allumer votre machine à glaçons

Après avoir complètement connecté la plomberie, vous devez ouvrir le robinet d'alimentation en eau. Placez le récipient à glaçons sous la machine à glaçons, en le repoussant aussi loin que possible. Appuyez sur le bouton Marche / Arrêt ⏻ de la machine à glaçons.

Éteindre votre machine à glaçons

Pour arrêter la machine à glaçons, appuyez sur le bouton Marche / Arrêt ⏻ de la machine à glaçons. La machine à glaçons régule la production de glace et cesse de produire de la glace lorsqu'elle est pleine et redémarre lorsque la glace est basse dans le bac à glaçons.

IMPORTANT

La machine à glaçons est expédiée en position activée. Pour assurer le bon fonctionnement de votre machine à glaçons, raccordez immédiatement l'alimentation en eau ou éteignez la machine à glaçons. Si la machine à glaçons est en marche et que l'alimentation en eau n'est pas raccordée, la soupape à eau émettra un vrombissement.

PRODUCTION DE GLAÇONS : À QUOI S'ATTENDRE

La machine à glaçons produira de 2 à 2,5 livres de glace toutes les 24 heures, en fonction des conditions d'utilisation. La glace est produite à raison de 10 cubes toutes les 100 à 160 minutes.

ATTENTION

Ne placez pas le bac à glaçons dans votre lave-vaisselle.

Période de repos

Afin d'assurer la sécurité du rangement des aliments, laissez le réfrigérateur de fonctionner avec les portes fermées pendant au moins 8 heures avant de le remplir de nourriture.

Commandes du réfrigérateur et du congélateur (certains modèles)

REMARQUE

Lors de la première mise en marche de l'appareil, réglez les contrôles sur les paramètres suggérés. Le cas échéant, ajustez les commandes après 24 heures.

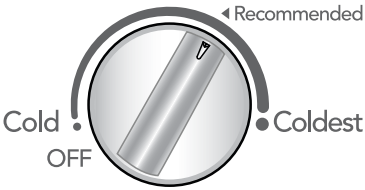

Commandes du réfrigérateur

IMPORTANT

Régler la commande de température du réfrigérateur sur « OFF » arrête le compresseur et empêche le réfrigérateur de refroidir, mais ne déconnecte pas l'alimentation de l'ampoule et des autres composants électriques. Pour mettre votre réfrigérateur hors tension, vous devez débrancher le cordon d'alimentation de la prise murale.

Réglage de la température

Réglez graduellement la température : tournez la commande par petits incréments en permettant à la température de se stabiliser.

- Pour diminuer la température, tournez le bouton vers **COLDEST (plus froid)**.
- Pour augmenter la température, tournez le bouton vers **COLD (froid)**.

Modifier le réglage de température du réfrigérateur affecte les deux compartiments. La commande auxiliaire du congélateur peut demeurer sur le réglage en usine (* sur les paramètres suggérés) ou ajustée le cas échéant; elle n'a aucun effet sur l'alimentation électrique du réfrigérateur.

Un ventilateur fait circuler l'air dans le réfrigérateur et le congélateur pour y maintenir la température. Éviter d'obturer les évents d'air froid avec des aliments pour ne pas nuire à la circulation.

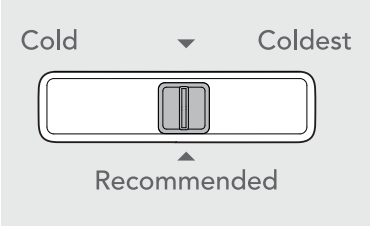

Commande auxiliaire du congélateur

Fourniture de glaçons

Les machines à glaçons automatiques sont également des accessoires optionnels qui peuvent être installés dans la plupart des modèles, à tout moment. Consultez votre revendeur local pour plus de renseignements.

Réglage des étagères

ATTENTION

Ne pas nettoyer les étagères ou couvercles en verre à l'eau chaude lorsqu'ils sont froids. Ils peuvent se briser s'ils sont exposés à des changements soudains de température ou à un impact l'impact quelconque. Le verre trempé est conçu pour se briser en de nombreux morceaux de la taille de petits cailloux. Ceci est normal. Les étagères et les couvercles en verre sont lourds. Utilisez les deux mains pour les retirer pour éviter de les laisser tomber.

ATTENTION

Pour éviter les blessures et les dommages, manipulez les étagères en verre trempé avec précaution. Ces étagères peuvent se briser subitement si elles sont craquelées, égratignées ou exposées à des changements brusques de température.

Les étagères du réfrigérateur sont facilement ajustées aux besoins individuels. Avant de régler les étagères, retirez tous les aliments.

1. Pour ajuster les étagères coulissantes, faites-les glisser en avançant et en soulevant.
2. Pour replacer l'étagère, déposez ses bords latéraux sur n'importe quelle paire de rails et poussez-la en position avec précaution.

ATTENTION

Lorsque l'étagère est retirée et remise en place, elle doit être complètement installée jusqu'à ce que le dispositif de retenue soit engagé dans la doublure et reste en place.

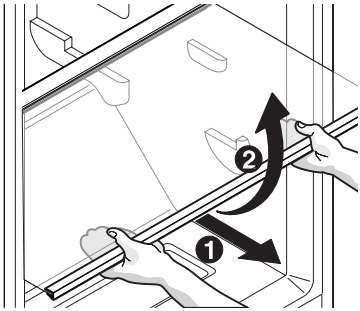

Étagère en verre

Rangement de porte

Les bacs et les étagères des portes sont fournis pour un rangement pratique des bocaux, des bouteilles et des canettes. Les articles fréquemment utilisés peuvent être rapidement sélectionnés.

Utilisez le casier laitier, situé dans le haut de la porte du réfrigérateur, pour conserver à court terme du fromage, des tartinades ou du beurre; il est plus chaud que le rangement ordinaire.

Balconnet de porte

Certains modèles sont munis de balconnets de porte ou de bacs pouvant accueillir des contenants de boissons en plastique de 4 litres (1 gal) ou d'autres récipients ou bocaux de format économique.

Pour retirer le balconnet de porte :

1. Soulevez le bac.
2. Tirez tout droit.

Pour poser le balconnet de porte :

1. Appuyez sur les côtés du bac.
2. Vous entendrez cliquer les côtés dans les onglets.

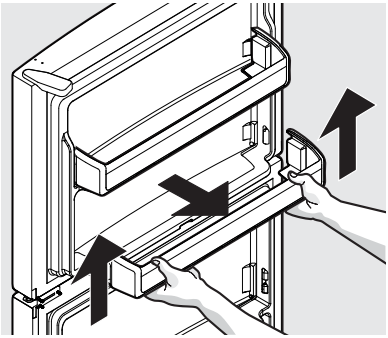

Balconnet de porte

Contrôle de l'humidité du bac à légumes (certains modèles)

Le contrôle d'humidité du bac à légumes présent sur certains modèles permet de régler l'humidité intérieure du bac. Cela peut prolonger la durée des légumes frais qui préfèrent une humidité élevée.

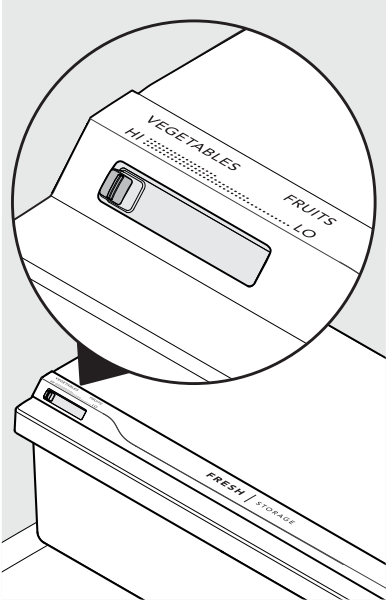

REMARQUE

Les légumes-feuilles se conservent mieux lorsque la commande d'humidité est réglée à humidité élevée ou dans un tiroir sans commande d'humidité. Ceci maintient l'entrée d'air au minimum et garde la teneur en humidité au maximum. Ranger les légumes racines et les fruits avec pelure à faible humidité.

Tiroir à charcuterie coulissant

Certains modèles sont équipés d'un tiroir à charcuterie coulissant pour le stockage des viandes, pâtes à tartiner, fromages et autres articles de charcuterie. Assurez-vous de tenir la vitre lorsque vous retirez le tiroir.

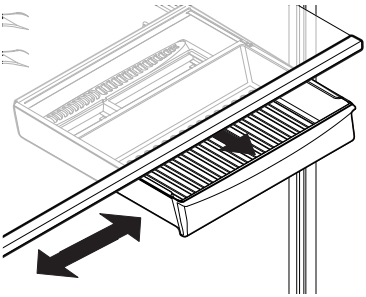

BRUITS ET ÉLÉMENTS VISUELS D'UN FONCTIONNEMENT NORMAL

Interpréter les bruits que vous pourriez entendre

Votre nouveau réfrigérateur à haut rendement énergétique peut émettre des bruits qui ne vous sont pas familiers. Ces bruits indiquent habituellement que votre réfrigérateur fonctionne correctement. Certaines surfaces, notamment le plancher, les murs et les armoires de cuisine, peuvent amplifier ces bruits.

REMARQUE

L'isolant-mousse rigide est ultra écoénergétique; il n'est toutefois pas un insonorisant.

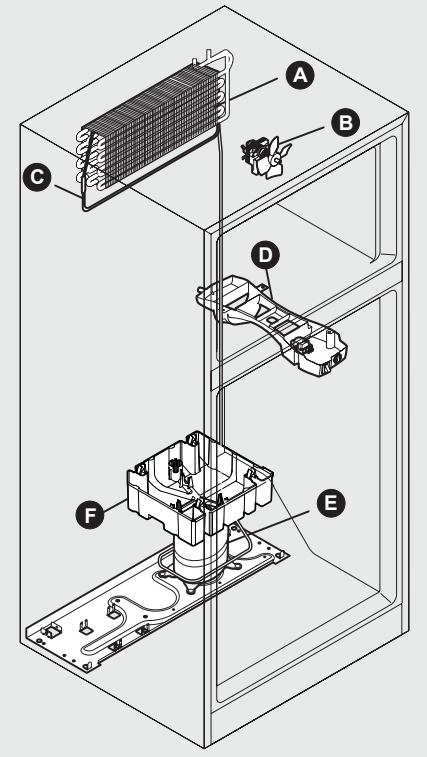

Ce qui suit est une liste des principaux composants de votre réfrigérateur et des bruits qu'ils peuvent causer :

A **Évaporateur** La circulation du fluide frigorigène dans l'évaporateur peut faire un bruit de bouillonnement ou de gargouillement.

B **Ventilateur de l'évaporateur** Vous pourriez entendre l'air poussé à travers le réfrigérateur par le ventilateur de l'évaporateur.

C **Chauffage du dégivreur** Durant les cycles de dégivrage, l'eau qui dégoutte sur l'élément chauffant de dégivrage peut émettre un sifflement ou un crépitement. Un bruit sec peut se faire entendre après le dégivrage.

IMPORTANT

Pendant le cycle de dégivrage automatique, vous pourriez voir une lueur rouge dans les évents situés sur la paroi arrière de votre congélateur. Ce fonctionnement est normal durant le cycle de dégivrage.

D **Commande de dégivrage automatique** Ces pièces peuvent émettre un déclic ou un cliquetis lorsque le système de refroidissement s'arrête ou se remet en marche. La boîte de commande peut différer de l'illustration.

E **Compresseur** Les compresseurs modernes à haut rendement énergétique tournent beaucoup plus rapidement que les anciens modèles. Le compresseur peut émettre un ronronnement aigu ou des pulsations.

F **Plateau de dégivrage** (inamovible) Vous pourriez entendre l'eau qui tombe dans le plateau de dégivrage pendant le cycle de dégivrage.

Protéger votre investissement

Garder votre réfrigérateur propre permet de conserver son apparence et prévient l'accumulation de mauvaises odeurs. Essuyez immédiatement tout renversement et nettoyez le congélateur et les compartiments pour aliments frais au moins deux fois par année. Prenez les précautions suivantes durant le nettoyage :

- N'utilisez jamais de CHLORURE ni de nettoyant avec javellisant pour nettoyer l'acier inoxydable.
- Ne lavez aucune des pièces amovibles dans le lave-vaisselle.
- Vous devez toujours débrancher le cordon d'alimentation de la prise murale avant le nettoyage.
- Enlevez les étiquettes adhésives à la main. Ne pas utiliser une lame de rasoir ou un autre instrument pointu pouvant égratigner la surface de l'appareil.
- N'enlevez pas la plaque signalétique.

N'utilisez pas de nettoyants abrasifs comme les vaporisateurs à vitres, les poudres à récurer, les liquides inflammables, les cires nettoyantes, les détersifs concentrés, les javellisants ou des nettoyants qui contiennent des produits à base de pétrole sur les pièces en plastique, les portes intérieures, les joints ou les revêtements de l'armoire. N'utilisez pas d'essuie-tout, de tampon à récurer ou tout autre matériel de nettoyage abrasif ou de solution alcaline concentrée.

REMARQUE

Si vous réglez la commande de température pour arrêter le système de refroidissement, l'éclairage et les autres composants électriques continueront à fonctionner jusqu'à ce que vous débranchiez le cordon d'alimentation de la prise murale.

ATTENTION

- Tirez le réfrigérateur en ligne droite pour le déplacer. Le balancer de gauche à droite pourrait endommager le plancher. Faites attention de ne pas déplacer le réfrigérateur au-delà de ce que permettent les raccordements de plomberie.
- Les objets humides collent aux surfaces de métal froides. Ne touchez pas aux surfaces réfrigérées si vous avez les mains mouillées ou humides.

IMPORTANT

Si vous entreposez ou déménagez votre réfrigérateur dans des températures sous le point de congélation, assurez-vous de vidanger complètement le système d'alimentation en eau. Autrement, des fuites d'eau pourraient se produire lorsque vous remettrez votre réfrigérateur en marche. Adressez-vous à un représentant de service après-vente pour faire effectuer cette opération.

Conseils pour l'entretien et le nettoyage		
Pièce	**Produits à utiliser**	**Conseils et précautions**
Intérieur et revêtements de porte	• Eau et savon • Bicarbonate de soude et eau	Utilisez 30 ml (2 c. à table) de bicarbonate de soude dans environ 1 l (1 pinte) d'eau chaude. Assurez-vous de bien essorer l'eau de l'éponge ou du chiffon avant de nettoyer autour des commandes, des ampoules DEL ou de toute pièce électrique.
Joints de porte	• Eau et savon	Essuyez les joints avec un chiffon propre et doux.
Bacs et compartiments	• Eau et savon	Utilisez un linge doux pour nettoyer les glissières et les rails des tiroirs.
Étagères de verre	• Eau et savon • Nettoyant pour verre • Vaporisateurs liquides doux	Laissez le verre se réchauffer à la température de la pièce avant de l'immerger dans l'eau chaude.
Extérieur et poignées (modèles en acier inoxydable seulement)	• Eau et savon • Nettoyants pour acier inoxydable	N'utilisez jamais de CHLORURE ni de nettoyant avec javellisant pour nettoyer l'acier inoxydable. Nettoyez l'avant et les poignées en acier inoxydable avec de l'eau savonneuse non abrasive et un linge à vaisselle. Rincez avec de l'eau propre et un linge doux. Utilisez un nettoyant pour acier inoxydable non abrasif. Ces nettoyants peuvent être achetés dans la plupart des quincailleries et des grands magasins. Suivez toujours les directives du fabricant. N'utilisez pas de nettoyant ménager à base d'ammoniaque ou de javellisant. REMARQUE : Nettoyez, essuyez et asséchez toujours dans le sens des stries pour éviter les égratignures. Lavez le reste de la caisse avec de l'eau chaude et un détergent liquide doux. Rincez bien et essuyez à sec avec un linge doux et propre.
Remplacement des ampoules	• Débrancher le réfrigérateur • Porter des gants • Enlever le couvercle de la lampe (certains modèles) • Remplacer l'ampoule brûlée • Replacer le couvercle de la lampe (certains modèles) • Rebrancher le réfrigérateur	**ATTENTION** : Porter des gants pour remplacer les ampoules pour éviter de vous couper. Utiliser des ampoules de puissance totale équivalente (wattage)

AVANT DE FAIRE APPEL AU SERVICE APRÈS-VENTE

1-800-374-4432 Aux États-Unis
1-800-265-8352 Au Canada

Visitez notre site Web à
www.frigidaire.com

Situations courantes	Consultez cette liste avant d'appeler le réparateur. Cela peut vous faire économiser temps et argent. La liste comprend des situations courantes qui ne résultent pas d'un vice de fabrication ou de matériau.
Le réfrigérateur ne fonctionne pas.	• Assurez-vous que la fiche est bien enfoncée dans la prise. • Vérifiez/remplacez le fusible par un fusible à action retardée de 15 A. Réenclenchez le disjoncteur. • La commande du réfrigérateur est réglée sur « OFF ». • Possiblement qu'un cycle de dégivrage est en cours. Attendre 20 minutes et revérifier.
La température du congélateur est plus basse que souhaité. La température de réfrigérateur est satisfaisante.	• Régler la commande auxiliaire du congélateur sur une température plus chaude jusqu'à ce qu'elle soit adéquate. Allouer 24 heures pour permettre à la température de se stabiliser.
La température de réfrigérateur est trop froide. La température de congélateur est satisfaisante.	• Régler le réfrigérateur sur une température plus chaude. Allouer 24 heures pour permettre à la température de se stabiliser. Vérifier ensuite la température du congélateur et ajuster le cas échéant.
La température du congélateur est plus élevée que souhaité. La température du réfrigérateur est satisfaisante.	• Régler la commande auxiliaire du congélateur sur une température plus froide jusqu'à ce qu'elle soit adéquate. Allouer 24 heures pour permettre à la température de se stabiliser.
La température de réfrigérateur est trop chaude. La température de congélateur est satisfaisante.	• Régler le réfrigérateur sur une température plus froide. Allouer 24 heures pour permettre à la température de se stabiliser. Vérifier ensuite la température du réfrigérateur et ajuster le cas échéant.
Le réfrigérateur est bruyant ou il vibre.	• L'armoire n'est pas de niveau. • Le plancher est trop faible. • Voir la section Bruits et éléments visuels d'un fonctionnement normal.
Mauvaises odeurs venant du réfrigérateur.	• Nettoyer l'intérieur. • Les aliments qui produisent des odeurs doivent être couverts ou enveloppés.
L'ampoule de l'armoire ne fonctionne pas.	• Remplacer l'ampoule. • Assurez-vous que la fiche est bien enfoncée dans la prise. • L'interrupteur est possiblement coincé. Appuyer sur l'interrupteur situé sur la paroi du réfrigérateur pour le décoincer.

GARANTIE POUR UN APPAREIL ÉLECTROMÉNAGER

Votre électroménager est couvert par une garantie de un an. Pendant un an, à partir de la date d'achat, Electrolux paiera tous les coûts de réparation ou de remplacement de pièces de cet électroménager comportant des défauts de main-d'œuvre ou de matériaux lorsqu'il est correctement installé, entretenu et utilisé conformément aux instructions du fabricant ci-incluses.

Exclusions

La garantie ne couvre pas les éléments suivants :

1. Les produits dont le numéro de série original a été effacé, modifié ou ne peut être aisément déterminé.
2. Un produit transféré de son propriétaire original vers une tierce partie ou qui a été expédié hors des É.-U. ou du Canada.
3. De la rouille à l'intérieur ou à l'extérieur de l'appareil.
4. Les produits achetés « comme tels » ne sont pas couverts par la garantie.
5. Les pertes d'aliments à la suite de tout bris de réfrigérateur ou de congélateur.
6. Les produits utilisés dans un environnement commercial.
7. Les appels de service pour une raison autre qu'un mauvais fonctionnement ou qu'un défaut de matériel ou de main-d'œuvre, ou les appareil électroménager non utilisés à des fins domestiques ou utilisés autrement qu'en conformité avec les directives prévues.
8. Les appels de service pour corriger l'installation de votre électroménager ou pour vous apprendre comment vous servir de votre appareil.
9. Les frais encourus pour rendre l'appareil accessible pour une réparation, p. ex., enlever des garnitures, les armoires, les étagères, etc. qui ne faisaient pas partie de l'appareil lorsqu'il a quitté l'usine.
10. Les appels de service pour réparer ou remplacer des ampoules, des filtres à air, filtres à eau, d'autre matériel ou des boutons, poignées ou autres pièces esthétiques.
11. Les frais supplémentaires, y compris, mais non limité à toute heure supplémentaire, la fin de semaine, pendant un jour férié ou les vacances, les péages, les frais de traversier, le kilométrage ou les frais pour les appels de service dans des régions éloignées, y compris l'état de l'Alaska.
12. Les dommages causés au fini de l'électroménager ou au domicile au cours de l'installation, y compris, mais sans s'y limiter, aux planchers, armoires, murs, etc.
13. Les dommages causés par : des réparations effectuées par des techniciens non autorisés; l'utilisation de pièces autres que les pièces Electrolux ou les pièces obtenues chez un réparateur autorisé; ou en raison de phénomènes extérieurs comme l'abus, mauvais usage, un bloc d'alimentation inadéquat, les accidents, incendies, ou les cas de force majeure.

AVIS DE NON-RESPONSABILITÉ DE GARANTIES IMPLICITES; LIMITATION DES RECOURS

LE SEUL ET UNIQUE RECOURS DU CLIENT DÉCOULANT DE CETTE GARANTIE LIMITÉE OU AUTRE SE LIMITE À LA RÉPARATION OU AU REMPLACEMENT DU PRODUIT SELON LES DISPOSITIONS PRÉVUES AUX PRÉSENTES. LES RÉCLAMATIONS FONDÉES SUR DES GARANTIES IMPLICITES, INCLUANT LES GARANTIES DE VALEUR MARCHANDE OU D'ADÉQUATION À UN USAGE PARTICULIER, SONT VALABLES POUR UN AN OU SE LIMITENT AU PLUS COURT DÉLAI FIXÉ PAR LA LOI, MAIS NON MOINS D'UN AN. ELECTROLUX NE PEUT ÊTRE TENUE RESPONSABLE DE TOUT DOMMAGE IMMATÉRIEL OU DOMMAGE-INTÉRÊT ACCESSOIRE COMME DES DÉGÂTS MATÉRIELS ET DES FRAIS ACCESSOIRES DÉCOULANT DE TOUT MANQUEMENT À CETTE GARANTIE LIMITÉE ÉCRITE OU DE TOUTE AUTRE GARANTIE IMPLICITE. CERTAINS ÉTATS, TERRITOIRES OU CERTAINES PROVINCES N'AUTORISENT PAS L'EXCLUSION OU LA LIMITATION DE DOMMAGES IMMATÉRIELS OU ACCESSOIRES, OU LES LIMITATIONS DE LA DURÉE D'UNE GARANTIE IMPLICITE DE SORTE QUE LESDITES LIMITATIONS PEUVENT NE PAS S'APPLIQUER À VOUS. CETTE GARANTIE ÉCRITE VOUS CONFÈRE DES DROITS EXCLUSIFS. VOUS POUVEZ ÉGALEMENT BÉNÉFICIER D'AUTRES DROITS QUI VARIENT D'UN ÉTAT, TERRITOIRE OU D'UNE PROVINCE À L'AUTRE.

En cas de réparation

Conservez votre reçu, votre bon de livraison ou toute autre preuve valide de paiement pour déterminer la période de garantie en cas de réparation. Si une réparation est effectuée, il est dans votre intérêt fondamental d'obtenir et de conserver tous les reçus. Les réparations à effectuer en vertu de la présente garantie doivent être approuvées en communiquant avec Electrolux aux adresses ou numéros de téléphone ci-dessous.

Cette garantie s'applique uniquement aux États-Unis et au Canada. Aux États-Unis, votre appareil est garanti par Electrolux Major Appliances North America, une division d'Electrolux Home Products, Inc. Au Canada, votre appareil est garanti par Electrolux Canada Corp. Electrolux n'autorise personne à modifier ou ajouter des obligations en vertu de la présente garantie. Les obligations de réparation et les pièces couvertes par cette garantie doivent être effectuées par Electrolux ou un centre de service autorisé. Les caractéristiques et spécifications décrites ou illustrées sont indiquées sous réserve de modifications sans préavis.

Aux É.-U. :
1.800.374-4432
Frigidaire
10200 David Taylor Drive
Charlotte, NC 28262 USA

Electrolux

Au Canada :
1.800.265.8352
Electrolux Canada Corp.
5855 Terry Fox Way
Mississauga, Ontario, Canada
L5V 3E4