VEVOR

Upgrade · The Home Creator Way

# Electric Hydraulic Jack

**MODEL :ZSY01-2**

VEVOR
Upgrade·The Home Creator Way

# Electric Hydraulic Jack

**MODEL:ZSY01-2**




<Picture Only For Reference >

This is the original instruction, please read all manual instructions carefully before operating. VEVOR reserves a clear interpretation of our user manual. The appearance of the product shall be subject to the product you received. Please forgive us that we won't inform you again if there are any technology or software updates on our product.

| | |
|---|---|
|  | **WARNING:** Read and understand this entire manual before operating or servicing this product. Failure to follow these warnings and instructions can cause personal injury or damage to valuable property. |
|  | **FCC Information:**<br>**CAUTION:** Changes or modifications not expressly approved by the party responsible for compliance could void the user's authority to operate the equipment!<br>This device complies with Part 15 of the FCC Rules. Operation is subject to the following two conditions:<br>1) This product may cause harmful interference.<br>2)This product must accept any interference received, including interference that may cause undesired operation.<br>**WARNING:** Changes or modifications to this product not expressly approved by the party.responsible for compliance could void the user's authority to operate the product.<br>**Note:** This product has been tested and found to comply with the limits for a Class B digital device pursuant to Part 15 of the FCC Rules, These limits are designed to provide reasonable protection against harmful interference in a residential installation.<br>This product generates, uses and can radiate radio frequency energy, and if not installed and used in accordance with the instructions, may cause harmful interference to radio communications. However, there is no guarantee that interference will not occur in a particular installation. If this product does cause harmful interference to radio or television reception,which can be determined by turning the product off and on, the user is encouraged to try to correct the interference by one or more of the following measures.<br>· Reorient or relocate the receiving antenna.<br>· Increase the distance between the product and receiver.<br>· Connect the product to an outlet on a circuit different from that to which the receiver is connected.<br>· Consult the dealer or an experienced radio/TV technician for assistance. |

| | |
|---|---|
|  | **CORERECT DISPOSAL**<br>This product is subject to the provision of European Directive 2012/19/EC. The symbol showing a wheelie bin crossed through indicates that the product requires separate refuse collection in the European Union. This applies to the product and all accessories marked with this symbol. Products marked as such may not be discarded with normal domestic waste, but must be taken to a collection point for recycling electrical and electronic devices |

# GENERAL

(1) The product complies with relevant standards and regulations.Installation of this device must comply with all applicable regulations, and it should only be operated in well-ventilated areas. Please read the user manual before installing and using this equipment.

(2) This appliance is not intended for use by persons (including children) with reduced physical, sensory or mental capabilities, or lack of experience and knowledge, unless they have been given supervision or instruction concerning use of the appliance by a person responsible for their safety.

(3) Children shall not play with the appliance.

(4) This appliance shall not be used by children. Keep the appliance and its cord out of reach of children.

(5) Please properly keep product. Check whether the product is abnormal before use.If it is abnormal, please stop using it.

(6) Please use the product according to the intended use, warn of potential injury from misuse.

# SAFETY WARNINGS

- The product complies with BS EN 1494 standards and regulations. Installation of this device must comply with all applicable regulations, and only using the jackon level ground and where to place thejack for safe lifting. Please read the user manual before installing and using this equipment.
- It is forbidden to lift peopleor animals
- It is not allowed to work under theraised load until it is secured by suitable means

- No modifications shall be carried outwhich adversely affect the complianceof the jack with this standard.
- Only using the jackon level ground .
- If the jack is damaged, it must be maintenance and repair by the manufacturer or its service agent.
- The product is not waterproof, must not be immersed.
- The material of the cover is plastic, which is easy to break, please handle it with care when using. Then if carrying it, please with the handle, NOT lifting the pressure rod.
- Do not overhaul the machine to avoid destroying the machine.
- Do not work for long time. When not using, please cut off the power.
- Avoid the machine dropping into the water and using in the bad condition.
- Check the power to match well with DC 12V/15A Car Cigarette Lighter before using.
- Take notice of the smooth floor and loading capacity when using, also pay attention to finding the exact loading position of the car before the operation of lifting.
- Do not overload when using the machine, make sure to keep upright with the lifting car at the same time, never operate it aslant.
- Do not pull the power cable casually when using, avoid the cable broken or short circuit.
- If the supply cord is damaged, it must be replaced by a special cord or assembly available from the manufacturer or its service agent.
- In the process of using the machine, ensure the operator stay with it all time, in case the operator have to leave for a short while, please shut off the machine first.
- After lifting the vehicle, use a compliant permanent support stand to secure it before changing the tire. **Never access the area under the vehicle.**
- The machine adopts the power of precise hydraulic oil, please keep the adequate ventilation, avoid doing it in the environment of high temperature and rather low temperature, while the suitable temperature should be from -15℃ to 50℃.
- To reduce the risk of injury, close supervision is necessary when an appliance is used near children.

- Do not contact moving parts.
- Only use attachments recommended or sold by the manufacturer.
- Risk of Electric Shock. Do not expose tro rain, store indoors.
- To disconnect, turn all controls to the off position, then remove plug from outlet.
- Do not unplug by pulling on cord. To unplug, grasp the plug, not the cord.
- Unplug from outlet when not in use and before servicing or cleaning.
- Do not operate the jack with a damaged cord or plug, or after the jack malfunctions or is dropped or damaged in any manner. Return appliance to the nearest authorized service facility for examination, repair, or electrical or mechanical adjustment.
- To reduce the risk of electrical shock, do not put the jack in water or other liquid. Do not place or store appliance where it can fall or be pulled into a tub or sink.

# SAVE THESE INSTRUCTIONS

## WARNING FOR USE

- It can only be used for car maintenance, not for other purposes.
- Only suitable for lifting on horizontal hard surfaces.
- Ensure the vehicle is properly parked, the engine is turned off, and the parking brake is fully engaged.



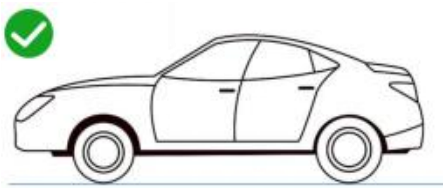

**CAUTION:** The maximum lifted weight of the vehicle (including its own weight) shall not exceed 5 tons!



**CAUTION:Only support the single wheel off the ground to use!**

## STRUCTURAL DIAGRAM

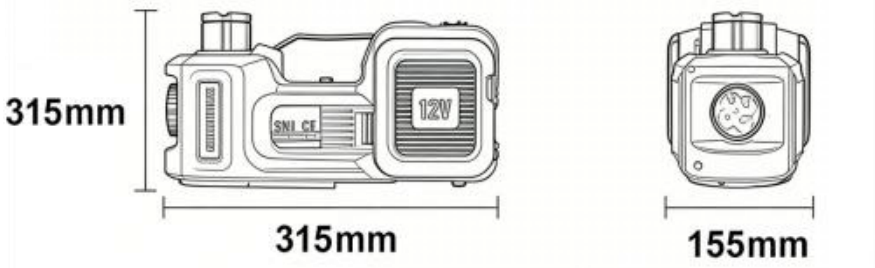


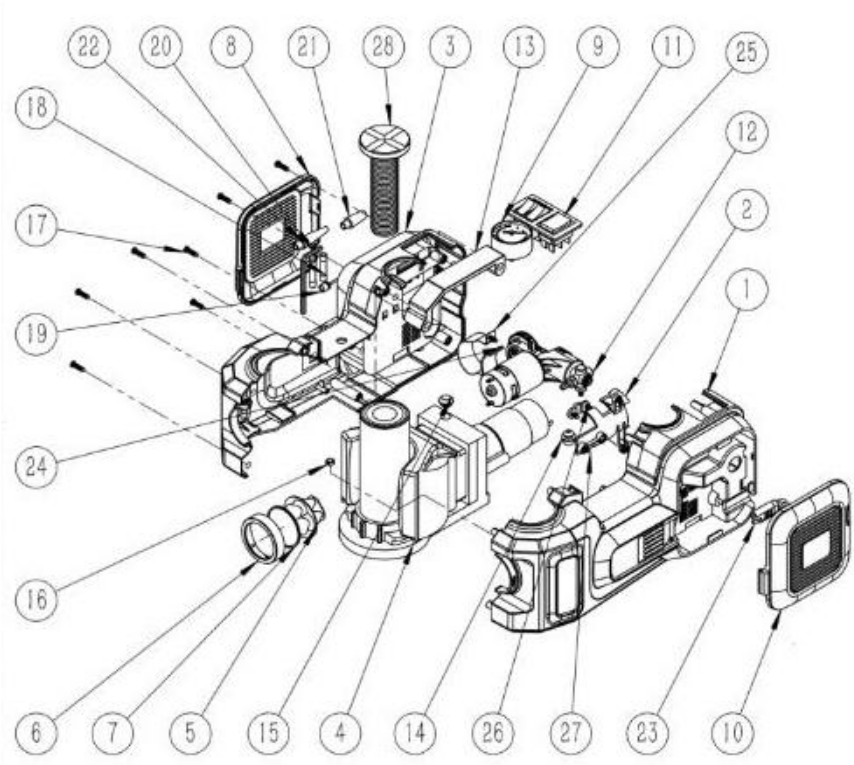

| Item | Part Name | QTY | Item | Part Name | QTY |
|---|---|---|---|---|---|
| **1** | Housing 1 | 1 | **15** | Rubber Plug | 1 |
| **2** | Air Pump Mounting Bracket | 1 | **16** | LED Light | 1 |
| **3** | Housing 2 | 1 | **17** | M4x16 Screws | 8 |
| **4** | Hydraulic Main Body | 1 | **18** | Fuses | 2 |
| **5** | Work Light | 1 | **19** | Ball Needle Air Chuck | 1 |
| **6** | Light Cover | 1 | **20** | 4mm Hex Key | 1 |
| **7** | Lens | 1 | **21** | Presta Valve Short Grommet | 1 |
| **8** | Door Cover 1 | 1 | **22** | Presta Valve Long Grommet | 1 |
| **9** | Air Pressure Gauge | 1 | **23** | Wired Power Plug | 1 |
| **10** | Door Cover 2 | 1 | **24** | Square Rubber Pad | 1 |
| **11** | Mechanical Switch | 1 | **25** | Hoop Clamp | 1 |
| **12** | Air Pump | 1 | **26** | Cable Clip | 1 |
| **13** | Handle | 1 | **27** | M4x12 Mounting Screws | 7 |
| **14** | Rubber Feet | 2 | **28** | Jack Head | 1 |

| Part of the Function Description | | |
|---|---|---|
| **No.** | **Name** | **Function description** |
| 9 | Pressure Gauge | Show the pressure |
| 11 | Switches | Please check Diagram 3 |
| 13 | Handle | If moving the jack, please hold here |
| 14 | Rubber Foot | Shock proof and Anti-skidding |
| 15 | Rubber Plug and Safety Valve | Unlock the piston rod in emergency |
| 28 | Adjusting Screw | Adjust the distance of the piston rod and automobile chassis |

## SWITCHES FUNCTION

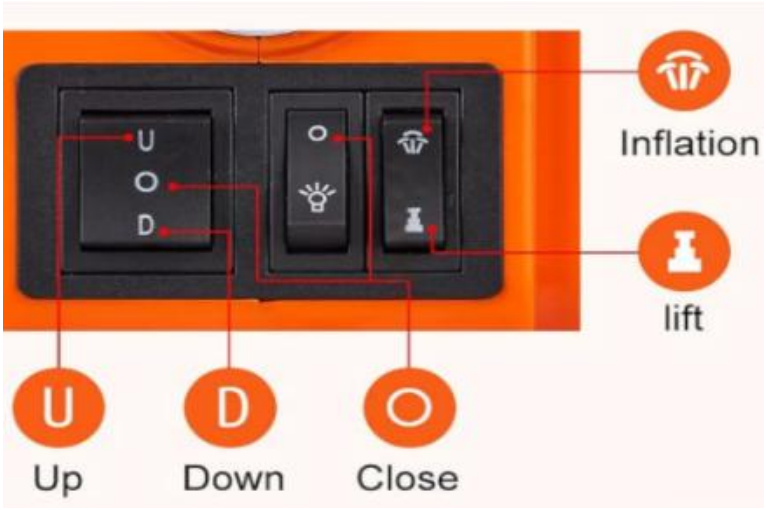


**1. Switch to "Inflation"** **when using the Inflation function.**

**2. Switch to "Lift"** **when using the lift function, At this time, long-press "U" , the jack up; long-press "D" the jack down.**

**3. Switch to "** **", the lamp lit up.**

# APPLICATION METHOD

## The Jack Function:

(1) Stop the car, tension the car brake.

(2) Check the switch whether it is to the **"Lift"** position, if no, please do it so first, then connect the power plug into the car cigarette lighter. **Otherwise, once the power is connected, the air pump will start immediately.**





(3) Put the jack in the side of car tyre, and ensure the centre of piston rod to align the loading part of automobile chassis, then rotate the adjusting screw to make it close to the automobile chassis as far as possible.

(4) Switch to “Lift”, long-press switch “Up” , then the jack will start to work(lift), till the distance between the car tyre and the floor is about 5cm, release the power switch, while the power is disconnected, the machine would lock automatically and wouldn’t fall. **Then use safety brackets to support the vehicle.**

(5) After changing the tyre, long-press switch“Down” , the jack would start to fall in a constant rate.

(6) Finish all, please collect the cables and tools in the line winding box.

## Inflation Function:

(1) Prepare for the equipment well, pull out the air hose and choose the suitable inflatable head to connect, then turn on the power.

(2) Switch to “Inflation” , then it would start to inflate, please check the change of the pressure gauge.

(3) If finishing, please close the power first, then pull out the inflatable head to collect in the tool box. Later also pull out the plug from the cigarette lighter,then collect the cables into the tool box.

# SPECIFICATION

## For Jack

| Model | ZSY01-2 |
|---|---|
| Input Voltage | DC12V |
| Max Input Power: | 180W |
| Capacity | 1.8t |
| Normal Lifting Range | 155-360mm |
| Higher Lifting Range | 155-450mm |

## For Inflator Pump

| | |
|---|---|
| Input Voltage | DC12V |
| Max Input Power: | 180W |
| Rating Pressure | 36psi/2.5bar |
| Max Pressure | 150psi |
| Max flow | 21.67L/min |

# FAULT DIAGNOSIS

## 1. The Jack couldn't work

a). Check whether turning on the auto power.

b). Inspect whether the function switch is adjusted to the relevant function position.

c).The pilot lamp for the cigarette lighter plug is lighted or not, if not, please re-connect the plug; if re-connecting it, still no lighting, please check whether the inside fuse of the cigarette lighter plug is destroyed.

d). Whether the plug for the power cable of jack is loosen with the jack or falling off.

**The socket is no electric or loosen, or check the cable, please connect the power correctly;**

**If the power switch is in the position of “**  **” , please adjust the switch to “**  **”; Check the plug of cigarette lighter, whether the fuse is destroyed, if it is destroyed, please replace it, then try again.**

## 2. Not Inflating

a).Check whether starting the inflator pump.

b). Whether the gas nozzle of air hose is rightly connected with tyre gas nozzle.

c). inspect the air hose whether leaking air because of being destroyed in emergency.

## 3. The Jack piston rod couldn’t be risen

a). Confirm whether starting the motor.

b). Whether the function switch is adjusted to the JACK function position, and also check the direction switch for “Up”/“Down”

c). Check whether the lowest temperature is within the range of suitable temperature for this product, if not, please preheating the jack first, making the hydraulic oil thaw, then using it.

d). Not using for long time maybe cause the oil is not smooth, please first press “Down” switch for starting one minute, then press “Up” switch.

## 4. The Jack piston rod couldn’t be fallen

a). Confirm whether starting the motor.

b).Whether the function switch is adjusted to the JACK function position, and also check the direction switch for “Up”/“Down”

c). Not using for long time maybe cause the oil is not smooth, please first press“Up”switch for starting five seconds ,then press “Down”switch.

**After trying the above measures, the jack piston rod can not be dropped, remove the head of safety valve (See picture below), loose the safety valve with six-angle spanner( rotate about half circle by anticlockwise) till the piston rod falls to the prior position, then tightening it.**

## ⚠Warning

**When loosening the safety valve, be sure to pay attention to the car tire has been completely replaced, and to slowly loosen counterclockwise and avoid too fast, always pay attention to the car down, to avoid being pressured by the car.**




**SCAN THE OR CODE TO VIEW THE INSTALLATION VIDEO**

# PACKAGE CONTENTS



**Manufacturer: Shanghai Sishun International Trade Co., Ltd.**
**Address:Room JT2388, 4th Floor, Building 2, No. 599 Wanzhen Road, Zhenxin Xincun Street, Jiading District, Shanghai, China**
**E-mail: support@vevor.com**



VEVOR

Upgrade · The Home Creator Way

# Cric hydraulique électrique

**MODÈLE :ZSY01-2**

VEVOR
Upgrade·The Home Creator Way

# Electric Hydraulic Jack

## MODÈLE : ZSY01-2




<Image à titre indicatif uniquement>

Voici le mode d'emploi original. Veuillez lire attentivement toutes les instructions du manuel avant utilisation. VEVOR se réserve le droit d'interpréter ce manuel à sa guise. L'apparence du produit que vous recevrez peut différer. Nous vous prions de nous excuser si nous ne vous informons pas des mises à jour techniques ou logicielles concernant notre produit.

| | |
|---|---|
|  | **AVERTISSEMENT :** Veuillez lire et comprendre l'intégralité de ce manuel avant d'utiliser ou d'entretenir ce produit. Le non-respect de ces avertissements et instructions peut entraîner des blessures ou des dommages matériels. |
|  | **Informations de la FCC :**<br>**ATTENTION :** Les changements ou modifications non expressément approuvés par la partie responsable de la conformité pourraient annuler le droit de l'utilisateur à utiliser l'équipement !<br>Cet appareil est conforme à la partie 15 des règles de la FCC. Son fonctionnement est soumis aux deux conditions suivantes :<br>1) Ce produit peut provoquer des interférences nuisibles.<br>2) Ce produit doit accepter toute interférence reçue, y compris les interférences pouvant entraîner un fonctionnement indésirable.<br>**AVERTISSEMENT :** Toute modification apportée à ce produit sans l'autorisation expresse de la partie responsable de sa conformité peut annuler le droit de l'utilisateur à utiliser le produit.<br>**Remarque :** Ce produit a été testé et déclaré conforme aux limites applicables aux appareils numériques de classe B, conformément à la partie 15 des règles de la FCC. Ces limites sont conçues pour offrir une protection raisonnable contre les interférences nuisibles dans une installation résidentielle.<br>Ce produit génère, utilise et peut émettre de l'énergie radiofréquence. S'il n'est pas installé et utilisé conformément aux instructions, il peut causer des interférences nuisibles aux communications radio. Toutefois, il n'existe aucune garantie que des interférences ne se produiront pas dans une installation particulière. Si ce produit cause des interférences nuisibles à la réception radio ou télévisée (ce qui peut être déterminé en l'éteignant et en le rallumant), l'utilisateur est invité à essayer de corriger ces interférences en appliquant une ou plusieurs des mesures suivantes.<br>• Réorienter ou déplacer l'antenne de réception.<br>• Augmenter la distance entre le produit et le destinataire.<br>• Branchez le produit sur une prise de courant d'un circuit différent de |

| | |
|---|---|
| | celui auquel le récepteur est branché.<br>• Consultez votre revendeur ou un technicien radio/TV expérimenté pour obtenir de l'aide. |
| 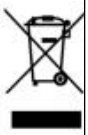 | **ÉLIMINATION CORRECTE**<br>Ce produit est soumis aux dispositions de la directive européenne 2012/19/CE. Le symbole représentant une poubelle barrée indique que le produit doit être collecté séparément des déchets ménagers dans l'Union européenne. Ceci s'applique au produit et à tous les accessoires portant ce symbole. Les produits ainsi marqués ne doivent pas être jetés avec les ordures ménagères ordinaires, mais doivent être déposés dans un point de collecte pour le recyclage des appareils électriques et électroniques (EEED). |

# GÉNÉRAL

(7) Ce produit est conforme aux normes et réglementations en vigueur. Son installation doit respecter toutes les réglementations applicables et son utilisation doit se faire uniquement dans des endroits bien ventilés. Veuillez lire attentivement le manuel d'utilisation avant d'installer et d'utiliser cet équipement.

(8) Cet appareil n'est pas destiné à être utilisé par des personnes (y compris les enfants) dont les capacités physiques, sensorielles ou mentales sont réduites, ou qui manquent d'expérience et de connaissances, à moins qu'elles n'aient été supervisées ou qu'elles n'aient reçu des instructions concernant l'utilisation de l'appareil de la part d'une personne responsable de leur sécurité.

(9) Les enfants ne doivent pas jouer avec cet appareil .

(10) Cet appareil ne doit pas être utilisé par des enfants. Gardez l'appareil et son cordon hors de portée des enfants.

(11) Veuillez conserver le produit correctement. Vérifiez son état avant utilisation. En cas d'anomalie, cessez immédiatement l'utilisation.

(12) Veuillez utiliser le produit conformément à son usage prévu et prendre connaissance des risques de blessures liés à une mauvaise utilisation.

# AVERTISSEMENTS DE SÉCURITÉ

- Ce produit est conforme à la norme BS EN 1494. Son installation doit

respecter la réglementation en vigueur et le cric doit être utilisé uniquement sur un sol plat et à l'endroit prévu pour un levage en toute sécurité. Veuillez lire attentivement le manuel d'utilisation avant toute installation et utilisation.

- Il est interdit de soulever des personnes ou des animaux
- Il est interdit de travailler sous la charge levée tant qu'elle n'est pas sécurisée par des moyens appropriés.
- Aucune modification ne doit être apportée qui puisse nuire à la conformité du cric à cette norme.
- Utilisation exclusive du terrain de niveau jackon.
- Si le cric est endommagé, il doit être entretenu et réparé par le fabricant ou son agent de service.
- Ce produit n'est pas étanche et ne doit pas être immergé.
- Le couvercle est en plastique, un matériau fragile ; veuillez le manipuler avec précaution. Lors du transport, veuillez utiliser la poignée et ne pas soulever la tige de pression.
- Ne pas réviser la machine pour éviter de la détruire.
- Ne pas laisser fonctionner en continu. Couper l'alimentation lorsqu'on ne l'utilise pas.
- Évitez de faire tomber la machine dans l'eau et de l'utiliser en mauvais état.
- Vérifiez que la puissance correspond bien à celle d'un allume-cigare 12 V CC/15 A avant utilisation.
- Lors de l'utilisation, veillez à ce que le sol soit lisse et à la capacité de charge, et assurez-vous de trouver la position de chargement exacte du véhicule avant de procéder au levage.
- Ne surchargez pas la machine lors de son utilisation, assurez-vous de maintenir le chariot élévateur en position verticale et ne l'utilisez jamais en biais.
- Ne tirez pas brusquement sur le câble d'alimentation pendant son utilisation, afin d'éviter toute rupture ou court-circuit.
- Si le cordon d'alimentation est endommagé, il doit être remplacé par un cordon ou un ensemble spécial disponible auprès du fabricant ou de son agent de service.
- Lors de l'utilisation de la machine, assurez-vous que l'opérateur reste à proximité en permanence. Si l'opérateur doit s'absenter brièvement, veuillez d'abord éteindre la machine.

- Après avoir soulevé le véhicule, utilisez un support permanent conforme aux normes pour le sécuriser avant de changer le pneu. **N'accédez jamais à la zone située sous le véhicule.**
- La machine utilise la puissance d'une huile hydraulique de précision, veuillez maintenir une ventilation adéquate, éviter de le faire dans un environnement à température élevée et une température plutôt basse, alors que la température appropriée devrait être de -15℃ à 50℃.
- Pour réduire les risques de blessure, une surveillance étroite est nécessaire lorsqu'un appareil est utilisé à proximité d'enfants.
- Ne pas toucher les pièces mobiles.
- Utilisez uniquement les accessoires recommandés ou vendus par le fabricant.
- Risque de choc électrique. Ne pas exposer à la pluie, ranger à l'intérieur.
- Pour débrancher, mettez toutes les commandes sur la position arrêt, puis retirez la fiche de la prise de courant.
- Ne débranchez pas en tirant sur le cordon. Pour débrancher, saisissez la prise, et non le cordon.
- Débranchez l'appareil de la prise lorsqu'il n'est pas utilisé et avant toute intervention ou nettoyage.
- N’utilisez pas la prise si le cordon ou la fiche est endommagé(e), ou si la prise présente un dysfonctionnement, une chute ou tout autre dommage. Rapportez l’appareil au centre de service agréé le plus proche pour un examen, une réparation ou un réglage électrique ou mécanique.
- Pour réduire les risques d'électrocution, ne plongez pas le cric dans l'eau ou tout autre liquide. Ne placez ni ne rangez l'appareil à un endroit où il pourrait tomber ou être entraîné dans une baignoire ou un évier.

# CONSERVEZ CES INSTRUCTIONS

## AVERTISSEMENT CONCERNANT L'UTILISATION

- Il ne peut être utilisé que pour l'entretien automobile, et non à d'autres fins.
- Convient uniquement pour le levage sur des surfaces dures horizontales.
- Assurez-vous que le véhicule est correctement stationné, que le moteur est éteint et que le frein de stationnement est complètement serré.



**PRUDENCE:** Le poids maximal soulevé du véhicule (y compris son propre poids) ne doit pas dépasser 5 tonnes !



**CAUTION:Only support the single wheel off the ground to use!**

## DIAGRAMME

## STRUCTUREL

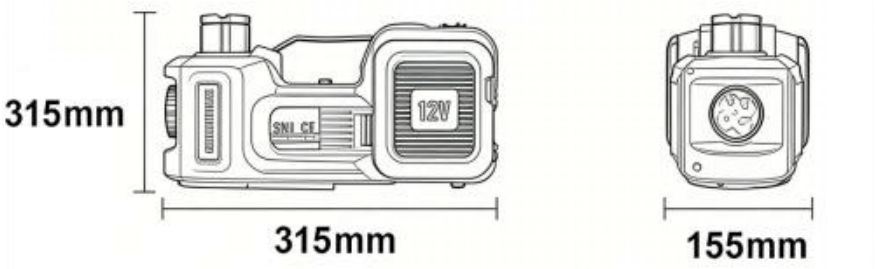

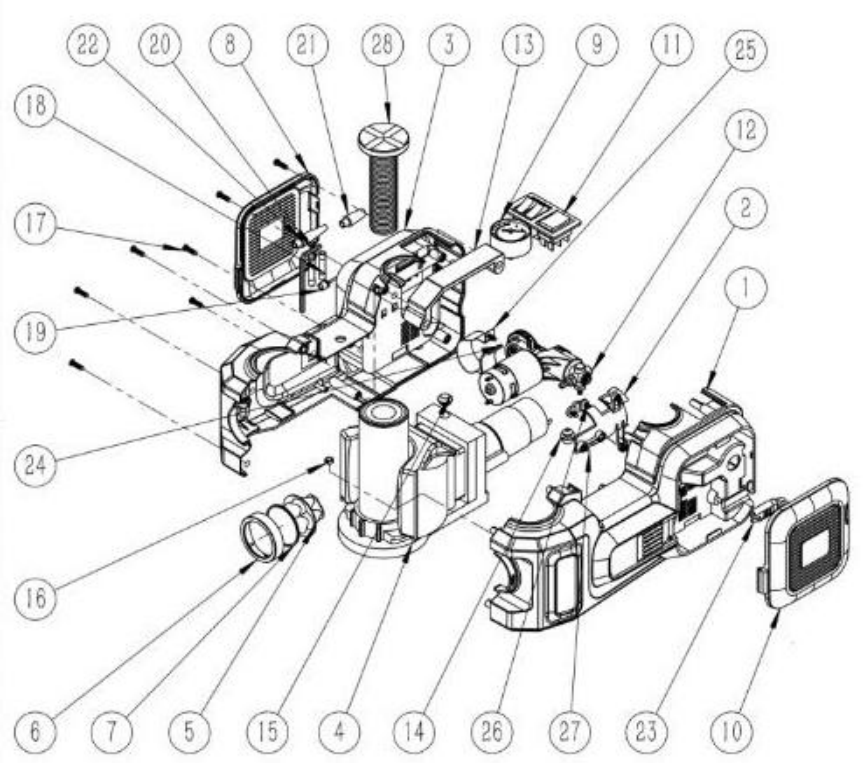


| Article | Nom de la pièce | Qté | Article | Nom de la pièce | Qté |
|---|---|---|---|---|---|
| **1** | Logement 1 | 1 | **15** | Bouchon en caoutchouc | 1 |
| **2** | Support de montage pour pompe à air | 1 | **16** | Lumière LED | 1 |
| **3** | Logement 2 | 1 | **17** | Vis M4x16 | 8 |
| **4** | Corps principal hydraulique | 1 | **18** | Fusibles | 2 |
| **5** | Lampe de travail | 1 | **19** | Mandrin pneumatique à aiguille sphérique | 1 |
| **6** | Couverture légère | 1 | **20** | Clé hexagonale de 4 mm | 1 |

| | | | | | |
|---|---|---|---|---|---|
| **7** | Lentille | 1 | **21** | Joint court de valve Presta | 1 |
| **8** | Couvercle de porte 1 | 1 | **22** | Joint long pour valve Presta | 1 |
| **9** | Manomètre à air | 1 | **23** | Prise d'alimentation filaire | 1 |
| **10** | Couvercle de porte 2 | 1 | **24** | Coussinet carré en caoutchouc | 1 |
| **11** | Interrupteur mécanique | 1 | **25** | Pince à anneau | 1 |
| **12** | Pompe à air | 1 | **26** | Clip de câble | 1 |
| **13** | Poignée | 1 | **27** | Vis de fixation M4x12 | 7 |
| **14** | Pieds en caoutchouc | 2 | **28** | Tête de Jack | 1 |

| Extrait de la description de la fonction | | |
|---|---|---|
| **Non.** | **Nom** | **Description de la fonction** |
| 9 | Manomètre | Montrez la pression |
| 11 | Interrupteurs | Veuillez consulter le schéma 3 |
| 13 | Poignée | Si vous déplacez le cric, veuillez maintenir la position ici. |
| 14 | Pied en caoutchouc | Résistant aux chocs et antidérapant |
| 15 | Bouchon en caoutchouc et soupape de sécurité | Déverrouiller la tige de piston en cas d'urgence |
| 28 | vis de réglage | Ajuster la distance entre la tige de piston et le châssis de l'automobile |

## FONCTIONNEMENT DES INTERRUPTEURS

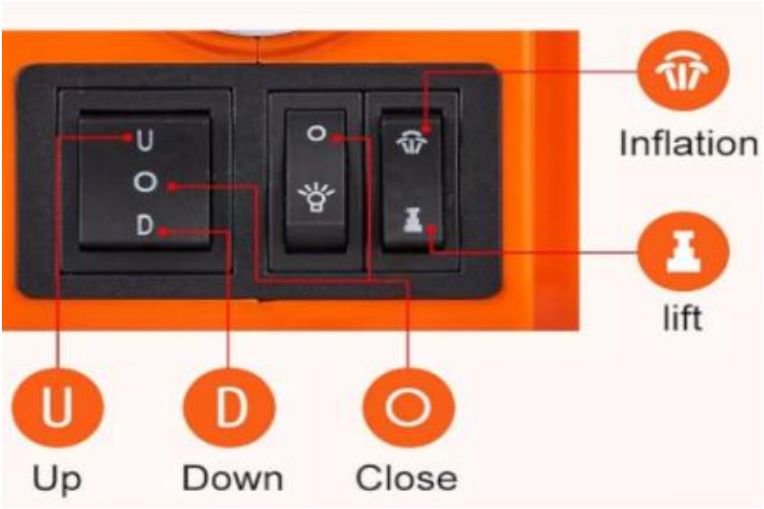


**1. Passez en mode « Inflation » lorsque vous utilisez la fonction Inflation.**

**2. Passez en mode « Levage » lorsque vous utilisez la fonction de levage. À ce moment-là, appuyez longuement sur « U » pour lever le cric ; appuyez longuement sur « D » pour abaisser le cric.**

**3. Passez à " ", la lampe s'est allumée.**

# MÉTHODE D'APPLICATION

## La fonction Jack :

(1) Arrêtez la voiture, serrez le frein de la voiture.

(2) Vérifiez que l'interrupteur est bien en position **« Levage »** . Si ce n'est pas le cas, veuillez le faire avant de brancher la prise d'alimentation sur l'allume-cigare de votre véhicule. **Sinon, la pompe à air démarrera immédiatement une fois branchée.**





(3) Placez le cric sur le côté du pneu de la voiture et assurez-vous que le centre de la tige de piston soit aligné avec la partie de chargement du châssis de l'automobile, puis tournez la vis de réglage pour le rapprocher au maximum du châssis de l'automobile.

(4) Passez en mode « Levage », maintenez le bouton « Monter » enfoncé ; le cric se mettra alors en marche (soulèvera le véhicule) jusqu'à ce que la distance entre le pneu et le sol soit d'environ 5 cm. Relâchez ensuite l'interrupteur d'alimentation ; une fois l'alimentation coupée, l'appareil se verrouillera automatiquement et ne tombera pas. **Utilisez ensuite les supports de sécurité pour soutenir le véhicule.**

(5) Après avoir changé le pneu, appuyez longuement sur le bouton « Down », le cric commencera à descendre à un rythme constant.

(6) Une fois tout terminé, veuillez récupérer les câbles et les outils dans la boîte d'enroulement de ligne.

### Fonction d'inflation :

(1) Préparez bien l'équipement, sortez le tuyau d'air et choisissez la tête gonflable appropriée à connecter, puis mettez l'alimentation.

(2) Passez en mode « Gonflage », puis il commencera à se gonfler, veuillez vérifier le changement du manomètre.

(3) Une fois terminé, veuillez d'abord couper l'alimentation, puis retirer l'embout gonflable et le ranger dans la boîte à outils. Débranchez ensuite la prise de l'allume-cigare et rangez les câbles dans la boîte à outils.

## SPÉCIFICATION

### Pour Jack

| Modèle | ZSY01-2 |
|---|---|
| Tension d'entrée | 12 V CC |
| Puissance d'entrée maximale : | 180 W |
| Capacité | 1,8 t |
| Plage de levage normale | 155-360 mm |
| Plage de levage plus élevée | 155-450 mm |

**Pour pompe de gonflage**

| | |
|---|---|
| Tension d'entrée | 12 V CC |
| Puissance d'entrée maximale : | 180 W |
| Pression nominale | 36 psi/2,5 bar |
| Pression maximale | 150 psi |
| Débit maximal | 21,67 L/min |

# DIAGNOSTIC DES PANNES

## 1. Le cric ne fonctionnait pas.

a) Vérifiez si l'alimentation automatique est activée.

b) Vérifiez si le commutateur de fonction est réglé sur la position de fonction appropriée.

c) Vérifiez si le voyant de l'allume-cigare est allumé. Si ce n'est pas le cas, veuillez rebrancher la prise. Si, après rebranchement, le voyant ne s'allume toujours pas, veuillez vérifier si le fusible interne de l'allume-cigare est grillé.

d) Si la fiche du câble d'alimentation de la prise jack est desserrée ou se détache.

**La prise n'est pas électrique ou desserrée, ou vérifiez le câble, veuillez brancher l'alimentation correctement ;**

**Si l'interrupteur d'alimentation est en position «  », veuillez le régler sur «  ». Vérifiez la prise de l'allume-cigare : si le fusible est grillé, remplacez-le et réessayez.**

## 2. Ne pas gonfler

a) Vérifiez si la pompe de gonflage démarre.
b) Vérifier si l'embout du tuyau d'air est correctement raccordé à l'embout du pneu.
c) Vérifier si le tuyau d'air fuit parce qu'il a été détruit en cas d'urgence.

## 3. La tige du piston du cric ne pouvait pas être levée.

a) Confirmez si le démarrage du moteur.
b) Vérifiez si le commutateur de fonction est réglé sur la position JACK et assurez-vous également que le commutateur de direction est bien positionné sur « Haut » ou « Bas ».
c) Vérifiez si la température minimale se situe dans la plage de températures appropriées pour ce produit. Si ce n'est pas le cas, veuillez d'abord préchauffer le cric pour faire dégeler l'huile hydraulique, puis l'utiliser.
d) Si l'appareil n'est pas utilisé pendant une longue période, l'huile peut ne pas être fluide. Veuillez d'abord appuyer sur le bouton « Bas » pendant une minute au démarrage, puis appuyer sur le bouton « Haut ».

## 4. La tige du piston du cric ne pouvait pas tomber.

a) Confirmez si le démarrage du moteur.
b) Vérifiez si le commutateur de fonction est réglé sur la position JACK et assurez-vous également que le commutateur de direction est bien positionné sur « Haut » ou « Bas ».
c) Si l'appareil n'est pas utilisé pendant une longue période, l'huile peut ne pas être fluide. Veuillez d'abord appuyer sur le bouton « Haut » pendant cinq secondes au démarrage, puis sur le bouton « Bas ».

**Après avoir essayé les mesures ci-dessus, si la tige du piston du cric ne peut pas tomber, retirez la tête de la soupape de sécurité (voir image ci-dessous), desserrez la soupape de sécurité avec une clé à six angles (tournez d'environ un demi-cercle dans le sens antihoraire) jusqu'à ce que la tige du piston retombe dans sa position précédente, puis resserrez-la.**

## ⚠ Avertissement




**Lors du desserrage de la valve de sécurité, veillez à ce que le pneu soit complètement remplacé, et desserrez lentement dans le sens antihoraire en évitant un desserrage trop rapide. Faites toujours attention à ce que la voiture reste bien droite afin d'éviter toute pression excessive.**

**SCAN THE OR CODE TO VIEW THE INSTALLATION VIDEO**

## CONTENU DE L'EMBALLAGE



**Fabricant : Shanghai Sishun International Trade Co., Ltd. Adresse : Salle JT2388, 4e étage, Bâtiment 2, n° 599, rue Wanzhen,**
**Rue Zhenxin Xincun, district de Jiading, Shanghai, Chine**
**Courriel : support@vevor.com**



VEVOR

Upgrade · The Home Creator Way

# Elektrischer Hydraulikheber

**MODELL :ZSY01-2**

VEVOR
Upgrade · The Home Creator Way

# Electric Hydraulic Jack

**MODELL: ZSY01-2**




<Abbildung dient nur als Referenz>

Dies ist die Originalanleitung. Bitte lesen Sie die gesamte Bedienungsanleitung vor der Inbetriebnahme sorgfältig durch. VEVOR behält sich die Auslegung der Bedienungsanleitung vor. Das Aussehen des Produkts kann von dem gelieferten Produkt abweichen. Wir bitten um Verständnis, dass wir Sie nicht erneut über etwaige Technologie- oder Software-Updates informieren werden .

| | |
|---|---|
|  | **WARNUNG:** Lesen und verstehen Sie diese Bedienungsanleitung vollständig, bevor Sie dieses Produkt in Betrieb nehmen oder warten. Die Nichtbeachtung dieser Warnungen und Anweisungen kann zu Verletzungen oder Sachschäden führen. |
|  | **FCC-Informationen:**<br>**VORSICHT:** Änderungen oder Modifikationen, die nicht ausdrücklich von der für die Einhaltung der Vorschriften verantwortlichen Partei genehmigt wurden, können zum Erlöschen der Berechtigung des Benutzers zum Betrieb des Geräts führen!<br>Dieses Gerät entspricht Teil 15 der FCC-Bestimmungen. Der Betrieb unterliegt den folgenden zwei Bedingungen:<br>1) Dieses Produkt kann schädliche Störungen verursachen.<br>2) Dieses Produkt muss alle empfangenen Störungen akzeptieren, einschließlich solcher, die einen unerwünschten Betrieb verursachen können.<br>**WARNUNG:** Änderungen oder Modifikationen an diesem Produkt, die nicht ausdrücklich von der für die Einhaltung der Vorschriften verantwortlichen Partei genehmigt wurden, können zum Verlust der Berechtigung des Benutzers zum Betrieb des Produkts führen.<br>**Hinweis:** Dieses Produkt wurde getestet und entspricht den Grenzwerten für ein digitales Gerät der Klasse B gemäß Teil 15 der FCC-Bestimmungen. Diese Grenzwerte sollen einen angemessenen Schutz vor schädlichen Störungen in Wohngebieten gewährleisten. Dieses Produkt erzeugt, verwendet und kann Hochfrequenzenergie abstrahlen. Bei nicht vorschriftsmäßiger Installation und Verwendung kann es Störungen des Funkverkehrs verursachen. Es kann jedoch nicht ausgeschlossen werden, dass in bestimmten Fällen Störungen auftreten. Sollte dieses Produkt Störungen beim Radio- oder Fernsehempfang verursachen (was durch Ein- und Ausschalten des Produkts festgestellt werden kann), wird dem Benutzer empfohlen, die Störung durch eine oder mehrere der folgenden Maßnahmen zu beheben.<br>• Die Empfangsantenne neu ausrichten oder an einem anderen Ort |

| | |
|---|---|
| | aufstellen.<br>• Vergrößern Sie den Abstand zwischen Produkt und Empfänger.<br>• Schließen Sie das Produkt an eine Steckdose an, die zu einem anderen Stromkreis gehört als der, an dem der Empfänger angeschlossen ist.<br>• Wenden Sie sich an Ihren Händler oder einen erfahrenen Radio-/Fernsehtechniker, um Unterstützung zu erhalten. |
| 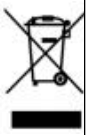 | **KORREKTE ENTSORGUNG**<br>Dieses Produkt unterliegt den Bestimmungen der europäischen Richtlinie 2012/19/EG. Das Symbol einer durchgestrichenen Mülltonne weist darauf hin, dass das Produkt in der Europäischen Union separat entsorgt werden muss. Dies gilt für das Produkt und sämtliches Zubehör, das mit diesem Symbol gekennzeichnet ist. Produkte dieser Art dürfen nicht im normalen Hausmüll entsorgt werden, sondern müssen zu einer Sammelstelle für das Recycling von Elektro- und Elektronikgeräten gebracht werden. |

# ALLGEMEIN

(13) Das Produkt entspricht den geltenden Normen und Vorschriften. Die Installation dieses Geräts muss allen anwendbaren Vorschriften entsprechen und es darf nur in gut belüfteten Bereichen betrieben werden. Bitte lesen Sie die Bedienungsanleitung vor der Installation und Inbetriebnahme des Geräts.
(14) Dieses Gerät ist nicht für die Verwendung durch Personen (einschließlich Kinder) mit eingeschränkten physischen, sensorischen oder geistigen Fähigkeiten oder mangelnder Erfahrung und Kenntnis bestimmt, es sei denn, sie werden von einer für ihre Sicherheit verantwortlichen Person beaufsichtigt oder in die Verwendung des Geräts eingewiesen.
(15) Kinder dürfen nicht mit dem Gerät spielen .
(16) Dieses Gerät darf nicht von Kindern benutzt werden. Bewahren Sie das Gerät und das Netzkabel außerhalb der Reichweite von Kindern auf.
(17) Bitte bewahren Sie das Produkt ordnungsgemäß auf. Prüfen Sie vor Gebrauch, ob das Produkt Mängel aufweist. Sollte es Mängel aufweisen, stellen Sie die Verwendung bitte ein.
(18) Bitte verwenden Sie das Produkt gemäß dem vorgesehenen

Verwendungszweck. Wir weisen auf mögliche Verletzungen durch unsachgemäße Verwendung hin.

# SICHERHEITSHINWEISE

- Das Produkt entspricht den Normen und Vorschriften der BS EN 1494. Die Installation dieses Geräts muss allen geltenden Vorschriften entsprechen und darf nur auf ebenem Untergrund erfolgen. Achten Sie darauf, den Wagenheber so zu positionieren, dass ein sicheres Anheben gewährleistet ist. Bitte lesen Sie die Bedienungsanleitung vor der Installation und Inbetriebnahme des Geräts.
- Es ist verboten, Menschen oder Tiere hochzuheben.
- Es ist nicht erlaubt, unter der angehobenen Last zu arbeiten, bis diese durch geeignete Mittel gesichert ist.
- Es dürfen keine Änderungen vorgenommen werden, die die Übereinstimmung des Wagenhebers mit dieser Norm beeinträchtigen.
- Nur auf dem ebenen Boden von Jackon.
- Wenn der Wagenheber beschädigt ist, muss er vom Hersteller oder dessen Servicepartner gewartet und repariert werden.
- Das Produkt ist nicht wasserdicht und darf nicht untergetaucht werden.
- Das Gehäuse besteht aus Kunststoff und ist daher leicht zerbrechlich. Bitte gehen Sie vorsichtig damit um. Tragen Sie das Gerät bitte am Griff und heben Sie NICHT die Druckstange an.
- Um die Maschine nicht zu zerstören, sollte sie nicht generalüberholt werden.
- Nicht über längere Zeit betreiben. Bei Nichtgebrauch bitte die Stromzufuhr unterbrechen.
- Vermeiden Sie, dass die Maschine ins Wasser fällt und in einem defekten Zustand verwendet wird.
- Vor der Verwendung prüfen Sie, ob die Leistung mit dem 12V/15A-Zigarettenanzünder im Auto kompatibel ist.
- Achten Sie beim Benutzen auf einen glatten Boden und die Tragfähigkeit. Ermitteln Sie außerdem vor dem Anheben die genaue Position des Fahrzeugs beim Beladen.
- Überlasten Sie die Maschine nicht, achten Sie darauf, dass sie beim Heben stets aufrecht steht und betreiben Sie sie niemals schräg.
- Ziehen Sie während des Gebrauchs nicht achtlos am Netzkabel, um

Kabelbruch oder Kurzschluss zu vermeiden.

- Ist das Netzkabel beschädigt, muss es durch ein spezielles Kabel oder eine spezielle Baugruppe ersetzt werden, die vom Hersteller oder dessen Servicepartner erhältlich ist.
- Während des Betriebs der Maschine muss sichergestellt werden, dass der Bediener sich stets in der Nähe der Maschine aufhält. Sollte der Bediener die Maschine kurzzeitig verlassen müssen, schalten Sie die Maschine bitte vorher aus.
- Nach dem Anheben des Fahrzeugs muss dieses vor dem Reifenwechsel mit einem geeigneten, fest installierten Unterstellbock gesichert werden. **Der Bereich unter dem Fahrzeug darf niemals betreten werden.**
- Die Maschine nutzt die Kraft von Präzisionshydrauliköl, bitte halten Sie die Für ausreichende Belüftung sorgen und die Durchführung in einer Umgebung mit hohen Temperaturen vermeiden. und eher niedrige Temperatur, während die geeignete Temperatur zwischen -15℃ bis 50℃.
- Um das Verletzungsrisiko zu verringern, ist eine enge Aufsicht erforderlich, wenn ein solches Gerät in der Nähe von Kindern verwendet wird.
- Bewegliche Teile nicht berühren.
- Verwenden Sie ausschließlich vom Hersteller empfohlene oder verkaufte Anbauteile.
- Stromschlaggefahr. Nicht Regen aussetzen, in Innenräumen aufbewahren.
- Zum Trennen der Verbindung alle Bedienelemente in die Aus-Position drehen und anschließend den Stecker aus der Steckdose ziehen.
- Ziehen Sie den Stecker nicht am Kabel heraus. Fassen Sie zum Herausziehen den Stecker an, nicht das Kabel.
- Ziehen Sie den Stecker aus der Steckdose, wenn das Gerät nicht benutzt wird und vor Wartungs- oder Reinigungsarbeiten.
- Betreiben Sie die Buchse nicht mit einem beschädigten Kabel oder Stecker, oder nachdem die Buchse defekt ist, heruntergefallen oder auf sonstige Weise beschädigt wurde. Bringen Sie das Gerät zur Überprüfung, Reparatur oder elektrischen bzw. mechanischen Justierung zur nächstgelegenen autorisierten Servicestelle.
- Um das Risiko eines Stromschlags zu verringern, tauchen Sie die Steckdose nicht in Wasser oder andere Flüssigkeiten. Stellen oder lagern Sie das Gerät nicht

an einem Ort, wo es herunterfallen oder in eine Badewanne oder ein Waschbecken gezogen werden kann.

# BEWAHREN SIE DIESE ANWEISUNGEN AUF

## WARNUNG VOR DER VERWENDUNG

- Es darf nur für die Fahrzeugwartung verwendet werden, nicht für andere Zwecke.
- Nur geeignet zum Anheben auf horizontalen, harten Oberflächen.
- Stellen Sie sicher, dass das Fahrzeug ordnungsgemäß geparkt ist, der Motor ausgeschaltet ist und die Feststellbremse vollständig angezogen ist.



**VORSICHT:** Das maximal zulässige Gesamtgewicht des Fahrzeugs (einschließlich seines Eigengewichts) darf 5 Tonnen nicht überschreiten!



**CAUTION:Only support the single wheel off the ground to use!**

## STRUKTURDIAGRAMM

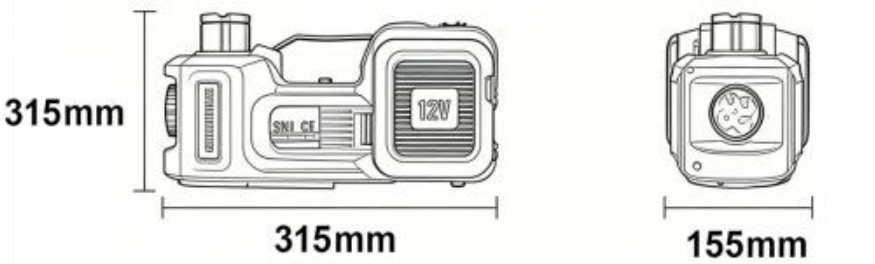

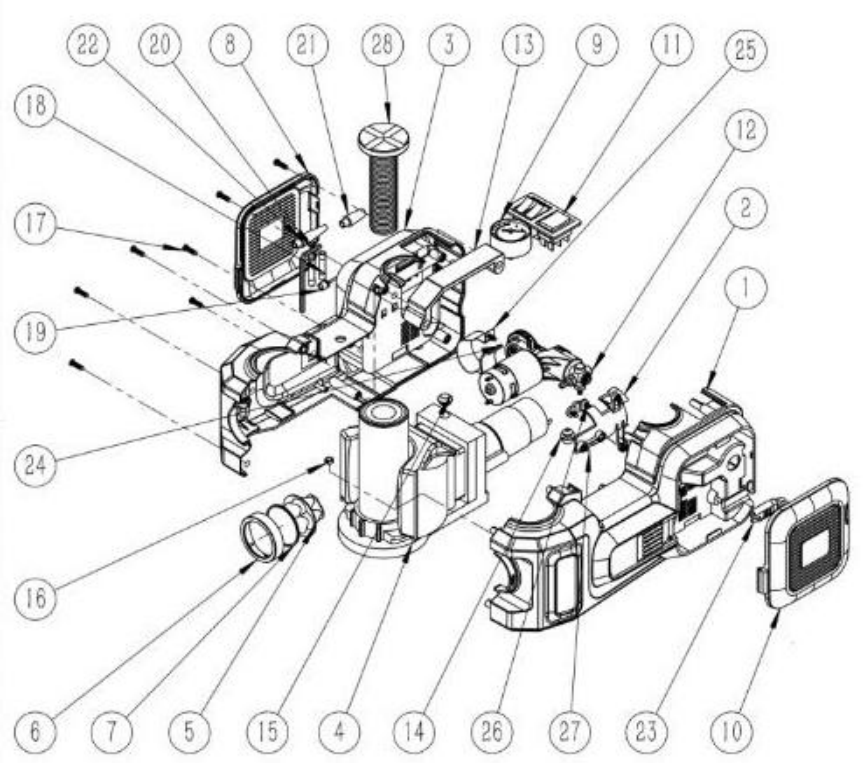


| Artikel | Teilebezeichnung | MENGE TY | Artikel | Teilebezeichnung | MENGE TY |
|---|---|---|---|---|---|
| **1** | Unterkunft 1 | 1 | **15** | Gummistopfen | 1 |
| **2** | Montagehalterung für Luftpumpe | 1 | **16** | LED-Licht | 1 |
| **3** | Unterkunft 2 | 1 | **17** | M4x16 Schrauben | 8 |
| **4** | Hydraulischer Hauptkörper | 1 | **18** | Sicherungen | 2 |
| **5** | Arbeitsleuchte | 1 | **19** | Kugel-Nadel-Luftfutter | 1 |
| **6** | Lichtabdeckung | 1 | **20** | 4-mm-Sechskantschlüssel | 1 |

| | | | | | |
|---|---|---|---|---|---|
| **7** | Linse | 1 | **21** | Presta-Ventil-Kurzdichtung | 1 |
| **8** | Türabdeckung 1 | 1 | **22** | Presta-Ventil lange Gummitülle | 1 |
| **9** | Luftdruckmesser | 1 | **23** | Netzstecker mit Kabel | 1 |
| **10** | Türverkleidung 2 | 1 | **24** | Quadratische Gummimatte | 1 |
| **11** | Mechanischer Schalter | 1 | **25** | Bügelklemme | 1 |
| **12** | Luftpumpe | 1 | **26** | Kabelklemme | 1 |
| **13** | Handhaben | 1 | **27** | M4x12 Befestigungsschrauben | 7 |
| **14** | Gummifüße | 2 | **28** | Jack Head | 1 |

| Teil der Funktionsbeschreibung | | |
|---|---|---|
| **NEIN.** | **Name** | **Funktionsbeschreibung** |
| 9 | Manometer | Zeige den Druck |
| 11 | Schalter | Bitte prüfen Sie Diagramm 3. |
| 13 | Handhaben | Bitte halten Sie den Wagenheber hier fest, falls Sie ihn bewegen. |
| 14 | Gummifuß | Stoßfest und rutschfest |
| 15 | Gummistopfen und Sicherheitsventil | Kolbenstange im Notfall entriegeln |
| 28 | Einstellschraube | Passen Sie den Abstand zwischen Kolbenstange und Fahrzeugchassis an. |

## SCHALTERFUNKTION

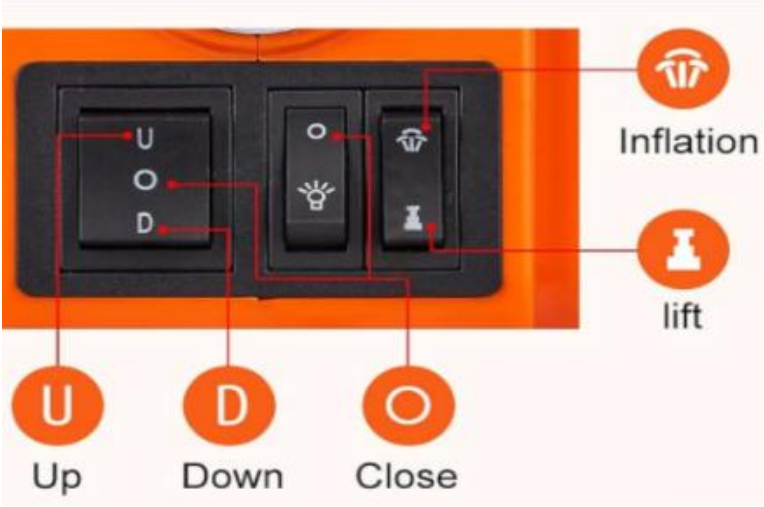


**1. Stellen Sie die Inflationsfunktion auf „Inflation“ ein .**

**2. Wechseln Sie zur "Lift"** **-Funktion, wenn Sie die Hebefunktion verwenden. Halten Sie in diesem Moment die Taste "U" gedrückt, um den Wagenheber anzuheben; halten Sie die Taste "D" gedrückt, um den Wagenheber abzusenken.**

**3. Schalten Sie auf "** **", die Lampe leuchtete auf.**

# ANWENDUNGSMETHODE

## Die Jack-Funktion:

(1) Halten Sie das Auto an und ziehen Sie die Autobremse an.

(2) Prüfen Sie, ob sich der Schalter in der Position **„Lift“ befindet** . Falls nicht, bringen Sie ihn bitte zuerst in diese Position, bevor Sie den Netzstecker an den Zigarettenanzünder des Fahrzeugs anschließen. **Andernfalls startet die Luftpumpe sofort nach dem Anschließen der Stromversorgung.**





(3) Setzen Sie den Wagenheber seitlich am Autoreifen an und achten Sie darauf, dass die Mitte der Kolbenstange auf den Lastteil des Fahrzeugchassis ausgerichtet ist. Drehen Sie dann die Einstellschraube, um den Wagenheber so nah wie möglich an das Fahrzeugchassis heranzuführen.
(4) Stellen Sie den Wagenheber auf „Heben“ und halten Sie die Taste „Oben“ gedrückt. Der Wagenheber hebt das Fahrzeug an, bis der Abstand zwischen Reifen und Boden etwa 5 cm beträgt. Lassen Sie dann den Netzschalter los. Bei Stromausfall verriegelt das Gerät automatisch und kann nicht herunterfallen. **Verwenden Sie anschließend die Sicherheitshalterungen, um das Fahrzeug abzustützen.**
(5) Nach dem Reifenwechsel den Schalter „Abwärts“ lange drücken, woraufhin der Wagenheber mit konstanter Geschwindigkeit absinkt.
(6) Wenn alle Arbeiten abgeschlossen sind, sammeln Sie bitte die Kabel und Werkzeuge in der Kabelaufwickelbox ein.

### Inflationsfunktion:

(1) Bereiten Sie das Gerät gut vor, ziehen Sie den Luftschlauch heraus und wählen Sie den passenden Aufblaskopf zum Anschließen aus. Schalten Sie dann das Gerät ein.
(2) Stellen Sie den Modus auf „Aufblasen“. Der Aufblasvorgang beginnt. Bitte überprüfen Sie die Änderung des Manometers.
(3) Nach Gebrauch bitte zuerst die Stromzufuhr unterbrechen und dann den aufblasbaren Kopf entnehmen und im Werkzeugkasten verstauen. Anschließend den Stecker des Zigarettenanzünders abziehen und die Kabel ebenfalls im Werkzeugkasten verstauen.

## SPEZIFIKATION

**Für Jack**

| Modell | ZSY01-2 |
|---|---|
| Eingangsspannung | 12 V DC |
| Maximale Eingangsleistung: | 180 W |
| Kapazität | 1,8 t |
| Normaler Hubbereich | 155-360 mm |
| Höherer Hubbereich | 155-450 mm |

**Für Aufblaspumpe**

| | |
|---|---|
| Eingangsspannung | 12 V DC |
| Maximale Eingangsleistung: | 180 W |
| Nenndruck | 36 psi/2,5 bar |
| Maximaler Druck | 150 psi |
| Maximaler Durchfluss | 21,67 l/min |

# FEHLERDIAGNOSE

## 1. Der Jack funktionierte nicht.

a) Prüfen Sie, ob die automatische Stromzufuhr eingeschaltet ist.

b) Prüfen Sie, ob der Funktionsschalter auf die entsprechende Funktionsstellung eingestellt ist.

c) Leuchtet die Kontrollleuchte für den Zigarettenanzünderstecker? Falls nicht, schließen Sie den Stecker bitte erneut an. Leuchtet die Kontrollleuchte auch nach erneutem Anschließen nicht, überprüfen Sie bitte, ob die interne Sicherung des Zigarettenanzündersteckers durchgebrannt ist.

d) Ob der Stecker für das Stromkabel der Buchse locker ist oder abfällt.

**Die Steckdose ist nicht elektrisch oder locker, oder überprüfen Sie das Kabel, schließen Sie die Stromversorgung bitte korrekt an;**

**Wenn sich der Netzschalter in der Position „**  **“ befindet, stellen Sie ihn bitte auf „**  **“ ein. Überprüfen Sie den Stecker des Zigarettenanzünders auf Durchbrennen der Sicherung. Falls diese durchgebrannt ist, ersetzen Sie sie bitte und versuchen Sie es erneut.**

## 2. Nicht aufblasen

a) Prüfen Sie, ob die Aufblaspumpe anspringt.

b) Ob die Gasdüse des Luftschlauchs ordnungsgemäß mit der Reifengasdüse verbunden ist.

c) Prüfen Sie, ob der Luftschlauch durch eine Beschädigung im Notfall beschädigt wurde und Luft austritt.

## 3. Die Kolbenstange des Wagenhebers konnte nicht angehoben werden.

a) Prüfen Sie, ob der Motor gestartet wird.

b) Prüfen Sie, ob der Funktionsschalter auf die Position „JACK“ eingestellt ist, und prüfen Sie auch den Richtungsschalter für „Auf“/„Ab“.

c) Prüfen Sie, ob die niedrigste Temperatur im geeigneten Temperaturbereich für dieses Produkt liegt. Falls nicht, wärmen Sie den Wagenheber bitte zuerst vor, damit das Hydrauliköl auftaut, bevor Sie ihn verwenden.

d) Wenn das Gerät längere Zeit nicht benutzt wurde, kann das Öl dadurch ungleichmäßig laufen. Bitte drücken Sie daher zunächst den „Abwärts“-Schalter für eine Minute und anschließend den „Aufwärts“-Schalter.

## 4. Die Kolbenstange des Wagenhebers konnte nicht herunterfallen.

a) Prüfen Sie, ob der Motor gestartet wird.

b) Prüfen Sie, ob der Funktionsschalter auf die Position „JACK“ eingestellt ist, und prüfen Sie auch den Richtungsschalter für „Auf“/„Ab“.

c) Wenn das Gerät längere Zeit nicht benutzt wurde, kann das Öl dadurch ungleichmäßig laufen. Bitte drücken Sie daher zunächst den „Aufwärts“-Schalter fünf Sekunden lang und anschließend den „Abwärts“-Schalter.

**Wenn die oben genannten Maßnahmen nicht durchgeführt wurden und die Kolbenstange des Wagenhebers nicht absinken kann, entfernen Sie den Kopf des Sicherheitsventils (siehe Abbildung unten), lösen Sie das Sicherheitsventil mit einem Sechskantschlüssel (drehen Sie es etwa eine halbe Umdrehung gegen den Uhrzeigersinn), bis die Kolbenstange in die vorherige Position zurückfällt, und ziehen Sie es dann wieder fest.**

## ⚠ Warnung




**Beim Lösen des Sicherheitsventils ist unbedingt darauf zu achten, dass der Autoreifen vollständig aufgesetzt ist. Drehen Sie das Ventil langsam gegen den Uhrzeigersinn und vermeiden Sie zu schnelles Lösen. Achten Sie stets darauf, dass das Auto nach unten gedrückt wird, um einen Druckausgleich zu vermeiden.**

**SCAN THE OR CODE TO VIEW THE INSTALLATION VIDEO**

## PACKUNGSINHALT



**Hersteller: Shanghai Sishun International Trade Co., Ltd. Adresse: Raum JT2388, 4. Stock, Gebäude 2, Nr. 599 Wanzhen Road,**
**Zhenxin Xincun Straße, Bezirk Jiading, Shanghai, China**
**E-Mail: support@vevor.com**



# Cric idraulico elettrico

**MODELLO :ZSY01-2**

VEVOR
Upgrade·The Home Creator Way

# Electric Hydraulic Jack

**MODELLO:ZSY01-2**




<Immagine a solo scopo illustrativo>

Queste sono le istruzioni originali, si prega di leggere attentamente tutte le istruzioni del manuale prima dell'uso. VEVOR si riserva il diritto di interpretare a proprio piacimento il presente manuale d'uso. L'aspetto del prodotto potrebbe differire leggermente da quello del prodotto ricevuto. Ci scusiamo se non vi informeremo tempestivamente di eventuali aggiornamenti tecnologici o software del nostro prodotto.

| | |
|---|---|
|  | **ATTENZIONE:** Leggere e comprendere appieno questo manuale prima di utilizzare o riparare questo prodotto. La mancata osservanza di queste avvertenze e istruzioni può causare lesioni personali o danni a cose di valore. |
|  | **Informazioni della FCC:**<br>**ATTENZIONE:** Modifiche o alterazioni non espressamente approvate dalla parte responsabile della conformità potrebbero invalidare l'autorizzazione dell'utente all'utilizzo dell'apparecchiatura!<br>Questo dispositivo è conforme alla Parte 15 delle norme FCC. Il funzionamento è soggetto alle seguenti due condizioni:<br>1) Questo prodotto può causare interferenze dannose.<br>2) Questo prodotto deve accettare qualsiasi interferenza ricevuta, comprese le interferenze che potrebbero causare un funzionamento indesiderato.<br>**AVVERTENZA:** Qualsiasi modifica o alterazione a questo prodotto non espressamente approvata dalla parte responsabile della conformità potrebbe invalidare l'autorizzazione dell'utente a utilizzare il prodotto.<br>**Nota:** questo prodotto è stato testato ed è risultato conforme ai limiti per un dispositivo digitale di Classe B ai sensi della Parte 15 delle norme FCC. Questi limiti sono progettati per fornire una protezione ragionevole contro le interferenze dannose in un'installazione residenziale.<br>Questo prodotto genera, utilizza e può irradiare energia a radiofrequenza e, se non installato e utilizzato in conformità con le istruzioni, può causare interferenze dannose alle comunicazioni radio. Tuttavia, non vi è alcuna garanzia che non si verifichino interferenze in una particolare installazione. Se questo prodotto causa interferenze dannose alla ricezione radio o televisiva, cosa che può essere determinata spegnendo e riaccendendo il prodotto, si consiglia all'utente di provare a correggere l'interferenza adottando una o più delle seguenti misure.<br>· Riorientare o riposizionare l'antenna ricevente.<br>· Aumentare la distanza tra il prodotto e il ricevitore. |

| | |
|---|---|
| | · Collegare il prodotto a una presa di corrente su un circuito diverso da quello a cui è collegato il ricevitore.<br>· Per assistenza, consultare il rivenditore o un tecnico radio/TV esperto. |
| 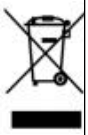 | **SMALTIMENTO CORRETTO**<br>Questo prodotto è soggetto alle disposizioni della Direttiva europea 2012/19/CE. Il simbolo raffigurante un bidone della spazzatura barrato indica che il prodotto richiede la raccolta differenziata dei rifiuti nell'Unione Europea. Ciò si applica al prodotto e a tutti gli accessori contrassegnati con questo simbolo. I prodotti contrassegnati in questo modo non possono essere smaltiti con i normali rifiuti domestici, ma devono essere conferiti presso un punto di raccolta per il riciclaggio di apparecchiature elettriche ed elettroniche. |

# GENERALE

(19) Il prodotto è conforme agli standard e alle normative vigenti. L'installazione di questo dispositivo deve essere conforme a tutte le normative applicabili e il suo utilizzo deve avvenire esclusivamente in aree ben ventilate. Si prega di leggere il manuale d'uso prima di installare e utilizzare l'apparecchiatura.
(20) Questo apparecchio non è destinato all'uso da parte di persone (compresi i bambini) con ridotte capacità fisiche, sensoriali o mentali, o prive di esperienza e conoscenza, a meno che non siano state supervisionate o istruite sull'uso dell'apparecchio da una persona responsabile della loro sicurezza.
(21) I bambini non devono giocare con l'apparecchio .
(22) Questo apparecchio non deve essere utilizzato dai bambini. Tenere l'apparecchio e il relativo cavo fuori dalla portata dei bambini.
(23) Conservare il prodotto in modo appropriato. Prima dell'uso, verificare che il prodotto non presenti anomalie. In caso di anomalie, interromperne immediatamente l'utilizzo.
(24) Si prega di utilizzare il prodotto secondo le istruzioni d'uso. Attenzione ai potenziali rischi di lesioni derivanti da un uso improprio.

# AVVERTENZE DI SICUREZZA

- Il prodotto è conforme agli standard e alle normative BS EN 1494.

L'installazione di questo dispositivo deve essere conforme a tutte le normative applicabili e il martinetto deve essere utilizzato esclusivamente su un terreno pianeggiante e in un luogo sicuro per il sollevamento. Si prega di leggere il manuale d'uso prima di installare e utilizzare questa apparecchiatura.

- È vietato sollevare persone o animali
- Non è consentito lavorare sotto carico sollevato finché non sia fissato con mezzi adeguati.
- Non devono essere apportate modifiche che compromettano la conformità del martinetto alla presente norma.
- Utilizzando solo il terreno pianeggiante di Jackson.
- Se il martinetto è danneggiato, la manutenzione e la riparazione devono essere eseguite dal produttore o da un suo agente di assistenza.
- Il prodotto non è impermeabile e non deve essere immerso.
- Il materiale del coperchio è plastica, che si rompe facilmente; maneggiatelo con cura durante l'uso. Inoltre, se dovete trasportarlo, afferratelo per la maniglia e NON sollevatelo tirando l'asta di pressione.
- Non revisionare la macchina per evitare di distruggerla.
- Non utilizzare per periodi prolungati. Quando non in uso, scollegare l'alimentazione.
- Evitare di far cadere la macchina in acqua e di utilizzarla in cattive condizioni.
- Prima dell'uso, verificare che la potenza sia compatibile con l'accendisigari per auto da 12 V CC/15 A.
- Quando si utilizza il dispositivo, prestare attenzione alla planarità del pavimento e alla capacità di carico, nonché all'individuazione della posizione esatta di carico dell'auto prima di procedere al sollevamento.
- Non sovraccaricare la macchina durante l'utilizzo, assicurarsi di mantenerla in posizione verticale con il carrello di sollevamento e non utilizzarla mai inclinata.
- Non tirare il cavo di alimentazione con noncuranza durante l'utilizzo, per evitare rotture o cortocircuiti.
- Se il cavo di alimentazione è danneggiato, deve essere sostituito con un cavo o un gruppo di cavi speciale, reperibile presso il produttore o il suo centro di assistenza.
- Durante l'utilizzo della macchina, assicurarsi che l'operatore rimanga sempre presente. Qualora l'operatore debba allontanarsi anche solo per un breve periodo,

spegnere prima la macchina.

- Dopo aver sollevato il veicolo, utilizzare un cavalletto di supporto permanente conforme alle normative per stabilizzarlo prima di cambiare lo pneumatico. **Non accedere mai all'area sottostante il veicolo.**
- La macchina adotta la potenza dell'olio idraulico di precisione, si prega di mantenere il ventilazione adeguata, evitare di farlo in un ambiente ad alta temperatura e una temperatura piuttosto bassa, mentre la temperatura adatta dovrebbe essere da Da -15℃ a 50℃.
- Per ridurre il rischio di lesioni, è necessaria un'attenta supervisione quando un apparecchio viene utilizzato in prossimità dei bambini.
- Non toccare le parti in movimento.
- Utilizzare esclusivamente accessori consigliati o venduti dal produttore.
- Rischio di scossa elettrica. Non esporre alla pioggia, conservare al chiuso.
- Per scollegare l'apparecchio, portare tutti i comandi in posizione OFF, quindi rimuovere la spina dalla presa di corrente.
- Non scollegare la spina tirando il cavo. Per scollegare la spina, afferrare la spina, non il cavo.
- Scollegare l'apparecchio dalla presa di corrente quando non in uso e prima di effettuare interventi di manutenzione o pulizia.
- Non utilizzare la presa con un cavo o una spina danneggiati, né dopo che la presa ha smesso di funzionare, è caduta o ha subito danni di qualsiasi tipo. Restituire l'apparecchio al centro di assistenza autorizzato più vicino per un controllo, una riparazione o una regolazione elettrica o meccanica.
- Per ridurre il rischio di scosse elettriche, non immergere il jack in acqua o altri liquidi. Non posizionare o conservare l'apparecchio in un luogo dove possa cadere o essere trascinato in una vasca da bagno o in un lavandino.

# CONSERVARE QUESTE ISTRUZIONI

# AVVERTENZE PER L'USO

- Può essere utilizzato esclusivamente per la manutenzione dell'auto, non per altri scopi.
- Adatto esclusivamente per il sollevamento su superfici piane e rigide.
- Assicurarsi che il veicolo sia parcheggiato correttamente, che il motore sia

spento e che il freno di stazionamento sia completamente inserito.



**ATTENZIONE:** Il peso massimo sollevabile del veicolo (compreso il suo peso proprio) non deve superare le 5 tonnellate!



**CAUTION:Only support the single wheel off the ground to use!**

## SCHEMA

## STRUTTURALE

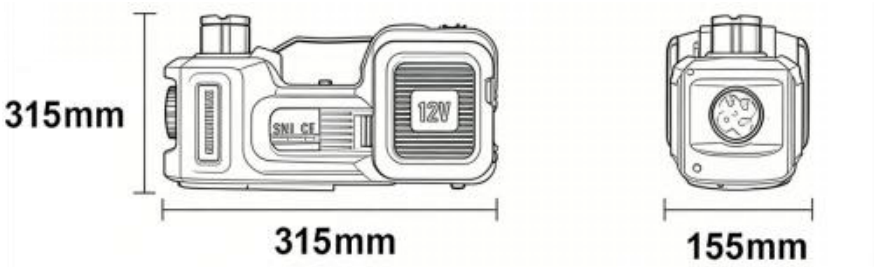

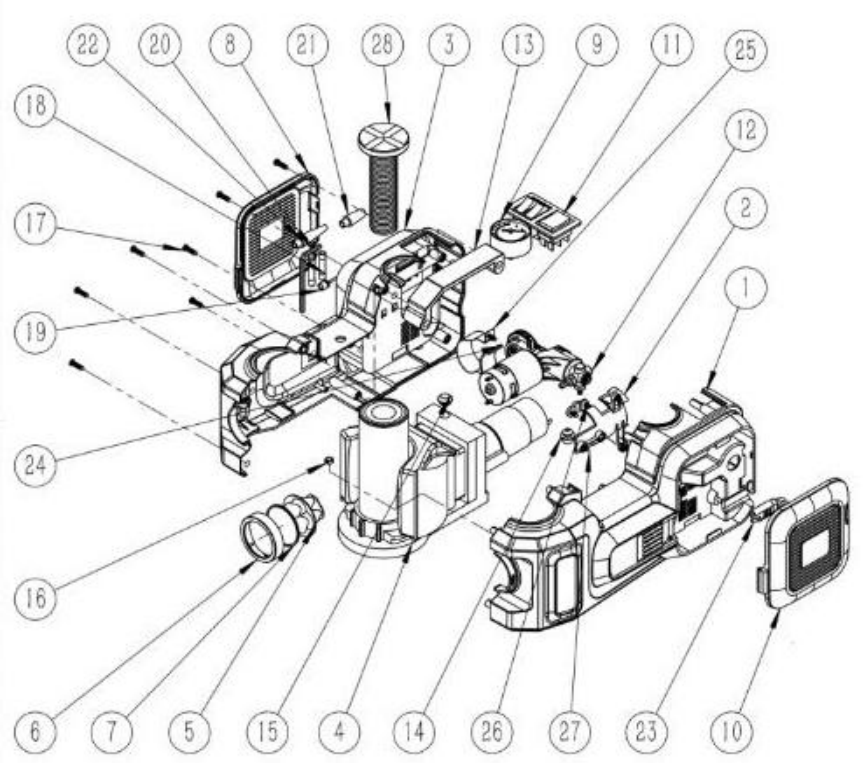


| Articolo | Nome della parte | QTY | Articolo | Nome della parte | QTY |
|---|---|---|---|---|---|
| **1** | Alloggi 1 | 1 | **15** | Tappo in gomma | 1 |
| **2** | Staffa di montaggio per pompa dell'aria | 1 | **16** | Luce LED | 1 |
| **3** | Alloggi 2 | 1 | **17** | Viti M4x16 | 8 |
| **4** | Corpo principale idraulico | 1 | **18** | Fusibili | 2 |
| **5** | Luce da lavoro | 1 | **19** | Attacco pneumatico a sfera con ago | 1 |
| **6** | Copertura leggera | 1 | **20** | Chiave esagonale da 4 mm | 1 |

| | | | | | |
|---|---|---|---|---|---|
| **7** | Lente | 1 | **21** | Passacavo corto per valvola Presta | 1 |
| **8** | Copertura porta 1 | 1 | **22** | Passacavo lungo per valvola Presta | 1 |
| **9** | Manometro della pressione dell'aria | 1 | **23** | Spina di alimentazione cablata | 1 |
| **10** | Copertura porta 2 | 1 | **24** | Cuscinetto quadrato in gomma | 1 |
| **11** | Interruttore meccanico | 1 | **25** | Morsetto ad anello | 1 |
| **12** | Pompa ad aria | 1 | **26** | Clip per cavi | 1 |
| **13** | Maniglia | 1 | **27** | Viti di montaggio M4x12 | 7 |
| **14** | Piedi in gomma | 2 | **28** | Jack Head | 1 |

| Parte della descrizione della funzione | | |
|---|---|---|
| **NO.** | **Nome** | **Descrizione della funzione** |
| 9 | Manometro | Mostra la pressione |
| 11 | Interruttori | Si prega di consultare il diagramma 3. |
| 13 | Maniglia | Se si sposta il martinetto, tenere premuto qui |
| 14 | piede di gomma | Antiurto e antiscivolo |
| 15 | Tappo in gomma e valvola di sicurezza | Sbloccare lo stelo del pistone in caso di emergenza |
| 28 | Vite di regolazione | Regolare la distanza tra lo stelo del pistone e il telaio dell'automobile. |

## FUNZIONAMENTO DEGLI INTERRUTTORI

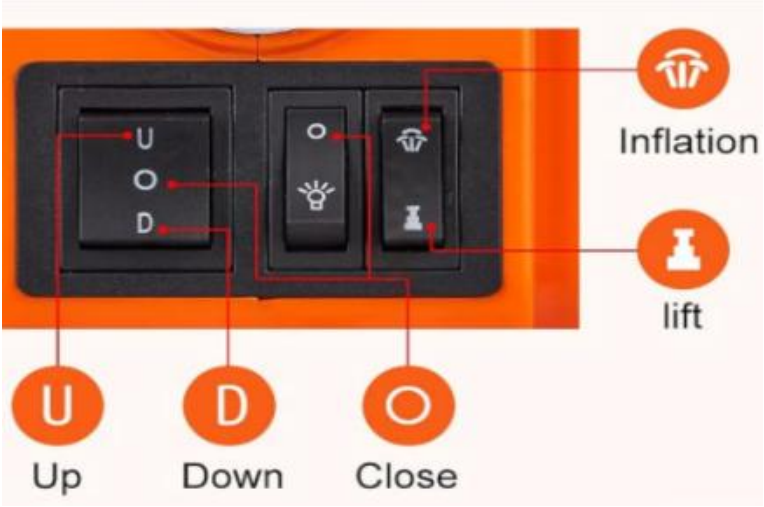


**1. Passare alla modalità "Gonfiaggio" quando si utilizza la funzione Gonfiaggio.**

**2. Passare alla modalità "Sollevamento" quando si utilizza la funzione di sollevamento. In questo caso, tenere premuto "U" per sollevare il cric; tenere premuto "D" per abbassarlo.**

**3. Passare su " ", la lampada si è accesa.**

# METODO DI APPLICAZIONE

## La funzione Jack:

(1) Fermare l'auto, azionare il freno dell'auto.

(2) Verificare che l'interruttore sia in posizione **"Lift"** , in caso contrario, impostarlo prima su tale posizione, quindi collegare la spina di alimentazione all'accendisigari dell'auto. **Altrimenti, una volta collegata l'alimentazione, la pompa dell'aria si avvierà immediatamente.**





(3) Posizionare il cric sul lato del pneumatico dell'auto e assicurarsi che il centro dell'asta del pistone sia allineato con la parte di carico del telaio dell'automobile, quindi ruotare la vite di regolazione per avvicinarlo il più possibile al telaio dell'automobile.

(4) Passare a “Lift”, tenere premuto a lungo l’interruttore “Up”, quindi il cric inizierà a funzionare (sollevare), finché la distanza tra il pneumatico dell’auto e il pavimento non è di circa 5 cm, rilasciare l’interruttore di alimentazione, mentre l’alimentazione è scollegata, la macchina si bloccherà automaticamente e non cadrà. **Quindi utilizzare le staffe di sicurezza per sostenere il veicolo.**

(5) Dopo aver cambiato il pneumatico, tenendo premuto a lungo il pulsante “Giù”, il cric inizierà a scendere a velocità costante.

(6) Una volta terminato tutto, si prega di raccogliere i cavi e gli strumenti nella scatola di avvolgimento della linea.

### Funzione di gonfiaggio:

(1) Preparare bene l'attrezzatura, estrarre il tubo dell'aria e scegliere la testa gonfiabile adatta da collegare, quindi accendere l'alimentazione.

(2) Passare a “Gonfiaggio”, quindi inizierà a gonfiarsi, si prega di controllare la variazione del manometro.

(3) Al termine, spegnere prima l'alimentazione, quindi estrarre la testa gonfiabile e riporla nella cassetta degli attrezzi. Successivamente, scollegare anche la spina dall'accendisigari e riporre i cavi nella cassetta degli attrezzi.

## SPECIFICHE

### Per Jack

| Modello | ZSY01-2 |
|---|---|

| | |
|---|---|
| Tensione di ingresso | 12V CC |
| Potenza massima in ingresso: | 180W |
| Capacità | 1,8 tonnellate |
| Intervallo di sollevamento normale | 155-360 mm |
| Gamma di sollevamento più elevata | 155-450 mm |

**Per pompa di gonfiaggio**

| | |
|---|---|
| Tensione di ingresso | 12V CC |
| Potenza massima in ingresso: | 180W |
| Pressione di esercizio | 36 psi/2,5 bar |
| Pressione massima | 150 psi |
| Flusso massimo | 21,67 l/min |

# DIAGNOSI DEI GUASTI

## 1. Il Jack non poteva funzionare

a). Verificare se si attiva l'alimentazione automatica.

b) Verificare che l'interruttore di funzione sia regolato sulla posizione corrispondente alla funzione desiderata.

c) La spia della spina dell'accendisigari è accesa o spenta? In caso contrario, ricollegare la spina; se, dopo averla ricollegata, la spia non si accende ancora, verificare se il fusibile interno della spina dell'accendisigari è danneggiato.

d) Verificare se la spina del cavo di alimentazione del jack è allentata o se si è staccata.

**La presa non è elettrica o è allentata, oppure controlla il cavo, collega correttamente l'alimentazione;**

**Se l'interruttore di alimentazione è in posizione “  ”, regolare l'interruttore in “  ”; Controllare la spina dell'accendisigari, se il fusibile è bruciato, in tal caso sostituirlo, quindi riprovare.**

## 2. Non gonfiare

a) Verificare se la pompa di gonfiaggio è in funzione.
b) Verificare se l'ugello del tubo dell'aria è correttamente collegato all'ugello del gas del pneumatico.
c) Ispezionare il tubo dell'aria per verificare eventuali perdite d'aria dovute a danni subiti in situazioni di emergenza.

## 3. L'asta del pistone del martinetto non poteva essere sollevata

a). Verificare se il motore è in fase di avviamento.
b) Verificare se l'interruttore di funzione è regolato sulla posizione di funzione JACK e controllare anche l'interruttore di direzione su "Su"/"Giù".
c) Verificare che la temperatura minima rientri nell'intervallo di temperatura adatto a questo prodotto; in caso contrario, preriscaldare prima il martinetto, in modo che l'olio idraulico si scongeli, e solo successivamente utilizzarlo.
d) Se non si utilizza per un lungo periodo, l'olio potrebbe non scorrere uniformemente. In tal caso, premere prima il pulsante "Giù" per un minuto all'avvio, quindi premere il pulsante "Su".

## 4. L'asta del pistone del martinetto non poteva cadere

a). Verificare se il motore è in fase di avviamento.
b) Verificare se l'interruttore di funzione è regolato sulla posizione di funzione JACK e controllare anche l'interruttore di direzione per "Su"/"Giù".
c) Se non si utilizza per un lungo periodo, l'olio potrebbe non scorrere uniformemente. In tal caso, premere prima l'interruttore "Su" per cinque secondi all'avvio, quindi premere l'interruttore "Giù".

**Dopo aver provato le misure sopra descritte, se lo stelo del pistone del martinetto non si abbassa, rimuovere la testa della valvola di sicurezza (vedere l'immagine sottostante), allentare la valvola di sicurezza con una chiave esagonale (ruotandola di circa mezzo giro in senso antiorario) finché lo stelo del pistone non torna nella posizione precedente, quindi serrarla.**

## ⚠ Avvertimento




**Quando si allenta la valvola di sicurezza, assicurarsi che il pneumatico dell'auto sia stato completamente sostituito e allentare lentamente in senso antiorario, evitando di ruotare troppo velocemente, prestando sempre attenzione all'auto in basso, per evitare di essere sottoposti a pressione.**

**SCAN THE OR CODE TO VIEW THE INSTALLATION VIDEO**

## CONTENUTO DELLA CONFEZIONE



**Produttore: Shanghai Sishun International Trade Co., Ltd. Indirizzo: Stanza JT2388, 4° piano, Edificio 2, n. 599 Wanzhen Road,**
**Via Zhenxin Xincun, distretto di Jiading, Shanghai, Cina**
**Indirizzo e-mail: support@vevor.com**



VEVOR

Upgrade · The Home Creator Way

# Gato hidráulico eléctrico

**MODELO :ZSY01-2**

VEVOR
Upgrade·The Home Creator Way

# Electric Hydraulic Jack

**MODELO: ZSY01-2**




<Imagen solo como referencia>

Estas son las instrucciones originales. Lea atentamente todo el manual antes de usar el producto. VEVOR se reserva el derecho de interpretar el manual de usuario. El aspecto del producto puede variar con respecto al que reciba. Le pedimos disculpas si no le informamos nuevamente sobre actualizaciones de tecnología o software.

| | |
|---|---|
|  | **ADVERTENCIA:** Lea y comprenda este manual completo antes de usar o realizar el mantenimiento de este producto. El incumplimiento de estas advertencias e instrucciones puede ocasionar lesiones personales o daños a bienes valiosos. |
|  | **Información de la FCC:**<br>**PRECAUCIÓN: ¡** Los cambios o modificaciones no aprobados expresamente por la parte responsable del cumplimiento podrían anular la autorización del usuario para operar el equipo!<br>Este dispositivo cumple con la Parte 15 de las Normas de la FCC. Su funcionamiento está sujeto a las dos condiciones siguientes:<br>1) Este producto puede causar interferencias perjudiciales.<br>2) Este producto debe aceptar cualquier interferencia recibida, incluyendo la que pueda causar un funcionamiento no deseado.<br>**ADVERTENCIA:** Los cambios o modificaciones a este producto que no estén expresamente aprobados por la parte responsable del cumplimiento podrían anular la autorización del usuario para operar el producto.<br>**Nota:** Este producto ha sido probado y cumple con los límites para un dispositivo digital de Clase B según la Parte 15 de las Normas de la FCC. Estos límites están diseñados para brindar una protección razonable contra interferencias perjudiciales en una instalación residencial.<br>Este producto genera, utiliza y puede irradiar energía de radiofrecuencia, y si no se instala y utiliza de acuerdo con las instrucciones, puede causar interferencias perjudiciales en las radiocomunicaciones. Sin embargo, no se garantiza que no se produzcan interferencias en una instalación en particular. Si este producto causa interferencias perjudiciales en la recepción de radio o televisión, lo cual se puede determinar encendiendo y apagando el producto, se recomienda al usuario que intente corregir la interferencia mediante una o más de las siguientes medidas.<br>• Reoriente o reubique la antena receptora.<br>• Aumentar la distancia entre el producto y el receptor.<br>• Conecte el producto a una toma de corriente de un circuito diferente |

| | |
|---|---|
| | al que está conectado el receptor.<br>• Consulte al distribuidor o a un técnico de radio/televisión experimentado para obtener ayuda. |
| 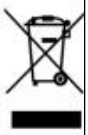 | **ELIMINACIÓN CORRECTA**<br>Este producto está sujeto a lo dispuesto en la Directiva europea 2012/19/CE. El símbolo de un contenedor de basura tachado indica que el producto requiere una recogida selectiva de residuos en la Unión Europea. Esto se aplica al producto y a todos los accesorios marcados con este símbolo. Los productos marcados de esta manera no deben desecharse con la basura doméstica normal, sino que deben llevarse a un punto de recogida para el reciclaje de aparatos eléctricos y electrónicos. |

# GENERAL

(25) El producto cumple con las normas y reglamentos pertinentes. La instalación de este dispositivo debe cumplir con todas las normativas aplicables y solo debe utilizarse en áreas bien ventiladas. Lea el manual de usuario antes de instalar y utilizar este equipo.
(26) Este aparato no está diseñado para ser utilizado por personas (incluidos niños) con capacidades físicas, sensoriales o mentales reducidas, o con falta de experiencia y conocimiento, a menos que una persona responsable de su seguridad les haya supervisado o instruido sobre el uso del aparato.
(27) Los niños no deben jugar con el aparato .
(28) Este aparato no debe ser utilizado por niños. Mantenga el aparato y su cable fuera del alcance de los niños.
(29) Por favor, conserve el producto adecuadamente. Compruebe si el producto presenta alguna anomalía antes de usarlo. Si detecta alguna anomalía, deje de usarlo.
(30) Utilice el producto de acuerdo con el uso previsto; tenga en cuenta que un uso indebido puede causar lesiones.

# ADVERTENCIAS DE SEGURIDAD

- El producto cumple con las normas y reglamentos BS EN 1494. La

instalación de este dispositivo debe cumplir con todas las normativas aplicables y realizarse únicamente sobre terreno nivelado y en un lugar que garantice una elevación segura. Lea el manual de usuario antes de instalar y utilizar este equipo.

- Está prohibido levantar personas o animales.
- No está permitido trabajar bajo carga elevada hasta que esté asegurada por medios adecuados.
- No se realizarán modificaciones que afecten negativamente al cumplimiento del gato con esta norma.
- Utilizando únicamente el terreno nivelado de Jackson.
- Si el gato está dañado, debe ser sometido a mantenimiento y reparación por el fabricante o su agente de servicio.
- El producto no es resistente al agua, no debe sumergirse.
- La cubierta es de plástico, un material frágil, por lo que debe manipularse con cuidado. Al transportarla, sujétela por el asa y NO levante la varilla de presión.
- No intente reparar la máquina en exceso para evitar dañarla.
- No lo utilice durante mucho tiempo. Cuando no lo utilice, desconéctelo de la corriente.
- Evite que la máquina se caiga al agua y la utilice en mal estado.
- Antes de usar el encendedor de cigarrillos del coche, compruebe que la potencia sea compatible con él (12 V/15 A CC).
- Al utilizar el elevador, tenga en cuenta la superficie lisa del suelo y la capacidad de carga, y preste atención a encontrar la posición de carga exacta del vehículo antes de accionarlo.
- No sobrecargue la máquina al usarla, asegúrese de mantenerla en posición vertical junto con el carro elevador y nunca la opere inclinada.
- No tire del cable de alimentación bruscamente durante su uso, para evitar que se rompa o se produzca un cortocircuito.
- Si el cable de alimentación está dañado, debe sustituirse por un cable o conjunto especial disponible en el fabricante o en su servicio técnico autorizado.
- Durante el uso de la máquina, asegúrese de que el operador permanezca junto a ella en todo momento. En caso de que el operador tenga que ausentarse por un breve período, apague primero la máquina.
- Tras levantar el vehículo, utilice un soporte fijo homologado para asegurarlo antes de cambiar el neumático. **Nunca acceda a la zona que hay debajo del**

**vehículo.**

- La máquina adopta la potencia del aceite hidráulico de precisión, por favor mantenga el Ventilación adecuada, evitar hacerlo en ambientes de alta temperatura. y una temperatura bastante baja, mientras que la temperatura adecuada debería ser de -15℃ a 50℃.
- Para reducir el riesgo de lesiones, es necesaria una supervisión atenta cuando se utilice un aparato cerca de niños.
- No toque las partes móviles.
- Utilice únicamente los accesorios recomendados o vendidos por el fabricante.
- Riesgo de descarga eléctrica. No exponer a la lluvia, almacenar en interiores.
- Para desconectar, gire todos los controles a la posición de apagado y, a continuación, retire el enchufe de la toma de corriente.
- No desenchufe tirando del cable. Para desenchufar, sujete el enchufe, no el cable.
- Desenchufe el aparato cuando no esté en uso y antes de realizar cualquier mantenimiento o limpieza.
- No utilice el conector si el cable o el enchufe están dañados, ni después de que el conector falle, se caiga o sufra algún daño. Lleve el aparato al centro de servicio autorizado más cercano para su revisión, reparación o ajuste eléctrico o mecánico.
- Para reducir el riesgo de descarga eléctrica, no sumerja el conector en agua ni en ningún otro líquido. No coloque ni guarde el aparato donde pueda caerse o ser arrastrado a una bañera o lavabo.

# GUARDE ESTAS INSTRUCCIONES

## ADVERTENCIA DE USO

- Solo puede utilizarse para el mantenimiento del automóvil, no para otros fines.
- Solo apto para levantar objetos sobre superficies duras horizontales.
- Asegúrese de que el vehículo esté correctamente estacionado, el motor apagado y el freno de mano completamente accionado.



**PRECAUCIÓN:** ¡El peso máximo que puede levantar el vehículo (incluido su propio peso) no deberá exceder las 5 toneladas!



**CAUTION:Only support the single wheel off the ground to use!**

## DIAGRAMA

## ESTRUCTURAL

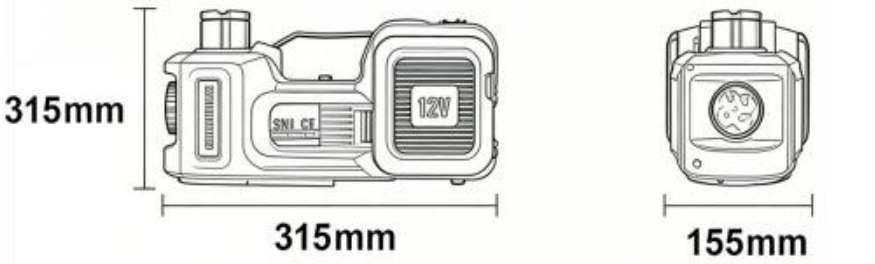

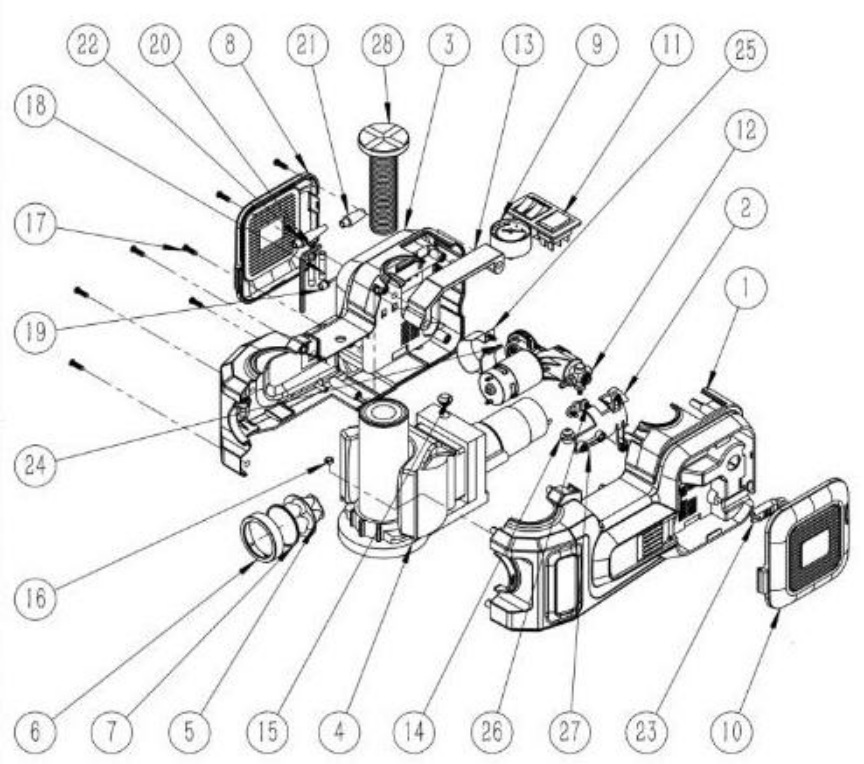


| Artículo | Nombre de la pieza | CANTIDAD | Artículo | Nombre de la pieza | CANTIDAD |
|---|---|---|---|---|---|
| **1** | Vivienda 1 | 1 | **15** | Tapón de goma | 1 |
| **2** | Soporte de montaje para bomba de aire | 1 | **16** | Luz LED | 1 |
| **3** | Vivienda 2 | 1 | **17** | Tornillos M4x16 | 8 |
| **4** | Cuerpo principal hidráulico | 1 | **18** | Fusibles | 2 |
| **5** | Luz de trabajo | 1 | **19** | Mandril neumático de aguja esférica | 1 |

| | | | | | |
|---|---|---|---|---|---|
| **6** | Cubierta de luz | 1 | **20** | Llave hexagonal de 4 mm | 1 |
| **7** | Lente | 1 | **21** | Junta corta de válvula Presta | 1 |
| **8** | Cubierta de puerta 1 | 1 | **22** | Junta larga de la válvula Presta | 1 |
| **9** | Manómetro de presión de aire | 1 | **23** | Enchufe de alimentación con cable | 1 |
| **10** | Cubierta de puerta 2 | 1 | **24** | Almohadilla de goma cuadrada | 1 |
| **11** | Interruptor mecánico | 1 | **25** | Abrazadera de aro | 1 |
| **12** | Bomba de aire | 1 | **26** | Clip para cables | 1 |
| **13** | Manejar | 1 | **27** | Tornillos de montaje M4x12 | 7 |
| **14** | Patas de goma | 2 | **28** | Jack Head | 1 |

| Parte de la descripción de la función | | |
|---|---|---|
| **No.** | **Nombre** | **Descripción de la función** |
| 9 | Manómetro | Muestra la presión |
| 11 | Interruptores | Por favor, revise el Diagrama 3. |
| 13 | Manejar | Si va a mover el gato, por favor, sujételo aquí. |
| 14 | Pie de goma | Resistente a los golpes y antideslizante. |
| 15 | Tapón de goma y válvula de seguridad | Desbloquee la varilla del pistón en caso de emergencia. |

| | | |
|---|---|---|
| 28 | Tornillo de ajuste | Ajuste la distancia entre la biela y el chasis del automóvil. |

## FUNCIONAMIENTO DE LOS INTERRUPTORES

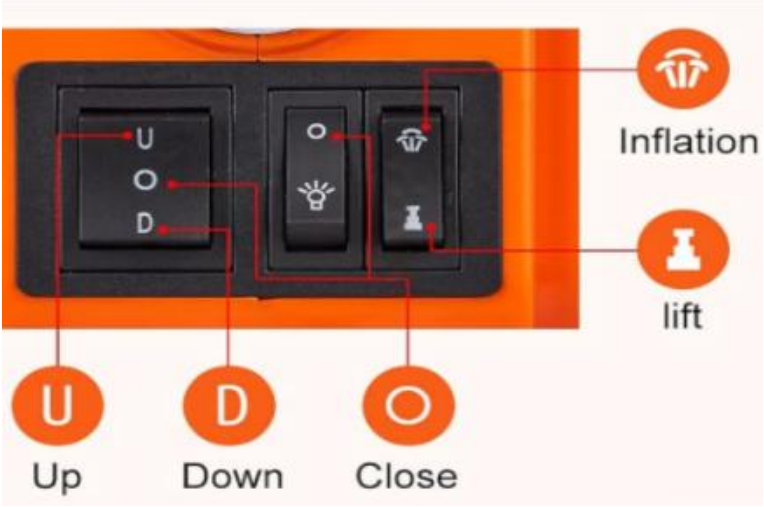


**1. Seleccione "Inflación"** **al usar la función de Inflación.**

**2. Cambie a "Elevador"** **cuando utilice la función de elevación. En este momento, mantenga pulsada la tecla "U" para subir el gato; mantenga pulsada la tecla "D" para bajar el gato.**

**3. Cambia a "** **", la lámpara se encendió.**

# MÉTODO DE APLICACIÓN

## La función del conector:

(1) Detenga el coche, tense el freno del coche.

(2) Compruebe que el interruptor esté en la posición de **"Elevación".** Si no lo está, colóquelo en esa posición primero y luego conecte el enchufe al encendedor del

coche. **De lo contrario, una vez conectado el cable de alimentación, la bomba de aire se encenderá inmediatamente.**





(3) Coloque el gato en el lateral del neumático del automóvil y asegúrese de que el centro del vástago del pistón esté alineado con la parte de carga del chasis del automóvil, luego gire el tornillo de ajuste para que quede lo más cerca posible del chasis del automóvil.

(4) Seleccione la posición “Elevador”, mantenga presionado el interruptor “Arriba” y el gato comenzará a funcionar (elevación). Hasta que la distancia entre el neumático del automóvil y el suelo sea de aproximadamente 5 cm, suelte el interruptor de encendido. Al desconectar la alimentación, la máquina se bloqueará automáticamente y no se caerá. **A continuación, utilice los soportes de seguridad para sujetar el vehículo.**

(5) Después de cambiar el neumático, mantenga presionado el interruptor “Abajo”, el gato comenzará a caer a una velocidad constante.

(6) Una vez terminado todo, recoja los cables y las herramientas en la caja de bobinado de línea.

## Función de inflación:

(1) Prepare bien el equipo, saque la manguera de aire y elija el cabezal inflable adecuado para conectar, luego encienda la alimentación.

(2) Cambie a “Inflado”, entonces comenzará a inflarse, por favor verifique el cambio del manómetro.

(3) Al finalizar, primero desconecte la alimentación y luego retire el cabezal inflable para guardarlo en la caja de herramientas. A continuación, desconecte también el enchufe del encendedor de cigarrillos y guarde los cables en la caja de herramientas.

# ESPECIFICACIÓN

## Para Jack

| Modelo | ZSY01-2 |
|---|---|
| Voltaje de entrada | 12 V CC |
| Potencia máxima de entrada: | 180 W |
| Capacidad | 1,8 toneladas |
| Rango de elevación normal | 155-360 mm |
| Mayor rango de elevación | 155-450 mm |

## Para bomba infladora

| | |
|---|---|
| Voltaje de entrada | 12 V CC |
| Potencia máxima de entrada: | 180 W |
| Presión nominal | 36 psi/2,5 bar |
| Presión máxima | 150 psi |
| Flujo máximo | 21,67 L/min |

# DIAGNÓSTICO DE FALLAS

## 1. El Jack no podía trabajar

a). Compruebe si se activa la alimentación automática.

b) Compruebe si el interruptor de función está ajustado a la posición de función correspondiente.

c) Compruebe si la luz indicadora del enchufe del encendedor de cigarrillos está encendida o no. Si no lo está, vuelva a conectar el enchufe; si después de volver a conectarlo sigue sin encenderse, compruebe si el fusible interno del enchufe del encendedor de cigarrillos está dañado.

d). Si el enchufe del cable de alimentación del conector está suelto o se está cayendo.

**El enchufe no tiene corriente o está suelto, o revise el cable, conecte la alimentación correctamente;**

**Si el interruptor de encendido está en la posición de “**  **”, ajústelo a “**  **”; revise el enchufe del encendedor de cigarrillos, si el fusible está dañado, si lo está, reemplácelo y vuelva a intentarlo.**

## 2. No inflar

a). Compruebe si se está encendiendo la bomba de inflado.
b) Si la boquilla de gas de la manguera de aire está conectada correctamente con la boquilla de gas del neumático.
c) Inspeccione la manguera de aire para comprobar si tiene fugas de aire debido a que se dañó en una emergencia.

## 3. La biela del pistón del gato no se podía elevar.

a). Confirme si arranca el motor.
b) Compruebe si el interruptor de función está ajustado a la posición de función JACK y también verifique el interruptor de dirección para “Arriba”/“Abajo”.
c) Compruebe si la temperatura más baja se encuentra dentro del rango de temperatura adecuado para este producto; de no ser así, precaliente primero el gato hidráulico para que el aceite hidráulico se descongele y luego utilícelo.
d). Si no se usa durante mucho tiempo, es posible que el aceite no esté suave. Por favor, primero presione el interruptor "Abajo" durante un minuto y luego presione el interruptor "Arriba".

## 4. La biela del pistón del gato no se podía caer.

a). Confirme si arranca el motor.
b) Compruebe si el interruptor de función está ajustado a la posición de función JACK y también verifique el interruptor de dirección para “Arriba”/“Abajo”.
c). Si no se usa durante mucho tiempo, es posible que el aceite no esté suave. Primero presione el interruptor "Arriba" durante cinco segundos y luego presione el interruptor "Abajo".

**Si después de probar las medidas anteriores el vástago del pistón del gato no se cae, retire la cabeza de la válvula de seguridad (vea la imagen a continuación), afloje la válvula de seguridad con una llave hexagonal (gire aproximadamente media vuelta en sentido contrario a las agujas del reloj) hasta que el vástago del pistón vuelva a la posición anterior y luego apriétela.**

## ⚠ Advertencia




**Al aflojar la válvula de seguridad, asegúrese de prestar atención a que el neumático del automóvil se haya reemplazado por completo y afloje lentamente en sentido contrario a las agujas del reloj y evite hacerlo demasiado rápido, siempre preste atención a que el automóvil esté abajo, para evitar que el automóvil la presione.**

**SCAN THE OR CODE TO VIEW THE INSTALLATION VIDEO**

## CONTENIDO DEL PAQUETE



**Fabricante: Shanghai Sishun International Trade Co., Ltd. Dirección: Habitación JT2388, 4.º piso, Edificio 2, n.º 599 Wanzhen Road, Calle Zhenxin Xincun, distrito de Jiading, Shanghái, China**
**Correo electrónico: support@vevor.com**



VEVOR

Upgrade · The Home Creator Way

# Podnośnik hydrauliczny elektryczny

**MODEL :ZSY01-2**

VEVOR
Upgrade·The Home Creator Way

# Electric Hydraulic Jack

**MODEL:ZSY01-2**




<Zdjęcie tylko w celach informacyjnych>

To jest oryginalna instrukcja obsługi. Przed użyciem prosimy o dokładne zapoznanie się z treścią instrukcji. Firma VEVOR zastrzega sobie prawo do jednoznacznej interpretacji niniejszej instrukcji obsługi. Wygląd produktu zależy od stanu, w jakim go otrzymali Państwo. Prosimy o wyrozumiałość, ale nie będziemy Państwa ponownie informować o aktualizacjach technologicznych lub oprogramowania naszego produktu.

| | |
|---|---|
|  | **OSTRZEŻENIE:** Przed rozpoczęciem użytkowania lub serwisowania produktu należy przeczytać i zrozumieć całą instrukcję. Nieprzestrzeganie tych ostrzeżeń i instrukcji może spowodować obrażenia ciała lub uszkodzenie cennego mienia. |
|  | **Informacje FCC:**<br>**UWAGA:** Zmiany lub modyfikacje, na które nie wyraziła wyraźnej zgody strona odpowiedzialna za zgodność, mogą spowodować unieważnienie prawa użytkownika do korzystania ze sprzętu!<br>To urządzenie jest zgodne z częścią 15 przepisów FCC. Jego eksploatacja podlega dwóm następującym warunkom:<br>1) Ten produkt może powodować szkodliwe zakłócenia.<br>2) Produkt ten musi być odporny na wszelkie zakłócenia, w tym zakłócenia mogące powodować niepożądane działanie.<br>**OSTRZEŻENIE:** Wszelkie zmiany lub modyfikacje tego produktu, które nie zostały wyraźnie zatwierdzone przez stronę odpowiedzialną za zgodność, mogą spowodować unieważnienie prawa użytkownika do korzystania z produktu.<br>**Uwaga:** Produkt ten został przetestowany i uznany za zgodny z ograniczeniami dla urządzeń cyfrowych klasy B zgodnie z częścią 15 przepisów FCC. Ograniczenia te mają na celu zapewnienie odpowiedniej ochrony przed szkodliwymi zakłóceniami w instalacjach domowych.<br>Ten produkt generuje, wykorzystuje i może emitować energię o częstotliwości radiowej i jeśli nie zostanie zainstalowany i używany zgodnie z instrukcją, może powodować szkodliwe zakłócenia w komunikacji radiowej. Nie ma jednak gwarancji, że zakłócenia nie wystąpią w danej instalacji. Jeśli ten produkt powoduje szkodliwe zakłócenia w odbiorze sygnału radiowego lub telewizyjnego, co można sprawdzić, wyłączając i włączając urządzenie, zaleca się, aby użytkownik spróbował skorygować zakłócenia, stosując jeden lub kilka z poniższych środków.<br>· Zmiana orientacji lub położenia anteny odbiorczej.<br>· Zwiększ odległość między produktem i odbiornikiem. |

| | |
|---|---|
| | · Podłączyć produkt do gniazdka w innym obwodzie niż ten, do którego podłączony jest odbiornik.<br>· Aby uzyskać pomoc, skontaktuj się ze sprzedawcą lub doświadczonym technikiem radiowo-telewizyjnym. |
|  | **PRAWIDŁOWA UTYLIZACJA**<br>Niniejszy produkt podlega przepisom Dyrektywy Europejskiej 2012/19/WE. Symbol przedstawiający przekreślony kosz na śmieci na kółkach oznacza, że produkt wymaga selektywnej zbiórki odpadów w Unii Europejskiej. Dotyczy to produktu i wszystkich akcesoriów oznaczonych tym symbolem. Produktów oznaczonych tym symbolem nie można wyrzucać razem z normalnymi odpadami domowymi, lecz należy je dostarczyć do punktu zbiórki urządzeń elektrycznych i elektronicznych przeznaczonych do recyklingu. |

# OGÓLNY

(31) Produkt jest zgodny z odpowiednimi normami i przepisami. Instalacja tego urządzenia musi być zgodna ze wszystkimi obowiązującymi przepisami i powinno być ono użytkowane wyłącznie w dobrze wentylowanych pomieszczeniach. Przed instalacją i użytkowaniem urządzenia należy zapoznać się z instrukcją obsługi.
(32) Urządzenie to nie jest przeznaczone do użytku przez osoby (w tym dzieci) o ograniczonej sprawności fizycznej, sensorycznej lub umysłowej, a także osoby nieposiadające odpowiedniego doświadczenia lub wiedzy, chyba że znajdują się pod nadzorem osoby odpowiedzialnej za ich bezpieczeństwo lub otrzymały od niej instrukcje dotyczące korzystania z urządzenia.
(33) Dzieci nie mogą bawić się urządzeniem .
(34) To urządzenie nie powinno być używane przez dzieci. Trzymaj urządzenie i jego przewód poza zasięgiem dzieci.
(35) Prosimy o prawidłowe przechowywanie produktu. Przed użyciem należy sprawdzić, czy produkt nie wykazuje oznak nieprawidłowości. W przypadku stwierdzenia nieprawidłowości, należy zaprzestać jego używania.
(36) Używaj produktu zgodnie z jego przeznaczeniem, ostrzegając przed potencjalnymi obrażeniami na skutek niewłaściwego użycia.

# OSTRZEŻENIA DOTYCZĄCE BEZPIECZEŃSTWA

- Produkt jest zgodny z normami i przepisami BS EN 1494. Montaż tego urządzenia musi być zgodny ze wszystkimi obowiązującymi przepisami, a podnośnik należy używać wyłącznie na równym podłożu i w miejscu zapewniającym bezpieczne podnoszenie. Przed instalacją i użytkowaniem urządzenia należy zapoznać się z instrukcją obsługi.
- Zabrania się podnoszenia ludzi i zwierząt.
- Praca pod podniesionym ładunkiem jest niedozwolona, dopóki nie zostanie on zabezpieczony odpowiednimi środkami.
- Nie należy wykonywać żadnych modyfikacji mogących negatywnie wpłynąć na zgodność podnośnika z niniejszą normą.
- Używaj tylko poziomego podłoża.
- Jeśli podnośnik jest uszkodzony, należy zlecić jego konserwację i naprawę producentowi lub jego agentowi serwisowemu.
- Produkt nie jest wodoodporny, nie należy go zanurzać.
- Pokrywa wykonana jest z plastiku, który łatwo pęka. Podczas użytkowania należy obchodzić się z nim ostrożnie. Podczas przenoszenia należy trzymać za uchwyt, NIE podnosząc pręta dociskowego.
- Nie należy dokonywać generalnego remontu maszyny, gdyż może to spowodować jej zniszczenie.
- Nie należy używać urządzenia przez dłuższy czas. W przypadku nieużywania należy odłączyć urządzenie od zasilania.
- Unikaj wpadnięcia urządzenia do wody i używania go w złym stanie.
- Przed użyciem sprawdź, czy zasilanie jest zgodne z napięciem zapalniczki samochodowej DC 12V/15A.
- Podczas podnoszenia należy zwrócić uwagę na gładką podłogę i ładowność pojazdu, a przed operacją podnoszenia zwrócić uwagę na ustalenie dokładnej pozycji załadunku samochodu.
- Nie przeciążaj maszyny podczas jej użytkowania, upewnij się, że cały czas utrzymujesz maszynę w pozycji pionowej, nigdy nie używaj jej w pozycji przechylonej.
- Podczas użytkowania nie należy ciągnąć za kabel zasilający zbyt lekko, aby nie doszło do jego uszkodzenia lub zwarcia.
- Jeśli przewód zasilający jest uszkodzony, należy go wymienić na specjalny przewód lub zespół dostępny u producenta lub jego przedstawiciela serwisowego.

- Podczas użytkowania maszyny należy upewnić się, że operator cały czas znajduje się przy maszynie. Jeśli operator musi odejść na chwilę, należy najpierw wyłączyć maszynę.
- Po podniesieniu pojazdu, przed wymianą opony, należy zabezpieczyć go za pomocą odpowiedniej, stałej podpórki. **Nigdy nie wchodź pod pojazd.**
- Maszyna wykorzystuje moc precyzyjnego oleju hydraulicznego, należy zachować odpowiednia wentylacja, należy unikać wykonywania pracy w środowisku o wysokiej temperaturze i raczej niskiej temperaturze, podczas gdy odpowiednia temperatura powinna wynosić od -15℃ do 50℃.
- Aby zminimalizować ryzyko obrażeń, należy zachować ścisły nadzór, gdy urządzenie jest używane w pobliżu dzieci.
- Nie dotykać ruchomych części.
- Należy używać wyłącznie akcesoriów zalecanych lub sprzedawanych przez producenta.
- Ryzyko porażenia prądem. Nie wystawiać na działanie deszczu, przechowywać w pomieszczeniu.
- Aby odłączyć urządzenie, należy ustawić wszystkie regulatory w pozycji wyłączonej, a następnie wyjąć wtyczkę z gniazdka.
- Nie odłączaj wtyczki, ciągnąc za przewód. Aby odłączyć, chwytaj za wtyczkę, a nie za przewód.
- Odłączaj urządzenie od gniazdka, gdy nie jest używane, a także przed czyszczeniem lub serwisowaniem.
- Nie używaj podnośnika z uszkodzonym przewodem lub wtyczką, ani po awarii, upadku lub jakimkolwiek uszkodzeniu podnośnika. Zwróć urządzenie do najbliższego autoryzowanego serwisu w celu sprawdzenia, naprawy lub regulacji elektrycznej lub mechanicznej.
- Aby zmniejszyć ryzyko porażenia prądem, nie umieszczaj gniazda w wodzie ani innej cieczy. Nie umieszczaj ani nie przechowuj urządzenia w miejscu, w którym mogłoby spaść lub zostać wciągnięte do wanny lub zlewu.

# ZACHOWAJ TE INSTRUKCJE

## OSTRZEŻENIE DOTYCZĄCE STOSOWANIA

- Można go używać wyłącznie do konserwacji samochodu. Nie nadaje się do innych celów.
- Nadaje się wyłącznie do podnoszenia na poziomych, twardych powierzchniach.
- Upewnij się, że pojazd jest prawidłowo zaparkowany, silnik wyłączony, a hamulec postojowy zaciągnięty.



**OSTROŻNOŚĆ:** Maksymalna masa podniesionego pojazdu (łącznie z masą własną) nie może przekraczać 5 ton!



**CAUTION:Only support the single wheel off the ground to use!**

## SCHEMAT STRUKTURALNY

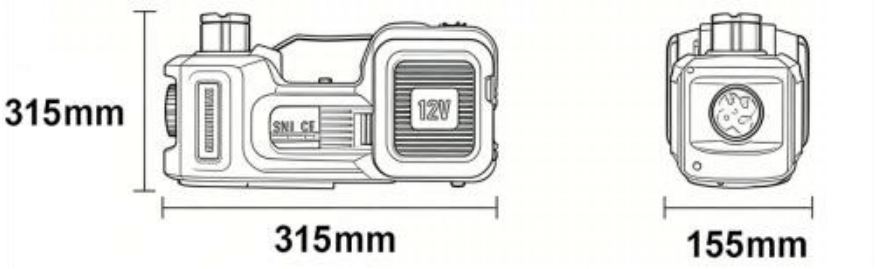

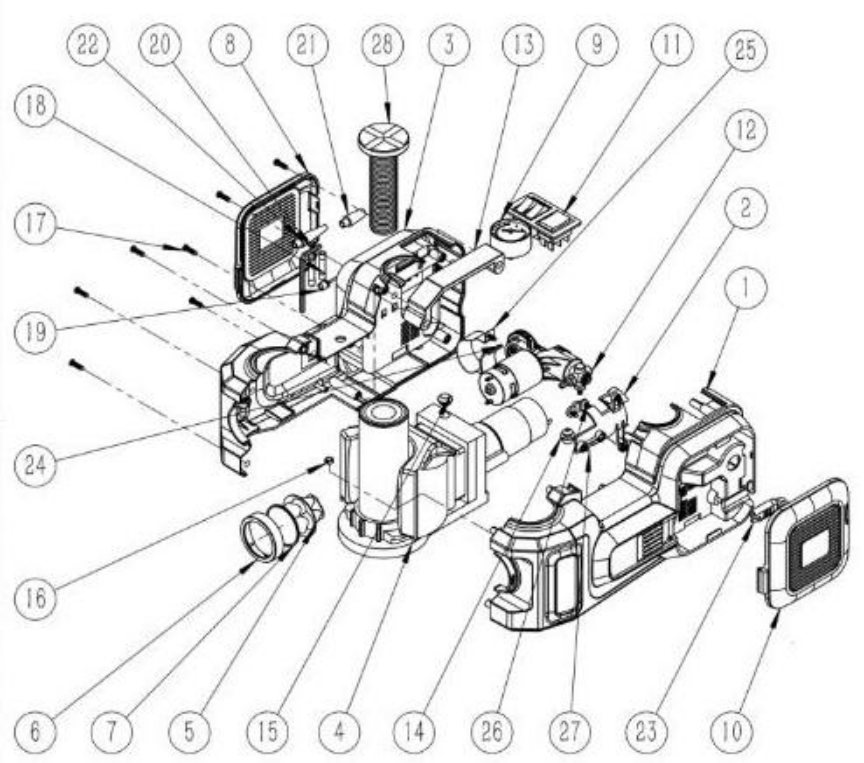


| Przedmiot | Nazwa części | Ilość TY | Przedmiot | Nazwa części | Ilość TY |
|---|---|---|---|---|---|
| **1** | Mieszkanie 1 | 1 | **15** | Korek gumowy | 1 |
| **2** | Uchwyt montażowy pompy powietrza | 1 | **16** | Światło LED | 1 |
| **3** | Mieszkanie 2 | 1 | **17** | Śruby M4x16 | 8 |
| **4** | Hydrauliczny korpus główny | 1 | **18** | Bezpieczniki | 2 |
| **5** | Światło robocze | 1 | **19** | Uchwyt pneumatyczny z igłą kulkową | 1 |
| **6** | Lekka osłona | 1 | **20** | Klucz imbusowy 4 mm | 1 |

| | | | | | |
|---|---|---|---|---|---|
| **7** | Obiektyw | 1 | **21** | Krótki przelotka zaworu Presta | 1 |
| **8** | Osłona drzwi 1 | 1 | **22** | Długi przelotka zaworu Presta | 1 |
| **9** | Manometr ciśnienia powietrza | 1 | **23** | Przewodowa wtyczka zasilająca | 1 |
| **10** | Osłona drzwi 2 | 1 | **24** | Kwadratowa gumowa podkładka | 1 |
| **11** | Przełącznik mechaniczny | 1 | **25** | Zacisk obręczowy | 1 |
| **12** | Pompa powietrza | 1 | **26** | Klips kablowy | 1 |
| **13** | Uchwyt | 1 | **27** | Śruby montażowe M4x12 | 7 |
| **14** | Gumowe nóżki | 2 | **28** | Jack Head | 1 |

| Część opisu funkcji | | |
|---|---|---|
| **NIE.** | **Nazwa** | **Opis funkcji** |
| 9 | Ciśnieniomierz | Pokaż ciśnienie |
| 11 | Przełączniki | Proszę sprawdzić schemat 3 |
| 13 | Uchwyt | Jeśli przenosisz podnośnik, przytrzymaj go tutaj |
| 14 | Stopka gumowa | Odporny na wstrząsy i antypoślizgowy |
| 15 | Korek gumowy i zawór bezpieczeństwa | Odblokuj tłoczysko w nagłych wypadkach |
| 28 | Śruba regulacyjna | Dostosuj odległość między tłoczyskiem a podwoziem samochodu |

## FUNKCJA PRZEŁĄCZNIKÓW

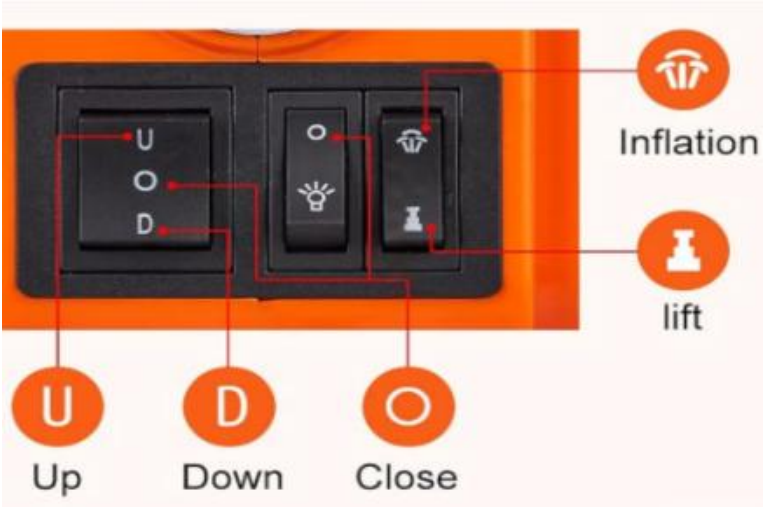


**1. Podczas korzystania z funkcji inflacji należy przełączyć się na opcję „Inflacja” .**

**2. Podczas korzystania z funkcji podnoszenia przełącz na „Podnoszenie”.**

**W tym momencie naciśnij i przytrzymaj przycisk „U”, aby podnieść podnośnik; naciśnij i przytrzymaj przycisk „D”, aby opuścić podnośnik.**

**3. Przełącz na „ ”, lampka się zaświeci.**

# METODA APLIKACJI

## Funkcja Jacka:

(1) Zatrzymaj samochód i zaciągnij hamulec.

(2) Sprawdź, czy przełącznik jest w pozycji **„Podnoszenie”.** Jeśli nie, sprawdź to najpierw, a następnie podłącz wtyczkę zasilania do gniazda zapalniczki samochodowej. **W przeciwnym razie, po podłączeniu zasilania, pompa powietrza uruchomi się natychmiast.**





(3) Umieść podnośnik w boku opony samochodu i upewnij się, że środek tłoczyska jest ustawiony w jednej linii z częścią ładunkową podwozia samochodu, a następnie obróć śrubę regulacyjną tak, aby znalazła się jak najbliżej podwozia samochodu.

(4) Przełącz na „Podnoszenie", naciśnij i przytrzymaj przycisk „W górę", a podnośnik zacznie działać (podnosić), aż odległość między oponą samochodu a podłogą wyniesie około 5 cm. Zwolnij przycisk zasilania. Po odłączeniu zasilania maszyna zablokuje się automatycznie i nie spadnie. **Następnie użyj wsporników bezpieczeństwa, aby podeprzeć pojazd.**

(5) Po zmianie opony naciśnij i przytrzymaj przycisk „W dół", a podnośnik zacznie opadać ze stałą prędkością.

(6) Po zakończeniu prac zbierz kable i narzędzia do skrzynki nawijającej żyłkę.

### Funkcja inflacji:

(1) Przygotuj się dobrze do użycia sprzętu, wyciągnij wąż powietrzny i wybierz odpowiednią głowicę nadmuchiwaną do podłączenia, a następnie włącz zasilanie.

(2) Przełącz na „Inflację", po czym rozpocznie się pompowanie, sprawdź zmianę ciśnienia na manometrze.

(3) Po zakończeniu pracy należy najpierw wyłączyć zasilanie, a następnie wyciągnąć dmuchaną głowicę i umieścić ją w skrzynce narzędziowej. Następnie należy również wyciągnąć wtyczkę z gniazda zapalniczki i schować kable do skrzynki narzędziowej.

## SPECYFIKACJA

### Dla Jacka

| Model | ZSY01-2 |
|---|---|

| | |
|---|---|
| Napięcie wejściowe | Prąd stały 12 V |
| Maksymalna moc wejściowa: | 180 W |
| Pojemność | 1,8 tony |
| Normalny zakres podnoszenia | 155-360 mm |
| Wyższy zakres podnoszenia | 155-450 mm |

**Do pompki inflacyjnej**

| | |
|---|---|
| Napięcie wejściowe | Prąd stały 12 V |
| Maksymalna moc wejściowa: | 180 W |
| Ciśnienie znamionowe | 36 psi/2,5 bara |
| Maksymalne ciśnienie | 150 psi |
| Maksymalny przepływ | 21,67 l/min |

# DIAGNOSTYKA USTEREK

## 1. Jack nie mógł pracować

a) Sprawdź, czy włącza się automatyczne zasilanie.

b) Sprawdź, czy przełącznik funkcji jest ustawiony w odpowiedniej pozycji.

c) Jeśli lampka kontrolna wtyczki zapalniczki świeci się, czy nie, należy ponownie podłączyć wtyczkę; jeśli po ponownym podłączeniu nadal się nie świeci, należy sprawdzić, czy wewnętrzny bezpiecznik wtyczki zapalniczki nie jest uszkodzony.

d) Czy wtyczka kabla zasilającego gniazda jest luźna w gnieździe lub odpada.

**Gniazdo nie jest podłączone do prądu lub jest poluzowane, należy sprawdzić kabel i prawidłowo podłączyć zasilanie;**

**Jeżeli wyłącznik zasilania znajduje się w pozycji „**  **”, należy ustawić go w pozycji „**  **”. Sprawdź wtyczkę zapalniczki samochodowej, czy**

**bezpiecznik nie jest uszkodzony. Jeśli jest uszkodzony, należy go wymienić, a następnie spróbować ponownie.**

## 2. Nie pompować

a).Sprawdź, czy uruchamia się pompka do opon.

b) Czy dysza gazowa węża pneumatycznego jest prawidłowo podłączona do dyszy gazowej opony.

c) sprawdź, czy wąż powietrzny nie przecieka, ponieważ mógłby ulec zniszczeniu w nagłym wypadku.

## 3. Nie udało się podnieść tłoczyska podnośnika

a) Sprawdź, czy silnik jest uruchamiany.

b) Czy przełącznik funkcji jest ustawiony w pozycji funkcji JACK, a także sprawdź przełącznik kierunku „Góra”/„Dół”

c) Sprawdź, czy najniższa temperatura mieści się w zakresie temperatur odpowiednich dla tego produktu. Jeśli nie, najpierw podgrzej podnośnik, rozmroź olej hydrauliczny, a następnie go użyj.

d). Długotrwałe nieużywanie może spowodować, że olej nie będzie gładki. W tym celu należy najpierw nacisnąć przycisk „w dół” przez jedną minutę, a następnie nacisnąć przycisk „w górę”.

## 4. Tłoczysko podnośnika nie mogło spaść

a) Sprawdź, czy silnik jest uruchamiany.

b) Czy przełącznik funkcji jest ustawiony w pozycji funkcji JACK, a także sprawdź przełącznik kierunku „Góra”/„Dół”

c) Nieużywanie przez dłuższy czas może spowodować, że olej nie będzie gładki. W tym celu należy najpierw nacisnąć przycisk „w górę” na pięć sekund, a następnie nacisnąć przycisk „w dół”.

**Po wypróbowaniu powyższych środków, tłoczysko podnośnika nie może spaść, zdejmij głowicę zaworu bezpieczeństwa (patrz rysunek poniżej), poluzuj zawór bezpieczeństwa kluczem sześciokątnym (obróć o pół obrotu**

**w kierunku przeciwnym do ruchu wskazówek zegara), aż tłoczysko opadnie do poprzedniej pozycji, a następnie dokręć go.**

## ⚠ Ostrzeżenie




**Podczas luzowania zaworu bezpieczeństwa należy zwrócić uwagę, czy opona w samochodzie została całkowicie wymieniona. Należy odkręcać go powoli w kierunku przeciwnym do ruchu wskazówek zegara, a nie zbyt szybko. Zawsze należy zwracać uwagę na samochód skierowany w dół, aby uniknąć wywierania przez niego nacisku.**

**SCAN THE OR CODE TO VIEW THE INSTALLATION VIDEO**

# ZAWARTOŚĆ OPAKOWANIA



**Producent: Shanghai Sishun International Trade Co., Ltd. Adres: Pokój JT2388, 4. piętro, budynek 2, nr 599 Wanzhen Road,**
**Ulica Zhenxin Xincun, dzielnica Jiading, Szanghaj, Chiny**
**Adres e-mail: support@vevor.com**



VEVOR

Upgrade · The Home Creator Way

# Elektrische hydraulische krik

**MODEL :ZSY01-2**

VEVOR
Upgrade·The Home Creator Way

# Electric Hydraulic Jack

**MODEL:ZSY01-2**




<Afbeelding dient alleen ter referentie>

Dit is de originele handleiding. Lees alle instructies in de handleiding zorgvuldig door voordat u het product in gebruik neemt. VEVOR behoudt zich het recht voor om de gebruikershandleiding anders te interpreteren. Het uiterlijk van het product kan afwijken van het product dat u ontvangt. Wij zullen u niet opnieuw informeren over eventuele technologische of software-updates voor ons product.

| | |
|---|---|
|  | **WAARSCHUWING:** Lees en begrijp deze volledige handleiding voordat u dit product gebruikt of onderhoudt. Het niet opvolgen van deze waarschuwingen en instructies kan leiden tot persoonlijk letsel of schade aan waardevolle eigendommen. |
|  | **FCC-informatie:**<br>**LET OP:** Wijzigingen of aanpassingen die niet uitdrukkelijk zijn goedgekeurd door de partij die verantwoordelijk is voor de naleving, kunnen de bevoegdheid van de gebruiker om de apparatuur te bedienen ongeldig maken!<br>Dit apparaat voldoet aan Deel 15 van de FCC-regels. De werking is onderworpen aan de volgende twee voorwaarden:<br>1) Dit product kan schadelijke interferentie veroorzaken.<br>2) Dit product moet alle ontvangen storingen accepteren, inclusief storingen die een ongewenste werking kunnen veroorzaken.<br>**WAARSCHUWING:** Wijzigingen of aanpassingen aan dit product die niet uitdrukkelijk zijn goedgekeurd door de partij die verantwoordelijk is voor de naleving, kunnen de bevoegdheid van de gebruiker om het product te gebruiken ongeldig maken.<br>**Opmerking:** Dit product is getest en voldoet aan de limieten voor een digitaal apparaat van klasse B volgens deel 15 van de FCC-regels. Deze limieten zijn ontworpen om redelijke bescherming te bieden tegen schadelijke interferentie in een residentiële installatie.<br>Dit product genereert, gebruikt en kan radiofrequentie-energie uitstralen. Indien het niet volgens de instructies wordt geïnstalleerd en gebruikt, kan het schadelijke interferentie veroorzaken voor radiocommunicatie. Er is echter geen garantie dat er in een specifieke installatie geen interferentie zal optreden. Als dit product schadelijke interferentie veroorzaakt voor radio- of televisieontvangst, wat kan worden vastgesteld door het product uit en weer aan te zetten, wordt de gebruiker aangeraden te proberen de interferentie te verhelpen door een of meer van de volgende maatregelen.<br>• Richt de ontvangstantenne opnieuw uit of verplaats deze.<br>• Vergroot de afstand tussen het product en de ontvanger. |

| | |
|---|---|
| | • Sluit het product aan op een stopcontact in een ander circuit dan dat waarop de ontvanger is aangesloten.<br>• Raadpleeg de dealer of een ervaren radio-/tv-technicus voor hulp. |
| 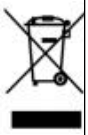 | **CORRECTE AFVOER**<br>Dit product valt onder de bepalingen van de Europese Richtlijn 2012/19/EC. Het symbool met een doorgestreepte afvalcontainer geeft aan dat dit product in de Europese Unie apart moet worden ingezameld. Dit geldt voor het product en alle accessoires die met dit symbool zijn gemarkeerd. Producten die zo zijn gemarkeerd, mogen niet bij het normale huisvuil worden weggegooid, maar moeten worden ingeleverd bij een inzamelpunt voor de recycling van elektrische en elektronische apparaten. |

# ALGEMEEN

(37) Het product voldoet aan de relevante normen en voorschriften. De installatie van dit apparaat moet voldoen aan alle geldende voorschriften en het mag alleen worden gebruikt in goed geventileerde ruimtes. Lees de gebruikershandleiding voordat u dit apparaat installeert en gebruikt.
(38) Dit apparaat is niet bedoeld voor gebruik door personen (inclusief kinderen) met beperkte fysieke, zintuiglijke of mentale vermogens, of die onvoldoende ervaring en kennis hebben, tenzij zij onder toezicht staan of instructies hebben gekregen over het gebruik van het apparaat van een persoon die verantwoordelijk is voor hun veiligheid.
(39) Kinderen mogen niet met het apparaat spelen .
(40) Dit apparaat is niet geschikt voor gebruik door kinderen. Houd het apparaat en het snoer buiten het bereik van kinderen.
(41) Bewaar het product op de juiste manier. Controleer vóór gebruik of het product niet defect is. Stop het gebruik als er een defect is.
(42) Gebruik het product volgens het beoogde doel; wij waarschuwen voor mogelijk letsel door verkeerd gebruik.

# VEILIGHEIDSWAARSCHUWINGEN

- Het product voldoet aan de BS EN 1494-normen en -voorschriften. De

installatie van dit apparaat moet voldoen aan alle geldende voorschriften en de krik mag alleen worden gebruikt op een vlakke ondergrond en op een plaats waar de krik veilig kan worden gebruikt. Lees de gebruikershandleiding voordat u dit apparaat installeert en gebruikt.

- Het is verboden om mensen of dieren op te tillen.
- Het is niet toegestaan om onder verhoogde belasting te werken totdat deze op geschikte wijze is beveiligd.
- Er mogen geen aanpassingen worden uitgevoerd die de naleving van deze norm door de krik nadelig beïnvloeden.
- Gebruik alleen de Jackson-waterpas.
- Als de krik beschadigd is, moet deze door de fabrikant of een servicevertegenwoordiger worden onderhouden en gerepareerd.
- Het product is niet waterdicht en mag niet ondergedompeld worden.
- De hoes is gemaakt van plastic, dat gemakkelijk kan breken. Ga er daarom voorzichtig mee om tijdens het gebruik. Als u het apparaat wilt dragen, pak het dan vast aan het handvat en til het NIET op aan de drukstang.
- Voer geen overmatige revisie uit aan de machine om te voorkomen dat deze beschadigd raakt.
- Niet langdurig gebruiken. Schakel de stroom uit wanneer u het apparaat niet gebruikt.
- Voorkom dat het apparaat in het water valt en gebruik het niet in slechte staat.
- Controleer voor gebruik of het vermogen goed overeenkomt met de 12V/15A DC-sigarettenaansteker in de auto.
- Let bij gebruik op de gladheid van de vloer en het laadvermogen, en zorg er ook voor dat u de juiste laadpositie van de auto bepaalt voordat u begint met het heffen.
- Overbelast de machine niet tijdens gebruik, zorg ervoor dat de hefwagen tegelijkertijd rechtop blijft staan en gebruik de machine nooit schuin.
- Trek tijdens gebruik niet zomaar aan de stroomkabel om kabelbreuk of kortsluiting te voorkomen.
- Als het netsnoer beschadigd is, moet het worden vervangen door een speciaal snoer of een complete set die verkrijgbaar is bij de fabrikant of diens servicevertegenwoordiger.
- Tijdens het gebruik van de machine dient de operator er te allen tijde bij te

blijven. Indien de operator de machine even moet verlaten, dient hij/zij deze eerst uit te schakelen.

- Nadat u het voertuig hebt opgetild, gebruikt u een daarvoor geschikte, permanente steun om het vast te zetten voordat u de band verwisselt. **Raak nooit de ruimte onder het voertuig aan.**
- De machine maakt gebruik van nauwkeurige hydraulische olie, houd deze alstublieft in de gaten. Zorg voor voldoende ventilatie en vermijd het uitvoeren van de handeling in een omgeving met hoge temperaturen. en een vrij lage temperatuur, terwijl de geschikte temperatuur zou moeten liggen vanaf -15℃ tot 50℃.
- Om het risico op letsel te verkleinen, is nauwlettend toezicht noodzakelijk wanneer een apparaat in de buurt van kinderen wordt gebruikt.
- Raak bewegende onderdelen niet aan.
- Gebruik uitsluitend accessoires die door de fabrikant worden aanbevolen of verkocht.
- Risico op elektrische schok. Niet blootstellen aan regen, binnen bewaren.
- Om de stroom uit te schakelen, zet u alle bedieningsknoppen in de uit-stand en haalt u vervolgens de stekker uit het stopcontact.
- Trek de stekker niet uit het stopcontact door aan het snoer te trekken. Pak de stekker vast, niet het snoer.
- Haal de stekker uit het stopcontact wanneer het apparaat niet in gebruik is en voordat u onderhoud of schoonmaakwerkzaamheden uitvoert.
- Gebruik de aansluiting niet met een beschadigd snoer of stekker, of nadat de aansluiting defect is geraakt, is gevallen of op een andere manier beschadigd is. Breng het apparaat naar het dichtstbijzijnde erkende servicecentrum voor onderzoek, reparatie of elektrische of mechanische afstelling.
- Om het risico op een elektrische schok te verminderen, mag u de stekker niet in water of andere vloeistoffen onderdompelen. Plaats of bewaar het apparaat niet op een plek waar het in een badkuip of gootsteen kan vallen of getrokken kan worden.

# BEWAAR DEZE INSTRUCTIES

# WAARSCHUWING VOOR GEBRUIK

- Het is uitsluitend bedoeld voor auto-onderhoud, niet voor andere doeleinden.
- Alleen geschikt voor hijswerkzaamheden op horizontale, harde ondergronden.
- Zorg ervoor dat het voertuig correct geparkeerd staat, de motor is uitgeschakeld en de handrem volledig is aangetrokken.



**VOORZICHTIGHEID:** Het maximale hefgewicht van het voertuig (inclusief het eigen gewicht) mag niet meer dan 5 ton bedragen!



**CAUTION:Only support the single wheel off the ground to use!**

## STRUCTUURDIAGRAM

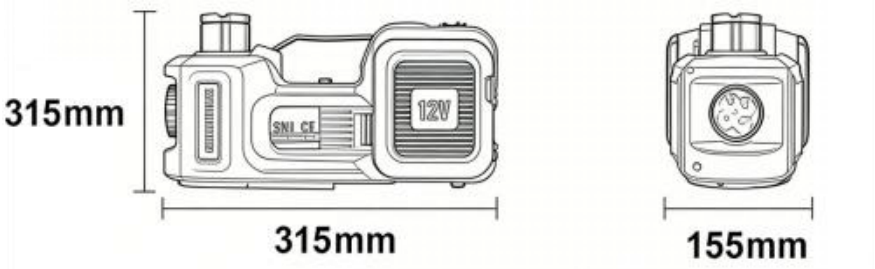

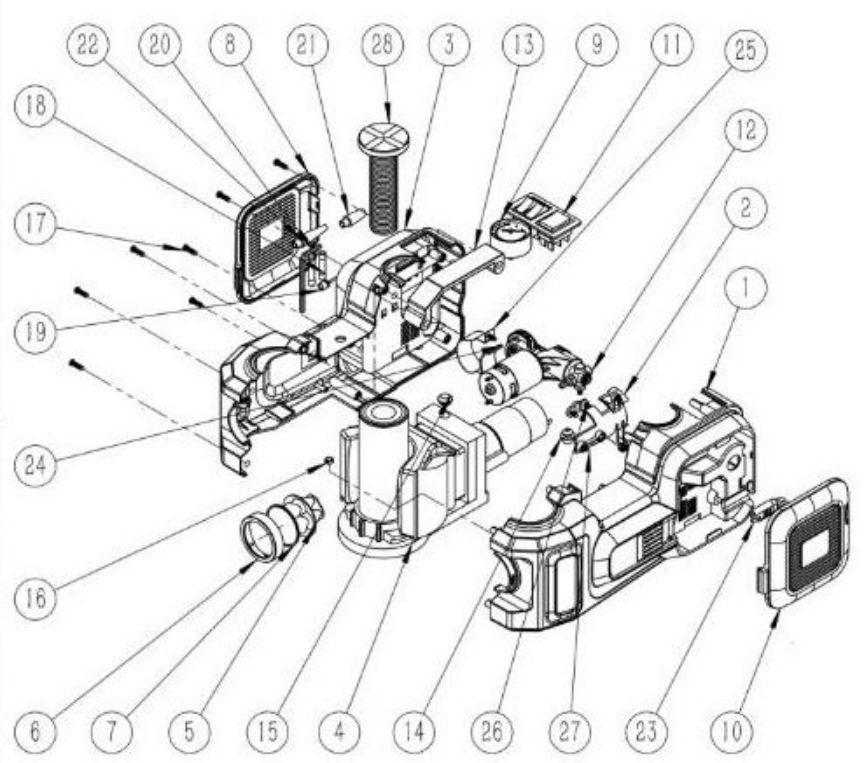


| Item | Onderdeelnaam | AANTAL | Item | Onderdeelnaam | AANTAL |
|---|---|---|---|---|---|
| **1** | Huisvesting 1 | 1 | **15** | Rubberen plug | 1 |
| **2** | Bevestigingsbeugel voor luchtpomp | 1 | **16** | LED-lamp | 1 |
| **3** | Woning 2 | 1 | **17** | M4x16 schroeven | 8 |
| **4** | Hydraulisch hoofdgedeelte | 1 | **18** | Zekeringen | 2 |
| **5** | Werklamp | 1 | **19** | Kogelnaald luchtspantang | 1 |
| **6** | Lichtkap | 1 | **20** | 4 mm inbussleutel | 1 |

| | | | | | |
|---|---|---|---|---|---|
| **7** | Lens | 1 | **21** | Presta-ventiel korte rubberen ring | 1 |
| **8** | Deurafdekking 1 | 1 | **22** | Presta-ventiel lange rubberen ring | 1 |
| **9** | Luchtdrukmeter | 1 | **23** | Bedrade stroomstekker | 1 |
| **10** | Deurafdekking 2 | 1 | **24** | Vierkant rubberen kussen | 1 |
| **11** | Mechanische schakelaar | 1 | **25** | Hoepelklem | 1 |
| **12** | Luchtpomp | 1 | **26** | Kabelklem | 1 |
| **13** | Hendel | 1 | **27** | M4x12 montageschroeven | 7 |
| **14** | Rubberen voetjes | 2 | **28** | Jack Head | 1 |

| Onderdeel van de functieomschrijving | | |
|---|---|---|
| **Nee.** | **Naam** | **Functiebeschrijving** |
| 9 | Drukmeter | Laat de druk zien |
| 11 | Schakelaars | Raadpleeg diagram 3. |
| 13 | Hendel | Als u de krik verplaatst, houd hem dan hier vast. |
| 14 | Rubberen voet | Schokbestendig en antislip |
| 15 | Rubberen stop en veiligheidsventiel | Ontgrendel de zuigerstang in geval van nood |
| 28 | Stelschroef | Stel de afstand tussen de zuigerstang en het chassis van de auto af. |

## SCHAKELAARSFUNCTIE

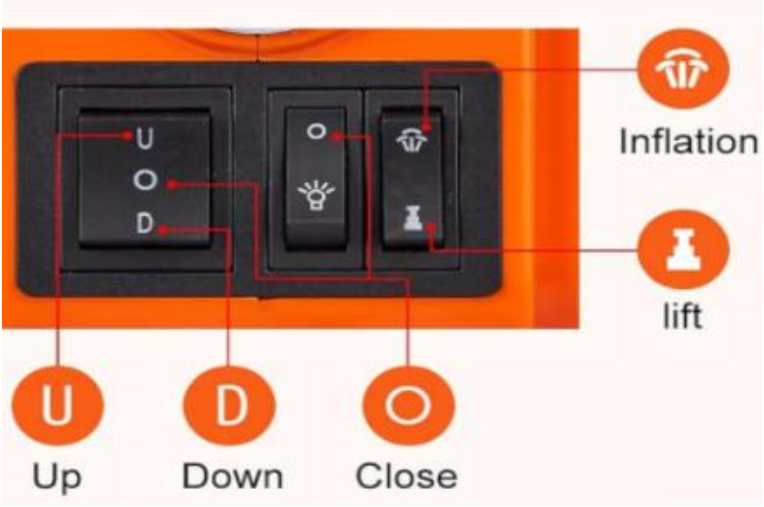


**1. Schakel over naar "Inflatie" wanneer u de inflatiefunctie gebruikt.**

**2. Schakel over naar "Lift" wanneer u de heffunctie gebruikt. Houd in dit geval "U" ingedrukt om de krik omhoog te brengen; houd "D" ingedrukt om de krik omlaag te brengen.**

**3. Schakel over naar " ", de lamp ging branden.**

# TOEPASSINGSMETHODE

## De Jack-functie:

(1) Stop de auto en span de autorem aan.

**"Lift"** staat . Zo niet, doe dit dan eerst en sluit vervolgens de stekker aan op de sigarettenaansteker van de auto. **Anders zal de luchtpomp direct starten zodra de stroom is aangesloten.**





(3) Plaats de krik aan de zijkant van de autoband en zorg ervoor dat het midden van de zuigerstang is uitgelijnd met het laadgedeelte van het autochassis. Draai vervolgens aan de stelschroef totdat deze zo dicht mogelijk tegen het autochassis aanligt.

(4) Schakel over naar “Lift”, houd de “Up”-schakelaar lang ingedrukt, waarna de krik zal beginnen te werken (omhoog te tillen). Zodra de afstand tussen de autoband en de vloer ongeveer 5 cm is, laat u de aan/uit-schakelaar los. Zodra de stroom is uitgeschakeld, vergrendelt de machine automatisch en valt deze niet naar beneden. **Gebruik vervolgens de veiligheidsbeugels om het voertuig te ondersteunen.**

(5) Na het wisselen van de band, houd de schakelaar “Omlaag” lang ingedrukt; de krik zal dan met een constante snelheid beginnen te zakken.

(6) Als alles klaar is, verzamel dan de kabels en gereedschappen in de kabelopwikkelkast.

### Inflatiefunctie:

(1) Bereid de apparatuur goed voor, trek de luchtslang eruit en kies de juiste opblaaskop om aan te sluiten, en schakel vervolgens de stroom in.

(2) Schakel over naar “Opblazen”, dan begint het opblazen. Controleer de verandering op de drukmeter.

(3) Als u klaar bent, schakel dan eerst de stroom uit en trek vervolgens de opblaasbare kop eruit om deze in de gereedschapskist op te bergen. Trek daarna ook de stekker uit de sigarettenaansteker en berg de kabels op in de gereedschapskist.

## SPECIFICATIE

### Voor Jack

| Model | ZSY01-2 |
|---|---|
| Ingangsspanning | DC12V |
| Maximaal ingangsvermogen: | 180W |
| Capaciteit | 1,8 ton |
| Normaal hefbereik | 155-360 mm |
| Groter hefbereik | 155-450 mm |

### Voor opblaaspomp

| | |
|---|---|
| Ingangsspanning | DC12V |
| Maximaal ingangsvermogen: | 180W |
| Beoordelingsdruk | 36 psi / 2,5 bar |
| Maximale druk | 150 psi |
| Maximale doorstroming | 21,67 l/min |

# FOUTDIAGNOSE

## 1. De krik kon niet werken

a). Controleer of de automatische inschakeling is ingeschakeld.

b) Controleer of de functieschakelaar in de juiste functiestand staat.

c) Brandt het controlelampje van de sigarettenaansteker? Zo niet, sluit de stekker dan opnieuw aan. Als het lampje na opnieuw aansluiten nog steeds niet brandt, controleer dan of de zekering in de sigarettenaansteker is doorgebrand.

d). Of de stekker van de voedingskabel van de jack los zit of eraf is gevallen.

**Het stopcontact geeft geen stroom, zit los of controleer de kabel. Sluit de stroom correct aan.**

**Als de aan/uit-schakelaar in de stand "**  **" staat, zet hem dan op "**  **";**
**Controleer de stekker van de sigarettenaansteker, of de zekering kapot is. Zo ja, vervang deze dan en probeer het opnieuw.**

## 2. Niet opblazen

a) Controleer of de opblaaspomp werkt.
b) Is het gasmondstuk van de luchtslang correct aangesloten op het gasmondstuk van de band?
c) Controleer of de luchtslang lucht lekt doordat deze tijdens een noodsituatie beschadigd is geraakt.

## 3. De zuigerstang van de krik kon niet omhoog worden gebracht.

a). Controleer of de motor start.
b) Controleer of de functieschakelaar in de JACK-stand staat en of de richtingsschakelaar op "Omhoog"/"Omlaag" staat.
c). Controleer of de laagste temperatuur binnen het geschikte temperatuurbereik voor dit product ligt. Zo niet, verwarm de krik dan eerst voor zodat de hydraulische olie kan ontdooien, alvorens u hem te gebruiken.
d). Als u het product lange tijd niet gebruikt, kan de olie mogelijk niet meer soepel zijn. Druk daarom eerst één minuut op de "Omlaag"-schakelaar en druk daarna op de "Omhoog"-schakelaar.

## 4. De zuigerstang van de krik kon niet naar beneden vallen.

a). Controleer of de motor start.
b) Controleer of de functieschakelaar in de JACK-stand staat en controleer ook of de richtingsschakelaar op "Omhoog" of "Omlaag" staat.
c). Als u het apparaat lange tijd niet gebruikt, kan de olie mogelijk niet meer soepel lopen. Druk daarom eerst vijf seconden op de "Omhoog"-schakelaar en druk vervolgens op de "Omlaag"-schakelaar.

**Als na het proberen van bovenstaande maatregelen de zuigerstang van de krik niet naar beneden valt, verwijder dan de kop van het veiligheidsventiel (zie onderstaande afbeelding), draai het veiligheidsventiel los met een inbussleutel (ongeveer een halve cirkel tegen de klok in) totdat de zuigerstang terugvalt in de oorspronkelijke positie, en draai het vervolgens weer vast.**

## ⚠ Waarschuwing




**Let er bij het losdraaien van het veiligheidsventiel op dat de autoband volledig is teruggeplaatst en draai het ventiel langzaam tegen de klok in los. Vermijd te snel draaien en zorg ervoor dat de auto niet te laag staat om te voorkomen dat er druk op het ventiel komt te staan.**

**SCAN THE OR CODE TO VIEW THE INSTALLATION VIDEO**

## INHOUD VAN DE VERPAKKING



**Fabrikant: Shanghai Sishun International Trade Co., Ltd. Adres: Kamer JT2388, 4e verdieping, Gebouw 2, Wanzhenweg 599,**
**Zhenxin Xincun-straat, Jiading-district, Shanghai, China**
**E-mail: support@vevor.com**



VEVOR

Upgrade · The Home Creator Way

# Elektrisk hydraulisk domkraft

**MODELL :ZSY01-2**

VEVOR
Upgrade·The Home Creator Way

# Electric Hydraulic Jack

## MODELL: ZSY01-2




<Bild endast för referens>

Detta är originalinstruktionerna, vänligen läs alla instruktioner noggrant innan du använder produkten. VEVOR förbehåller sig en tydlig tolkning av vår användarmanual. Produktens utseende ska vara beroende av den produkt du mottagit. Vi ber om ursäkt för att vi inte kommer att informera dig igen om det finns några teknik- eller programuppdateringar för vår produkt.

| | |
|---|---|
|  | **VARNING:** Läs och förstå hela denna manual innan du använder eller utför service på denna produkt. Underlåtenhet att följa dessa varningar och instruktioner kan orsaka personskador eller skador på värdefull egendom. |
|  | **FCC-information:**<br>**VARNING:** Ändringar eller modifieringar som inte uttryckligen godkänts av den part som ansvarar för efterlevnaden kan upphäva användarens rätt att använda utrustningen!<br>Denna enhet uppfyller del 15 i FCC-reglerna. Användning är underkastad följande två villkor:<br>1) Denna produkt kan orsaka skadliga störningar.<br>2) Denna produkt måste acceptera alla mottagna störningar, inklusive störningar som kan orsaka oönskad drift.<br>**VARNING:** Ändringar eller modifieringar av denna produkt som inte uttryckligen godkänts av den part som ansvarar för efterlevnaden kan ogiltigförklara användarens rätt att använda produkten.<br>**Obs!** Denna produkt har testats och befunnits uppfylla gränserna för en digital enhet av klass B i enlighet med del 15 i FCC-reglerna. Dessa gränser är utformade för att ge rimligt skydd mot skadlig störning i en bostadsinstallation.<br>Denna produkt genererar, använder och kan utstråla radiofrekvensenergi, och om den inte installeras och används i enlighet med instruktionerna kan den orsaka skadliga störningar på radiokommunikation. Det finns dock ingen garanti för att störningar inte kommer att uppstå i en viss installation. Om denna produkt orsakar skadliga störningar på radio- eller tv-mottagning, vilket kan fastställas genom att stänga av och slå på produkten, uppmanas användaren att försöka korrigera störningen med en eller flera av följande åtgärder.<br>· Rikta om eller flytta mottagarantennen.<br>· Öka avståndet mellan produkten och mottagaren.<br>· Anslut produkten till ett uttag på en annan krets än den som mottagaren är ansluten till.<br>· Kontakta återförsäljaren eller en erfaren radio-/TV-tekniker för hjälp. |

| | |
|---|---|
| 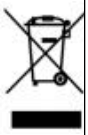 | **KORREKT AVFALLSHANTERING**<br>Denna produkt omfattas av bestämmelserna i EU-direktiv 2012/19/EG. Symbolen som visar en överstruken soptunna indikerar att produkten kräver separat sophämtning inom Europeiska unionen. Detta gäller produkten och alla tillbehör som är märkta med denna symbol. Produkter som är märkta som sådana får inte kasseras med vanligt hushållsavfall, utan måste lämnas till en insamlingsplats för återvinning av elektriska och elektroniska apparater. |

# ALLMÄN

(43) Produkten uppfyller relevanta standarder och föreskrifter. Installationen av denna enhet måste uppfylla alla tillämpliga föreskrifter och den bör endast användas i välventilerade utrymmen. Läs användarmanualen innan du installerar och använder denna utrustning.
(44) Denna apparat är inte avsedd att användas av personer (inklusive barn) med nedsatt fysisk, sensorisk eller mental förmåga, eller bristande erfarenhet och kunskap, såvida de inte har övervakats eller fått instruktioner om användningen av apparaten av en person som ansvarar för deras säkerhet.
(45) Barn får inte leka med apparaten .
(46) Denna apparat får inte användas av barn. Förvara apparaten och dess sladd utom räckhåll för barn.
(47) Förvara produkten ordentligt. Kontrollera om produkten är avvikande före användning. Om den är avvikande, sluta använda den.
(48) Använd produkten enligt avsett ändamål. Varna för potentiella skador vid felaktig användning.

# SÄKERHETSVARNINGAR

- Produkten uppfyller standarderna och föreskrifterna i BS EN 1494. Installation av denna enhet måste uppfylla alla tillämpliga föreskrifter och endast använda domkraften på plan mark och var domkraften ska placeras för säker lyftning. Läs användarmanualen innan du installerar och använder denna utrustning.
- Det är förbjudet att lyfta människor eller djur
- Det är inte tillåtet att arbeta under upplyft last förrän den är säkrad med lämpliga medel.

- Inga modifieringar får utföras som negativt påverkar domkraftens överensstämmelse med denna standard.
- Använd endast jackon på plan mark.
- Om domkraften är skadad måste den underhållas och repareras av tillverkaren eller dess servicerepresentant.
- Produkten är inte vattentät och får inte sänkas ner i vatten.
- Materialet i locket är plast, vilket är lätt att gå sönder, hantera det försiktigt när du använder det. Om du bär det, ta i handtaget och lyft INTE tryckstången.
- Reparera inte maskinen för att undvika att förstöra den.
- Arbeta inte under längre tid. Stäng av strömmen när den inte används.
- Undvik att maskinen faller i vattnet och används i dåligt skick.
- Kontrollera att strömmen stämmer överens med bilens DC 12V/15A cigarettändare innan användning.
- Var uppmärksam på det släta golvet och lastkapaciteten vid användning, och var även noga med att hitta bilens exakta lastposition innan lyftet påbörjas.
- Överbelasta inte maskinen när du använder den, se till att hålla dig upprätt med lyftvagnen samtidigt, kör den aldrig snett.
- Dra inte i strömsladden oavsiktligt när du använder den, undvik kabelbrott eller kortslutning.
- Om nätsladden är skadad måste den bytas ut mot en specialsladd eller ett specialaggregat som kan köpas från tillverkaren eller dess servicerepresentant.
- Se till att operatören alltid är i närheten av maskinen när du använder den. Om operatören måste lämna maskinen en kort stund, vänligen stäng av den först.
- Använd ett permanent stöd för att säkra fordonet innan du byter däck efter att du lyft det. **Gå aldrig in i området under fordonet.**
- Maskinen använder kraften från precis hydraulolja, vänligen behåll tillräcklig ventilation, undvik att göra det i miljöer med hög temperatur och ganska låg temperatur, medan den lämpliga temperaturen bör vara från -15℃ till 50℃.
- För att minska risken för skador är noggrann övervakning nödvändig när en apparat används nära barn.
- Vidrör inte rörliga delar.
- Använd endast tillbehör som rekommenderas eller säljs av tillverkaren.
- Risk för elektrisk stöt. Utsätt inte för regn, förvara inomhus.
- För att koppla från, vrid alla kontroller till avstängt läge och dra sedan ut

kontakten ur uttaget.

- Dra inte ur sladden genom att dra i kontakten. Ta tag i kontakten, inte i sladden, för att dra ur sladden.
- Dra ur kontakten ur uttaget när den inte används och före service eller rengöring.
- Använd inte uttaget med en skadad sladd eller kontakt, eller efter att uttaget inte fungerar som det ska, har tappats eller skadats på något sätt. Returnera apparaten till närmaste auktoriserade serviceverkstad för undersökning, reparation eller elektrisk eller mekanisk justering.
- För att minska risken för elektriska stötar, lägg inte uttaget i vatten eller annan vätska. Placera eller förvara inte apparaten där den kan falla eller dras ner i ett badkar eller handfat.

# SPARA DESSA INSTRUKTIONER

## VARNING FÖR ANVÄNDNING

- Den kan endast användas för bilunderhåll, inte för andra ändamål.
- Endast lämplig för lyft på horisontella hårda ytor.
- Se till att fordonet är korrekt parkerat, att motorn är avstängd och att parkeringsbromsen är helt åtdragen.



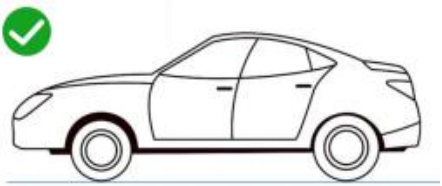

**FÖRSIKTIGHET:** Fordonets maximala lyftvikt (inklusive egenvikt) får inte överstiga 5 ton!



**CAUTION:Only support the single wheel off the ground to use!**

# STRUKTURDIAGRAM

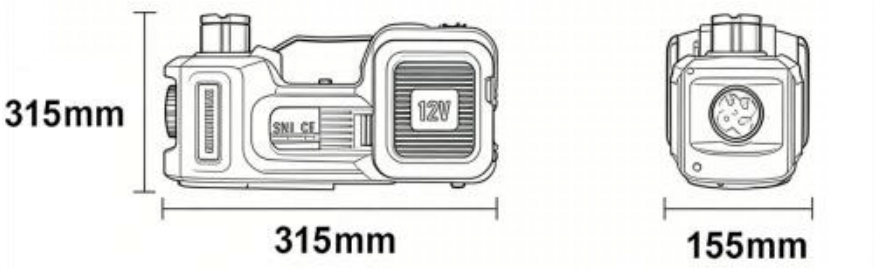


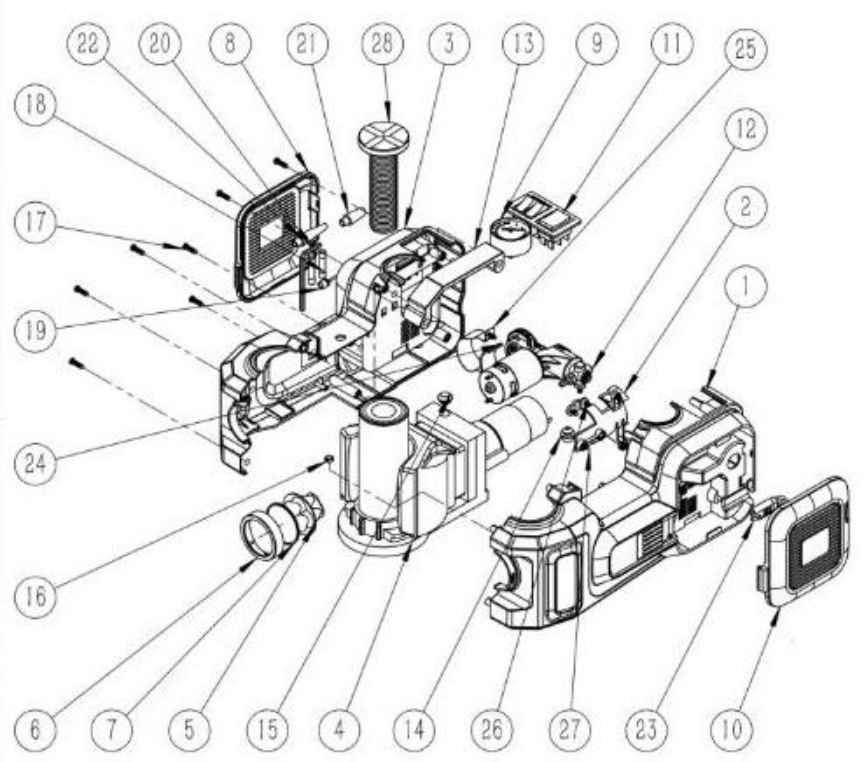


| Punkt | Delnamn | Q TY | Punkt | Delnamn | Q TY |
|---|---|---|---|---|---|
| **1** | Bostäder 1 | 1 | **15** | Gummiplugg | 1 |
| **2** | Monteringsfäste för luftpump | 1 | **16** | LED-ljus | 1 |

| | | | | | |
|---|---|---|---|---|---|
| **3** | Bostäder 2 | 1 | **17** | M4x16-skruvar | 8 |
| **4** | Hydraulisk huvuddel | 1 | **18** | Säkringar | 2 |
| **5** | Arbetslampa | 1 | **19** | Kulnålluftchuck | 1 |
| **6** | Ljusskydd | 1 | **20** | 4 mm insexnyckel | 1 |
| **7** | Lins | 1 | **21** | Presta-ventil kort öljett | 1 |
| **8** | Dörrskydd 1 | 1 | **22** | Presta-ventil lång öljett | 1 |
| **9** | Lufttrycksmätare | 1 | **23** | Trådbunden strömkontakt | 1 |
| **10** | Dörrskydd 2 | 1 | **24** | Fyrkantig gummidyna | 1 |
| **11** | Mekanisk brytare | 1 | **25** | Klämma | 1 |
| **12** | Luftpump | 1 | **26** | Kabelklämma | 1 |
| **13** | Hantera | 1 | **27** | M4x12 monteringsskruvar | 7 |
| **14** | Gummifötter | 2 | **28** | Jack Head | 1 |

| Del av funktionsbeskrivningen | | |
|---|---|---|
| **Inga.** | **Namn** | **Funktionsbeskrivning** |
| 9 | Tryckmätare | Visa trycket |
| 11 | Växlar | Kontrollera diagram 3 |
| 13 | Hantera | Om du flyttar domkraften, håll den här |

| | | |
|---|---|---|
| 14 | Gummifot | Stötsäker och halkfri |
| 15 | Gummiplugg och säkerhetsventil | Lås upp kolvstången i nödfall |
| 28 | Justeringsskruv | Justera avståndet mellan kolvstången och bilens chassi |

## OMKOPPLARENS FUNKTION

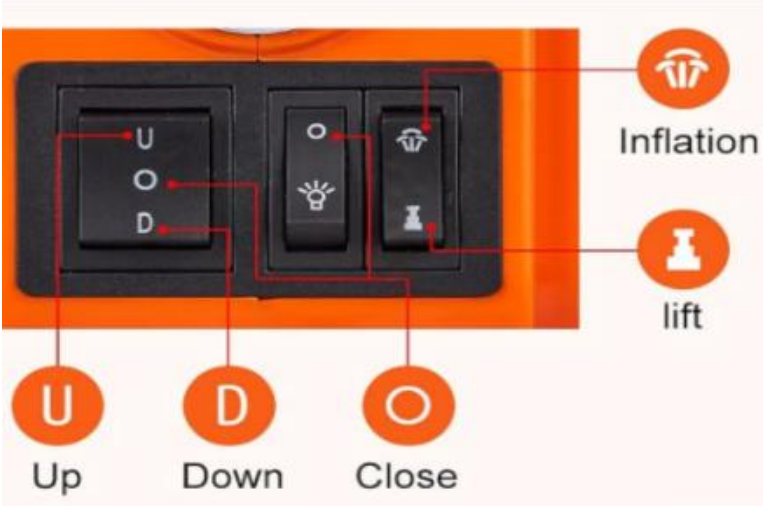


**1. Växla till "Uppblåsning" när du använder uppblåsningsfunktionen.**

**2. Växla till "Lyft" när du använder lyftfunktionen. Tryck nu länge på "U" för att lyfta domkraften; tryck länge på "D" för att sänka domkraften.**

**3. Växla till " ", lampan tänds.**

# APPLICERINGSMETOD

## Jack-funktionen:

(1) Stanna bilen, dra åt bilbromsen.

(2) Kontrollera om strömbrytaren är i läget **"Lyft".** Om inte, gör det först och anslut sedan strömkontakten till bilens cigarettändaruttag. **Annars startar luftpumpen omedelbart när strömmen är ansluten.**





(3) Placera domkraften på sidan av bildäcket och se till att kolvstångens mitt är i linje med bilens chassis lastdel. Vrid sedan justerskruven så att den kommer så nära bilens chassit som möjligt.

(4) Växla till "Lyft", håll knappen "Upp" intryckt och håll den intryckt. Domkraften börjar då lyfta tills avståndet mellan bildäcket och golvet är cirka 5 cm. Släpp strömbrytaren. Medan strömmen är frånkopplad låses maskinen automatiskt och faller inte. **Använd sedan säkerhetsfästen för att stödja fordonet.**

(5) Efter att du bytt däck, håll knappen "Ned" intryckt länge, så börjar domkraften sjunka med konstant hastighet.

(6) Avsluta allt, samla kablar och verktyg i lådan för linupplindning.

### Inflationsfunktion:

(1) Förbered utrustningen noggrant, dra ut luftslangen och välj lämpligt uppblåsbart huvud att ansluta, slå sedan på strömmen.

(2) Växla till "Uppblåsning", då börjar den blåsa upp sig. Kontrollera tryckmätarens ändring.

(3) Om du ska avsluta arbetet, stäng av strömmen först och dra sedan ut det uppblåsbara huvudet för att samla det i verktygslådan. Dra sedan även ut kontakten ur cigarettändaruttaget och samla sedan kablarna i verktygslådan.

## SPECIFIKATION

### För Jack

| Modell | ZSY01-2 |
|---|---|

| | |
|---|---|
| Ingångsspänning | DC12V |
| Max ingångseffekt: | 180W |
| Kapacitet | 1,8 ton |
| Normalt lyftområde | 155–360 mm |
| Högre lyftområde | 155–450 mm |

**För uppblåsningspump**

| | |
|---|---|
| Ingångsspänning | DC12V |
| Max ingångseffekt: | 180W |
| Betygstryck | 36 psi/2,5 bar |
| Maxtryck | 150 psi |
| Maxflöde | 21,67 l/min |

# FELDIAGNOS

## 1. Jacken kunde inte fungera

a). Kontrollera om automatisk avstängning är påslagen.

b). Kontrollera om funktionsbrytaren är inställd på rätt funktionsläge.

c). Om signallampan för cigarettändaruttaget lyser eller inte, om inte, anslut kontakten igen; om du ansluter den igen och den fortfarande inte lyser, kontrollera om säkringen inuti cigarettändaruttaget är trasig.

d). Om kontakten till strömkabeln till jacket har lossnat från jacket eller faller av.

**Uttaget är löst eller saknar ström, eller kontrollera kabeln, anslut strömmen korrekt;**

**Om strömbrytaren är i läget “**  **”, justera strömbrytaren till “**  **”.**

**Kontrollera cigarettändarens kontakt, om säkringen är trasig. Om den är trasig, byt ut den och försök igen.**

## 2. Inte uppblåsbar

a). Kontrollera om uppblåsningspumpen startar.

b). Om gasmunstycket på luftslangen är korrekt anslutet till däckgasmunstycket.

c). Kontrollera luftslangen för att se om den läcker luft på grund av att den har förstörts i en nödsituation.

## 3. Jackens kolvstång kunde inte höjas

a). Bekräfta om motorn ska startas.

b). Om funktionsbrytaren är inställd på JACK-funktionens läge, och kontrollera även riktningsbrytaren för "Upp"/"Ner"

c). Kontrollera om den lägsta temperaturen ligger inom lämpligt temperaturintervall för denna produkt, om inte, förvärm domkraften först, låt hydrauloljan tina och använd den sedan.

d). Om oljan inte används under en längre tid kan det hända att den inte blir jämn. Tryck först på knappen "Ner" i en minut och sedan på knappen "Upp".

## 4. Jackens kolvstång kunde inte falla

a). Bekräfta om motorn ska startas.

b). Om funktionsbrytaren är inställd på JACK-funktionsläget, och kontrollera även riktningsbrytaren för "Upp"/"Ner"

c). Om oljan inte används under en längre tid kan det hända att den inte blir jämn. Tryck först på "Upp"-knappen i fem sekunder och tryck sedan på "Ned"-knappen.

**Efter att ha vidtagit ovanstående åtgärder kan domkraftens kolvstång inte lossna. Ta bort säkerhetsventilens huvud (se bilden nedan), lossa säkerhetsventilen med en sexvinkelnyckel (vrid ungefär ett halvt varv moturs) tills kolvstången faller tillbaka till sitt ursprungliga läge och dra sedan åt den.**

### ⚠ Varning

**När du lossar säkerhetsventilen, var noga med att se till att bildäcket är helt utbytt, och lossa långsamt**



**moturs och undvik att lossa för snabbt, var alltid uppmärksam på att bilen är nedåtriktad för att undvika att bli tryckt av bilen.**

**SCAN THE OR CODE TO VIEW THE INSTALLATION VIDEO**

## PAKETINNEHÅLL




**Tillverkare: Shanghai Sishun International Trade Co., Ltd. Adress: Rum JT2388, 4:e våningen, byggnad 2, nr 599 Wanzhen Road,**

**Zhenxin Xincun Street, Jiading District, Shanghai, Kina**
**E-post: support@vevor.com**

