WG163
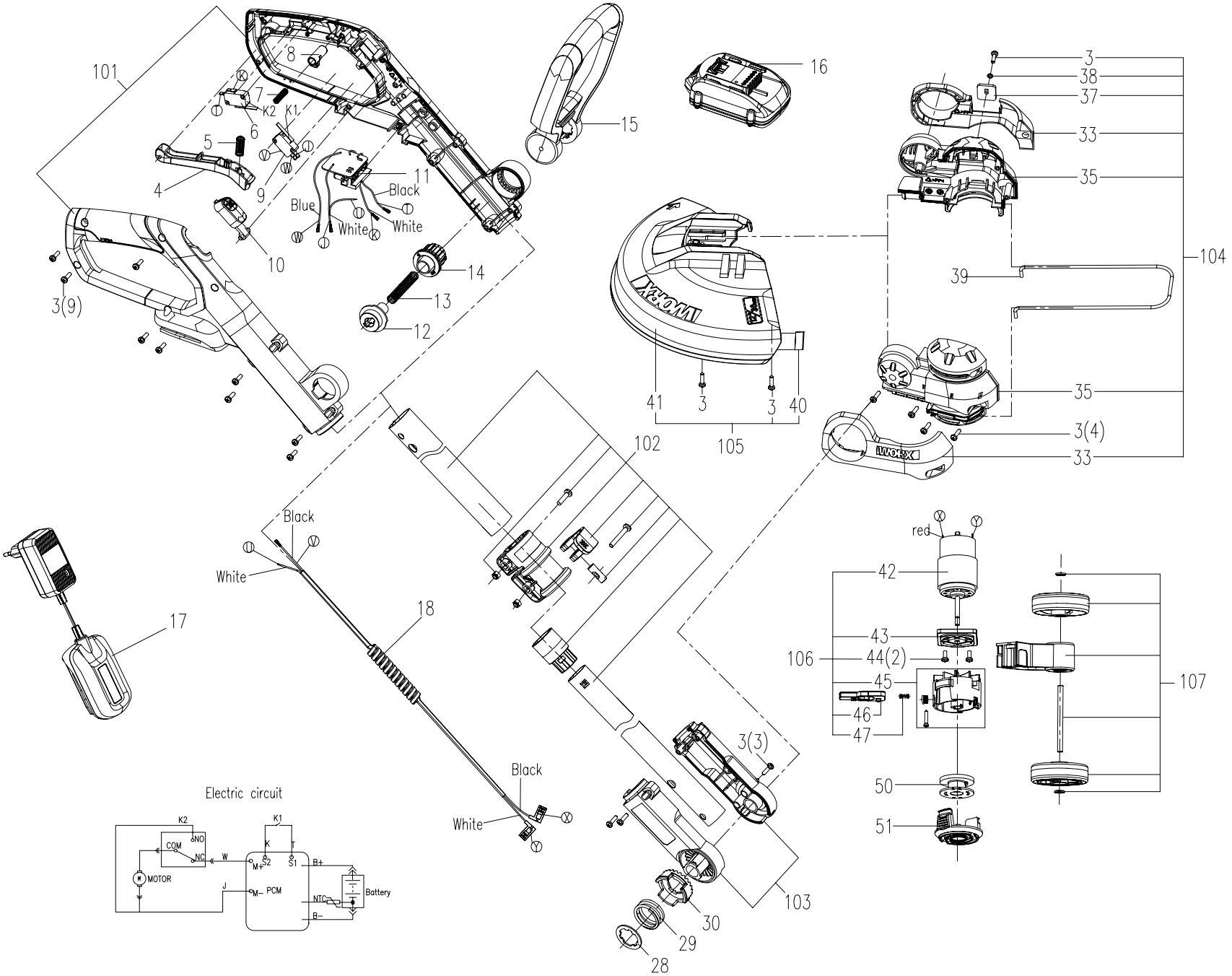
Version:00
Date:150826