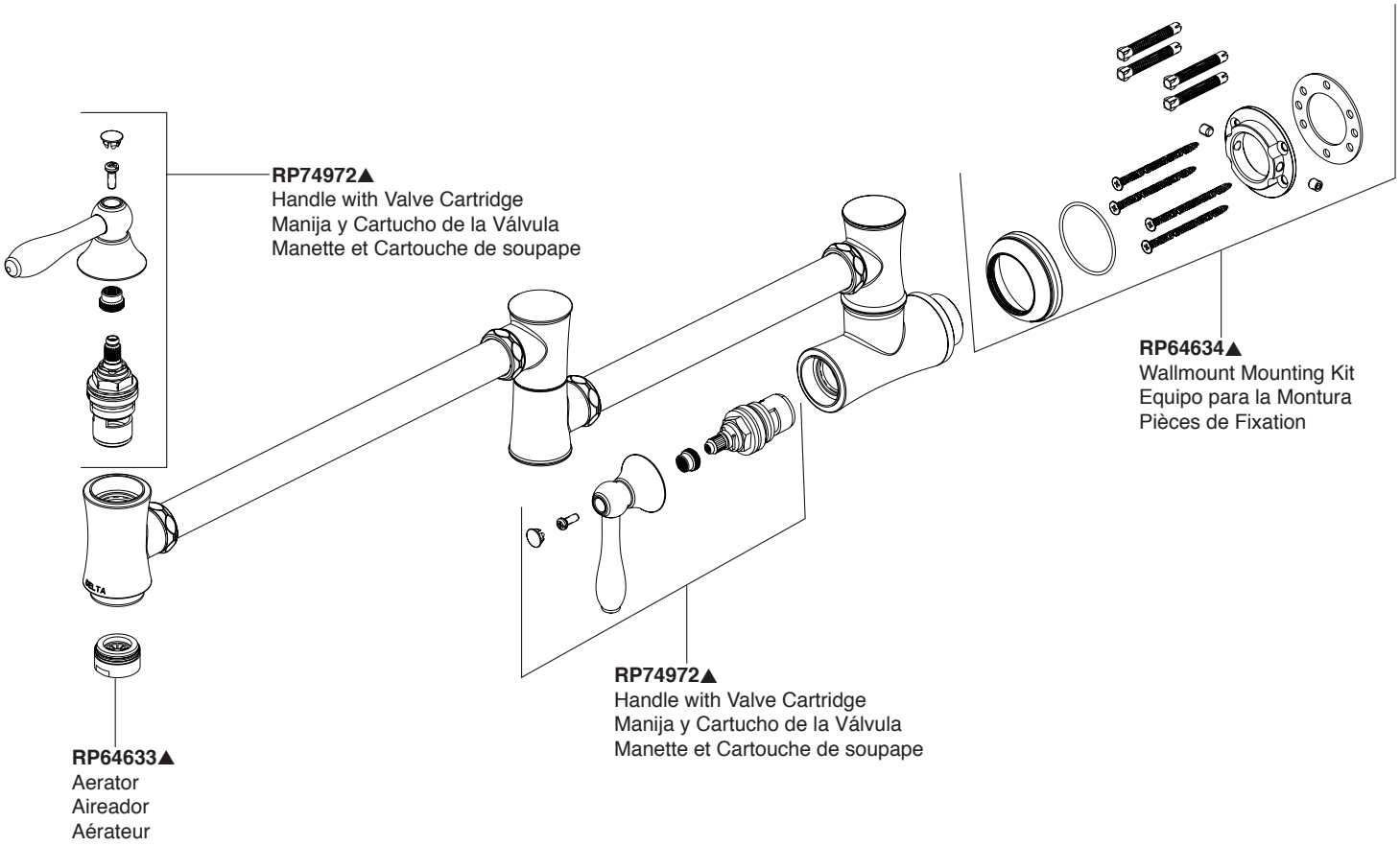Model/Modelo/Modèle
1177LF
Series/Series/Seria