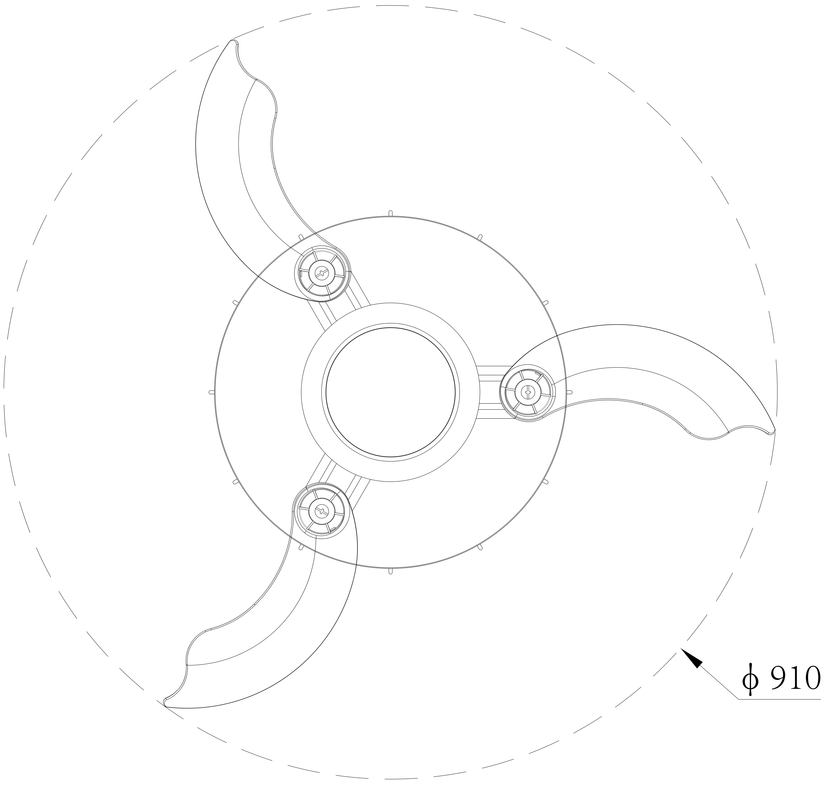
ϕ 910

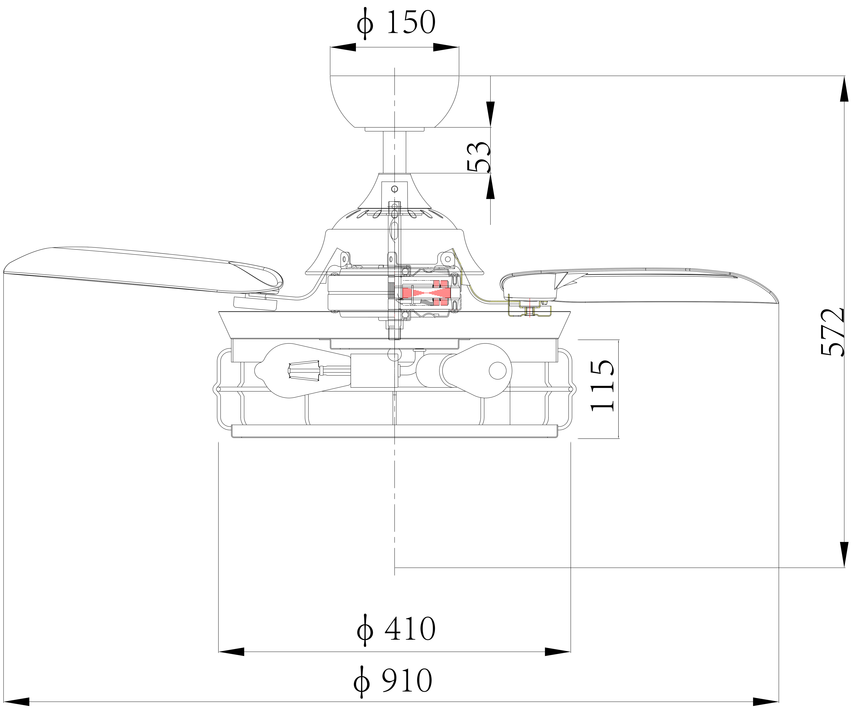
ϕ 150
53
572
115
ϕ 410
ϕ 910

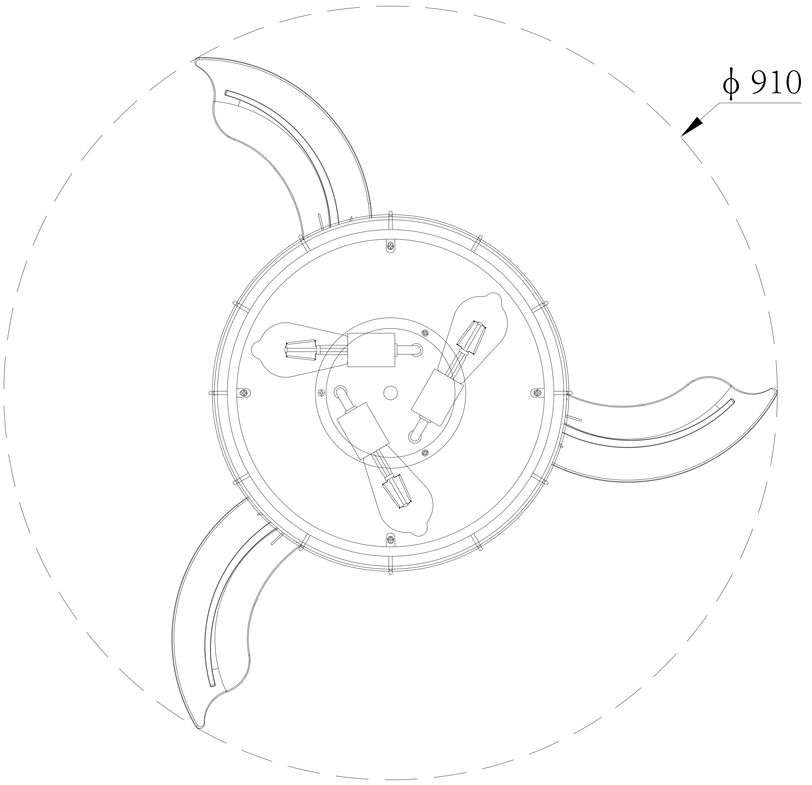
ϕ 910