CAMPLUX
ENJOY OUTDOOR LIFE

OUTDOOR PORTABLE FIRE PIT

USE & CARE MANUAL

Model: FP19MB & FP19ML & FP19AL

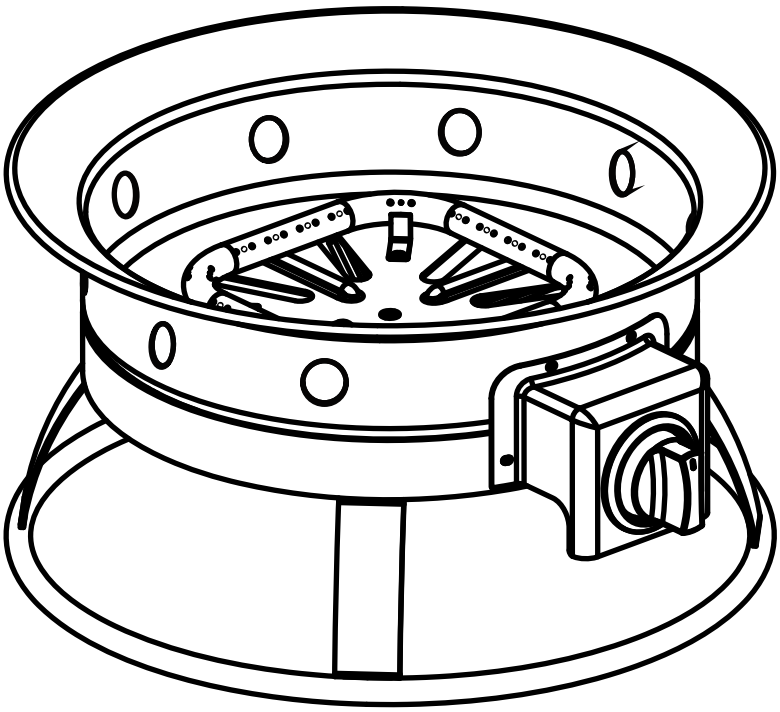

Intertek
5000199

3330-A Marathon Ct Charleston, SC 29418 | (844) 538-7475 | support@camplux.com
Visit Us: Camplux.com

DANGER

If you smell gas:

1. **Shut off gas to the appliance.**
2. **Extinguish any open flame.**
3. **If smell odor continually, keep away from the appliance and immediately call your gas supplier or fire department.**

WARNING

Do not store or use gasoline or other flammable gases and liquids in the vicinity of this or any other appliance.

A LP-cylinder not connected for use shall not be stored in the vicinity of this or any other appliance.

WARNING

For outdoor use only

DANGER

CARBON MONOXIDE HAZARD

This appliance can produce carbon monoxide which has no odor.

Using it in an enclosed space can kill you.

Never use this appliance in an enclosed space such as a camper, tent, car or indoor areas.

WARNING

Improper installation, adjustment, alteration, service or maintenance can cause injury or property damage. Read the installation, operating and maintenance instructions thoroughly before installing or servicing this equipment.

WARNING

If the information in this manual is not followed exactly, a fire or explosion may break out and cause property damage, personal injury or loss of life.

Installation and service must be performed by a qualified installer, service agency or the gas supplier.

Please keep and check the manual before you assembly the fire pit.

LP safety:

(a) Do not store a spare LP-gas cylinder under or near this appliance.
(b) Never fill the cylinder beyond 80 percent full.
(c) If the information in “(a)” and “(b)” is not followed exactly, a fire causing death or serious injury may occur.
(d) Do not use this appliance under overhead combustible surfaces.

Minimum Clearances:
Bottom: Non-combustible Surface
Top: 80 inches
Sides: 36 inches
For Installation: on(or over)Non-combustible Floors Only
Max Input: 52,000 BTU (17. 0kW)
Max gas supply pressure: 250 PSI
This appliance shall be used only outdoors in a well-ventilated space and shall not be used in a building, garage or any other enclosed area.
If this appliance is not in use, the gas must be turned off at the supply cylinder.
Indoor storage of this appliance is permissible only if the cylinder is disconnected and removed from the appliance.
Cylinders must be stored outdoors in a well ventilated area out of the reach of children.
Disconnected cylinders must have threaded valve plugs tightly installed and must not be stored in a building, garage or any other enclosed area.
The gas pressure regulator provided with this appliance must be used, and must be the same model as supplied with the unit.
The cylinder supply system must be arranged for vapor withdrawal.
Cylinders used with this unit must have a collar to protect the cylinder valve. To avoid tipping over the cylinder, the use of a LP-cylinder stabilizer is recommended when the appliance is in use.

Please ensure that all adults and children who use or are near a unit in use are aware of the hazard of high surface temperature of the unit during use. They should use cautiously and stay away from a unit in use to avoid burns or clothing ignition.
Carefully supervise young children in the area where this appliance is placed.
Clothing or other flammable materials should not be placed on or near the appliance.
Any guard or other protective device removed for servicing the appliance must be replaced prior to operating the appliance.
Installation and repair should be done by a qualified service person. The appliance should be inspected before use and at least inspected annually by a qualified service person.
Frequent cleaning may be required as necessary. It is imperative that control compartment, burners and circulating air passage ways of the appliance be kept clean.

All LP cylinders to be used with this appliance must be:

- Constructed and marked in accordance with the specifications for LP-gas cylinders Standard, CAN/CSA B339, Cylinders, Spheres and Tubes for the Transportation of Dangerous Goods.
- Provided with a listed overfilling prevention device.
- Provided with a cylinder connection device compatible with the connection for outdoor cooking appliances.
- The LP-gas cylinder used for this appliance must not have a capacity larger than 20 lb (9 kg): Approximately 18" (46 cm) high &12" (30 cm) diameter.

The use of an approved LP-gas cylinder stabilizer is recommended when using this appliance in order to prevent the LP-gas cylinder from tipping over.

Enclosures For Self-contained LP Gas Supply Systems

An enclosure for a LP-gas cylinder shall be ventilated by openings at both the upper and lower levels of the enclosure. This shall be accompanied by one of the following:

a. One side of the enclosure shall be completely open; or

b. For an enclosure having four sides, a top, and a bottom:

1. At least two ventilation openings (see Part IV, Definitions) shall be provided in the sidewalls of the enclosure, located within 5 in (217 mm) of the top of the enclosure, equally sized, spaced a minimum of 90 degrees (1. 57 rad), and unobstructed. The opening(s) shall have a total free area of not less than 1 in2 •lb (14.2 cm2 •kg) of stored fuel capacity.
2. Ventilation opening(s) shall be provided at floor level of the enclosure and shall have a total free area of not less than 1/2 in2 •lb (7.1 cm2 •kg) of stored fuel capacity. If ventilation openings at floor level are in a side wall, there shall be at least two openings. The bottom of the openings shall be 1 in (25. 4 mm) or less from the floor level and the upper edge no more than 5 in (127 mm) above the floor level. The openings shall be equally sized, spaced at a minimum of 90 degrees (1.57 rad), and unobstructed.

3. Every opening shall have minimum dimensions to permit the entrance of a 1/8 in (3.2 mm) diameter rod.
4. Ventilation openings in sidewalls shall not communicate directly with other enclosures of the appliance.

WARNING

Ensure that the LP gas cylinder is kept at a minimum distance of three feet (36 inches) away from the appliance.

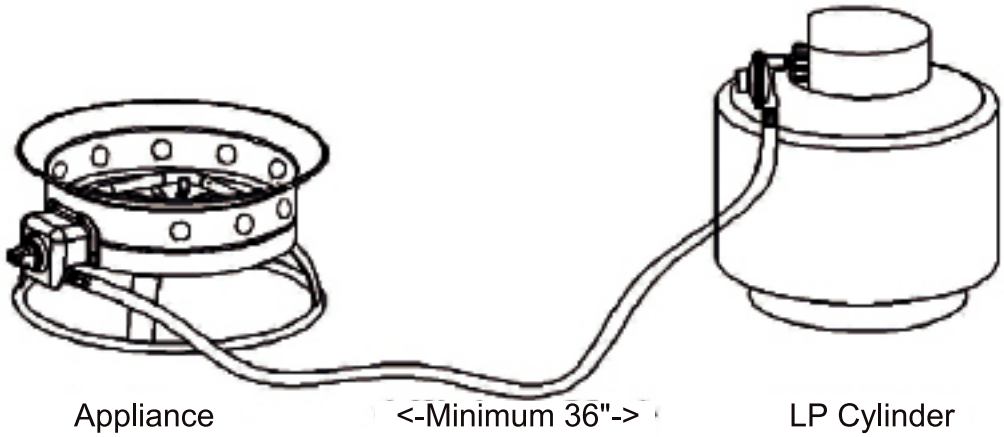

CONNECTION

1. Be sure the cylinder valve and appliance valves are "off ".
2. Place full LP gas cylinder on tank ring bracket.
3. Center the nipple in the cylinder valve and hold in place.
4. Using the other hand, turn the hand wheel clockwise until there is a positive stop. Do not use tools. **Hand tighten only.When making the connection, hold the regulator in a straight line with the cylinder valve, so as not to cross thread the connection.**

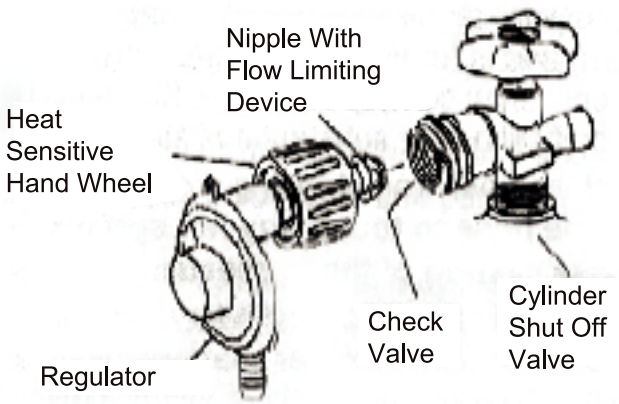

5. Leak test the connection. See" leak test".

LEAK TEST

1. **DO NOT USE OR PERMIT SOURCES OF IGNITION IN THE AREA WHILE DOING THE LEAK TEST. THIS INCLUDES SMOKING.**
2. Leak testing should be done once per year or when the LP-gas cylinder or any other gas system part is replaced, which is more frequent.
3. The leak testing solution should be half liquid detergent and half water.
4. Apply the solution to the LP-gas delivery system as points shown in the illustration.
5. Bubbles in the soap solution indicate that a leak exists.
6. The leak(s) must be stopped by tightening the loose joints, or by replacing the faulty part(s) with the part(s) recommended by the appliance manufacturer if possible.

THE APPLIANCE IS NOT TO BE USED UNTIL ANY LEAK IS CORRECTED

A gas appliance repairman or LP-gas dealer should be called if attempts to stop the leak(s) are unsuccessful and, in such case, the LP-gas supply must be shut off at the cylinder valve or the cylinder must be removed from the appliance until the leak(s) is corrected.
Inspect hose prior to each use of the unit. If there is evidence of excessive abrasion or wear, or if the hose is damaged, the hose assembly must be replaced before the appliance being put into operation.
Inspect burner prior to each use. If there is evidence of damage, the burner must be replaced before the appliance being put into operation.
Should any part of this appliance (including the burner) become soiled or dirty, wipe lightly with a damp cloth. Do not use flammable or corrosive cleaning products on or near this unit.
Ensure that the gas hose is placed in an area where it is unlikely to be tripped over (such as pathways or trails) or be subject to other accidental damage.
Keep the appliance area clean and free from combustible materials, gasoline and other flammable vapors and liquids.
Solid fuels shall not be burned in this appliance.
Installation must conform with local codes or, in the absence of local codes, with either the National Fuel Gas Code ANSI Z223. 1/NFPA 54, Natural Gas and Propane Installation Code, CSA B149. 1 or Propane Storage and Handling Code, B149.2, or the Standard for Recreational Vehicles, ANSI A 119.2/NFPA 1192, and CSA Z240 RV Series, Recreational Vehicle Code, as applicable.
Note to Installer: Leave this guide with the consumer.
Note to consumer: Please retain this guide for future use.

Section 1: Assembly

1. Open the bag containing smaller rocks and arrange rocks in burner area.
   Our preferred configuration is pictured below. Never handle rocks which have not been allowed to cool down from exposure to flame. Never attempt to rearrange rocks while unit is ignited (Fig.1).
   (Note: Rocks are not to exceed a maximum weight of 5 kg or 11 lb.)

2. Attach small end of included hose to valve on fire pit by hand. Use a small wrench to tighten. Be careful not to over tighten, as this can deform the brass fitting (Fig.2).

Fig.1

Fig.2

Note to User:

Before igniting the unit for the first time, follow through steps 1 to 6 in the below "Ignition" section. Mix a solution of liquid soap and water in a spray bottle, and apply it to the gas fittings you have just connected. If parts of the fitting begin to produce bubbles, spray liquid, or if you smell liquid propane gas, immediately close the valve on the cylinder, and leave the unit for at least an hour undisturbed to allow excess gas to escape. After an hour, disconnect the hose and take the unit to a certified propane technician for consultation.

Section 2: Manual Ignition (Model: FP19MB/FP19ML Item: KLD4004)

1. Ensure that the valve dial of the unit is on the "off" position by pushing and turning clockwise until the dial stops (Fig.3).

2. Securely attach regulator (large end of hose) to your propane cylinder (Fig.4).

Fig.3

Fig.4

3. Extend hose to full length and ensure that the propane cylinder is as far as possible safely from the fire pit.
4. Slowly* turn cylinder valve to "open" position.
   *Opening the valve too quickly may activate the excess-flow valve in your propane cylinder, which decreasing gas flow dramatically. In this case, shut valve off and re-open it very slowly.
5. Using a lighter or match, ignite lighter and hold flame slightly above the burner, then open the valve on the appliance slowly by turning (anticlockwise)until the unit ignites.
   Ensure that no part of your body, clothing, or any other combustible material are above burner before, during and after ignition (Fig.5).
6. Set your desired flame height by control knob (Fig.6).

Fig.5

Fig.6

Automatic Ignition (Model: FP19AL Item: KLD4004)

1. Push and turn the variable control knob anticlockwise to the "FLAME" position to light the fire pit. If required, keep pushing and turning the control knob anticlockwise until the fire pit lights up.

2. Turn the variable control knob to the desired temperature position from small flame to bigger flame.

Section 3:Extinguishing appliance

1. Turn cylinder valve to "close" position.
2. Turn appliance valve to the "off " position by pushing and turning knob clockwise. Allow unit to cool for at least five (5)minutes before relighting.

Note:

- This is NOT a toy. Children should always be supervised when using this unit without exception.
- Do not place any objects other than supplied rocks inside the burner component of the fire pit.
- Do not add wood or any other materials to the fire. It is designed to use safely combustible propane only.
- Do not connect to a remote gas supply.
- Do not use this appliance if any part of it has been under water. Immediately call a qualified service technician to inspect the appliance and to replace any part of the control system and any gas control which has been under water.

CAMPLUX
ENJOY OUTDOOR LIFE

3330-A Marathon Ct Charleston, SC 29418 | (844) 538-7475 | support@camplux.com

Visit Us: Camplux.com

CAMPLUX

CAMPLUX
ENJOY OUTDOOR LIFE

FOYER D' EXTÉRIEUR PORTABLE

USE & CARE MANUAL

Modèle: FP19MB & FP19ML & FP19AL

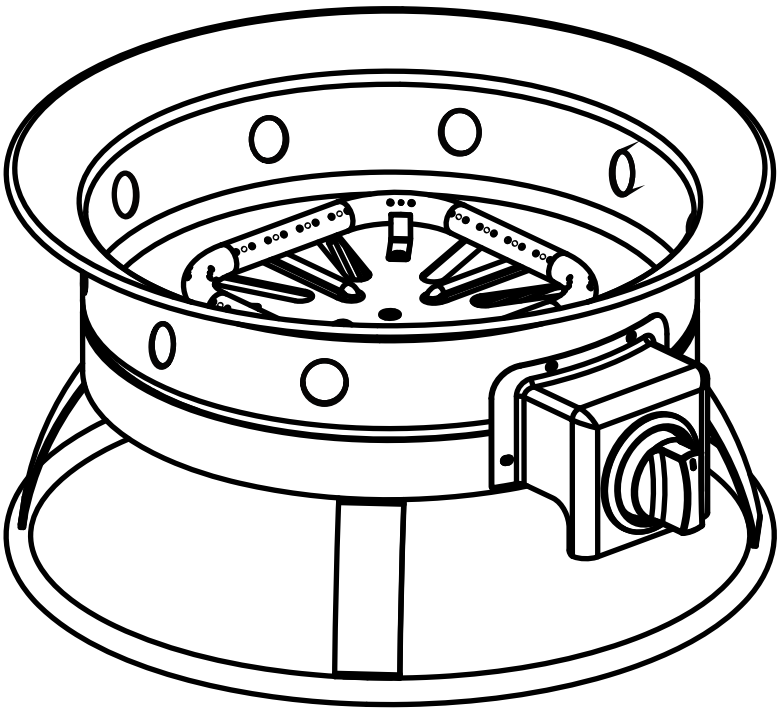

C ETL LISTED US
Intertek
5000199

3330-A Marathon Ct Charleston, SC 29418 | (844) 538-7475 | support@camplux.com
Visit Us: Camplux.com

DANGER

Si vous sentez une odeur de gaz:

1. **Coupez l' alimentation en gaz de l' appareil.**
2. **Éteindre toute flamme vive.**
3. **Si l' odeur persiste, s' éloigner de l'appareil et appeler immédiatement le fournisseur de gaz ou le service d' incendie.**

AVERTISSEMENT

Ne pas entreposer ni utiliser d'essence ou d'autres gaz ou liquides inflammables à proximité de cet appareil ou de tout autre.

Une bouteille de GPL qui n'est pas raccordée pour être utilisée ne doit pas être rangée à proximité du foyer ou de tout autre appareil.

AVERTISSEMENT

Pour un usage à l' extérieur exclusivement.

DANGER

INTOXICATION PAR LE MONOXYDE DE CARBONE

L' appareil produit du monoxyde de carbone qui est sans odeur.

Utiliser cet appareil dans un lieu fermé met votre vie en danger.

N'utilisez jamais cet appareil dans un endroit fermé comme une fourgonnette de camping, une tente, une voiture ou une résidence.

AVERTISSEMENT

Le montage, l'installation, le réglage, la modification, le service ou l'entretien inadéquats de cet appareil peuvent causer des blessures ou des dommages matériels. Lire attentivement les instructions d'installation, d'utilisation et de maintenance avant d'installer, d'utiliser ou d'entretenir l'appareil.

AVERTISSEMENT

Si les informations de ce manuel ne sont pas suivies à la lettre, un incendie ou une explosion peut se produire et causer des dommages à la propriété, des blessures corporelles ou la mort.

L'installation et l'entretien doivent être effectués par un installateur qualifié, une agence de service ou le fournisseur de gaz.

Veuillez conserver et consulter le manuel avant de monter le foyer.

LP sécurité:

(a) Ne rangez pas de bouteille de gaz propane de rechange sous ou à proximité de cet appareil.
(b) Ne remplissez jamais la bouteille à plus de 80%.
(c) Si les informations données en “a)” et “b)” ne sont pas suivies à la lettre, un incendie causant la mort ou des blessures graves peut se produire.
(d) N'utilisez pas cet appareil sous des surfaces combustibles suspendues.

Dégagements minimaux:
En bas: surface non combustible
Top: 80 pouces
Côtés: 36 pouces
Pour l'installation: sur (ou sur) des sols non combustibles uniquement
Entrée maximale: 52,000 BTU (17. 0kW)
Pression maximale d'alimentation en gaz: 250 PSI
Cet appareil doit être utilisé uniquement à l'extérieur dans un espace bien ventilé et ne doit pas être utilisé dans un bâtiment, un garage ou tout autre espace clos.
Si cet appareil n'est pas utilisé, le gaz doit être coupé au niveau du cylindre d'alimentation.
Le stockage à l'intérieur de cet appareil n'est autorisé que si la bouteille est débranchée et retirée de l'appareil.
Les bouteilles doivent être entreposées à l'extérieur dans un endroit bien ventilé, hors de la portée des enfants.
Les cylindres débranchés doivent avoir des bouchons de vanne filetés bien installés et ne doivent pas être entreposés dans un bâtiment, un garage ou tout autre espace clos.
Le régulateur de pression de gaz fourni avec cet appareil doit être utilisé et doit être du même modèle que celui fourni avec l'appareil.
Le système d’alimentation des bouteilles doit être prévu pour le retrait de la vapeur.
Les bouteilles utilisées avec cet appareil doivent avoir un collier pour protéger le robinet de la bouteille. Pour éviter tout renversement de la bouteille, il est recommandé d’utiliser un stabilisateur de bouteille de LP lorsque l’appareil est en marche.

Assurez-vous que tous les adultes et les enfants qui utilisent ou se trouvent à proximité d'un appareil en cours d'utilisation sont conscients des risques liés à la température de surface élevée de l'appareil en cours d'utilisation. Ils doivent utiliser avec prudence et rester à l'écart d'un appareil en cours d'utilisation pour éviter les brûlures ou l'inflammation des vêtements.
Surveillez attentivement les jeunes enfants dans la zone où cet appareil est placé.
Les vêtements ou autres matériaux inflammables ne doivent pas être placés sur ou à proximité de l'appareil.
Toute protection ou autre dispositif de protection retiré pour l'entretien de l'appareil doit être remplacé avant de faire fonctionner l'appareil.
L'installation et les réparations doivent être effectuées par un technicien qualifié. L'appareil doit être inspecté avant utilisation et au moins une fois par an par un technicien qualifié.
Un nettoyage fréquent peut être nécessaire si nécessaire. Il est impératif que le compartiment de commande, les brûleurs et les voies de circulation d'air de l'appareil soient maintenus propres.

Toutes les bouteilles de propane utilisées avec cet appareil doivent être:

- Construit et marqué conformément aux spécifications des bouteilles à gaz GPL, norme CAN / CSA B339, Bouteilles, sphères et tubes pour le transport des marchandises dan gereuses.
- Fourni avec un dispositif de prévention de débordement répertorié.
- Fourni avec un dispositif de connexion de cylindre compatible avec la connexion d'appareils de cuisson extérieurs.
- La bouteille de gaz GPL utilisée pour cet appareil ne doit pas avoir une capacité supérieure à 20 lb (9 kg): environ 18 "(46 cm) de hauteur et 12" (30 cm) de diamètre.

L'utilisation d'un stabilisateur de bouteille de gaz GPL approuvé est recommandée lors de l'utilisation de cet appareil afin d'éviter le basculement de la bouteille de gaz GPL.

Boîtiers pour systèmes d'alimentation en gaz autonome LP

Une enceinte pour une bouteille de gaz GPL doit être ventilée par des ouvertures situées aux niveaux supérieur et inférieur de l'enceinte. Celui-ci doit être accompagné de l'un des éléments suivants:

a. Un côté de l'enceinte doit être complètement ouvert; ou

b. Pour un boîtier à quatre côtés, un haut et un bas:

1. Au moins deux orifices de ventilation (voir Partie IV, Définitions) doivent être ménagés dans les parois latérales de l’enceinte, situées à moins de 217 mm (5 po) du haut de l’enceinte, de dimensions égales et espacées d’un minimum de 90 degrés (1 57 rad), et sans obstruction. La ou les ouvertures doivent avoir une zone libre totale d'au moins 14.2 cm2 (kg) de capacité de carburant stocké.
2. La ou les ouvertures de ventilation doivent être situées au niveau du sol de l'enceinte et doivent avoir une surface totale libre d'au moins 7.1 cm2 • kg (1/2 in2 • lb) de capacité de stockage du carburant. Si les ouvertures de ventilation situées au niveau

du sol se trouvent dans un mur latéral, il doit y avoir au moins deux ouvertures. Le bas des ouvertures doit se situer à 25.4 mm (1 po) ou moins du niveau du sol et le bord supérieur au plus à 127 mm (5 po) au-dessus du niveau du sol. Les ouvertures doivent être de taille égale, espacées d'au moins 90 degrés (1.57 rad) et non obstruées.

3. Chaque ouverture doit avoir des dimensions minimales permettant l'entrée d'une tige de 3.2 mm (1/8 po) de diamètre.
4. Les ouvertures de ventilation dans les parois latérales ne doivent pas communiquer directement avec les autres enceintes de l'appareil.

AVERTISSEMENT

Assurez-vous que la bouteille de propane est maintenue à une distance minimale de trois pieds (36 pouces) de l'appareil.

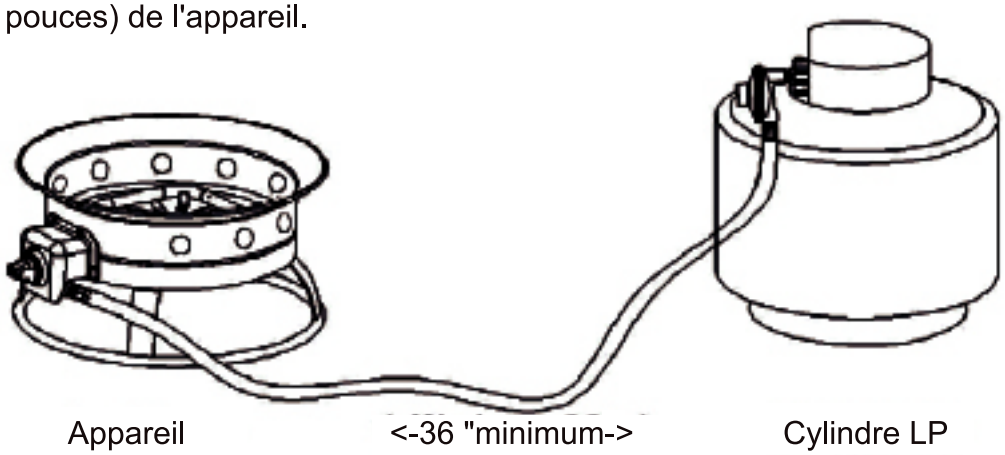

CONNEXION

1. Assurez-vous que le robinet de la bouteille et les robinets de l'appareil sont "arrêtés".
2. Placez la bouteille de GPL pleine sur le support de bague du réservoir.
3. Centrez le mamelon dans le robinet de la bouteille et maintenez-le en place.
4. De l'autre main, tournez le volant dans le sens des aiguilles d'une montre jusqu'à obtenir un arrêt positif. Ne pas utiliser d'outils. Serrez à la main uniquement. **Lors de la connexion, maintenez le détendeur en ligne droite avec le robinet de la bouteille afin de ne pas fausser le filetage de la connexion.**

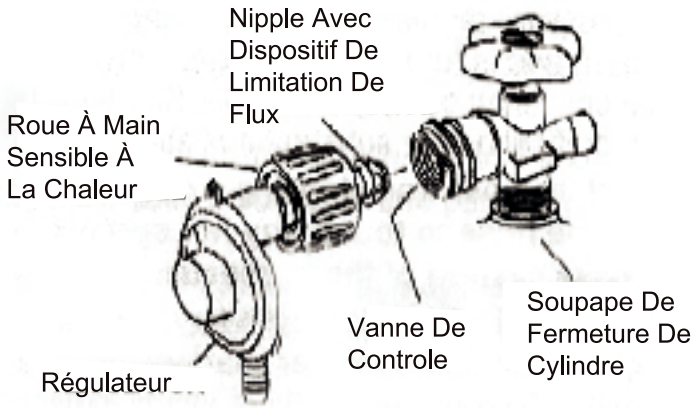

5. Faites un test de fuite sur la connexion. Voir "test de fuite".

TEST DE FUITE

1. **NE PAS UTILISER OU PERMETTRE DE SOURCES D'ALLUMAGE DANS LA RÉGION TOUT EN FAISANT LE TEST DE FUITE. CECI COMPREND FUMER.**
2. Le test d'étanchéité doit être effectué une fois par an ou lors du remplacement de la bouteille de GPL ou de tout autre élément du système de gaz, ce qui est plus fréquent.
3. La solution de test d'étanchéité doit être composée d'un détergent à moitié liquide et d'une moitié d'eau.
4. Appliquez la solution sur le système d'alimentation en gaz propane comme indiqué dans l'illustration.
5. Des bulles dans la solution de savon indiquent qu'une fuite existe.
6. La ou les fuites doivent être arrêtées en resserrant les joints desserrés ou en remplaçant si possible la ou les pièces défectueuses par la ou les pièces recommandées par le fabricant de l'appareil.

L'APPAREIL NE DOIT PAS ÊTRE UTILISÉ JUSQU'À CE QUE TOUTE FUITE SOIT CORRIGÉE

Un réparateur d'appareils au gaz ou un revendeur de propane doit être appelé en cas de tentative infructueuse de fuite. Dans ce cas, l'alimentation en propane doit être fermée au niveau du robinet de la bouteille ou retirée de la bouteille. appareil jusqu'à ce que la ou les fuites soient corrigées.

Inspectez le tuyau avant chaque utilisation de l'appareil. S'il y a des signes d'abrasion ou d'usure excessive, ou si le tuyau est endommagé, le tuyau doit être remplacé avant la mise en service de l'appareil.

Inspectez le brûleur avant chaque utilisation. En cas de dommage, le brûleur doit être remplacé avant la mise en marche de l'appareil.

Si une partie de cet appareil (y compris le brûleur) devient sale ou sale, essuyez-la légèrement avec un chiffon humide. N'utilisez pas de produits de nettoyage inflammables ou corrosifs sur ou à proximité de cet appareil.

Assurez-vous que le tuyau de gaz est placé dans une zone où il est peu probable qu'il trébuche (comme des sentiers ou des sentiers) ou qu'il soit soumis à d'autres dommages accidentels.

Maintenez la zone de l'appareil propre et exempte de matériaux combustibles, d'essence et d'autres liquides et vapeurs inflammables.

Les combustibles solides ne doivent pas être brûlés dans cet appareil.

L'installation doit être conforme aux codes locaux ou, en l'absence de tels codes, soit au code de gaz naturel ANSI Z223. 1 / NFPA 54, Code d'installation du gaz naturel et du propane, CSA B149. 1 ou Code d'entreposage et de manipulation du propane, B149.2, ou norme ANSI A 119.2 / NFPA 1192, norme pour les véhicules de plaisance, et série CSA Z240 RV, Code de véhicules de loisirs, selon le cas.

Note à l'installateur: Laissez ce guide au consommateur.

Note au consommateur: Veuillez conserver ce guide pour une utilisation ultérieure.

Section 1: Assemblée

1. Ouvrez le sac contenant des roches plus petites et disposez les roches dans la zone du brûleur.
   Notre configuration préférée est illustrée ci-dessous. Ne manipulez jamais de roches qui n'ont pas été autorisées à refroidir à la suite d'une exposition aux flammes. N'essayez jamais de réarranger les pierres lorsque l'appareil est allumé (Fig.1).
   (Remarque: les roches ne doivent pas dépasser un poids maximal de 5 kilogrammes ou 11 livres.)

2. Fixez la petite extrémité du tuyau fourni à la valve du foyer à la main. Utilisez une petite clé pour serrer. Veillez à ne pas trop serrer, car cela pourrait déformer le raccord en laiton (Fig.2).

Fig.1

Fig.2

Note à l'utilisateur:

Avant d'allumer l'appareil pour la première fois, suivez les étapes 1 à 6 de la section "Allumage" ci-dessous. Mélangez une solution de savon liquide et d'eau dans un vaporisateur et appliquez-la sur les raccords de gaz que vous venez de brancher. Si des pièces du raccord commencent à produire des bulles, à pulvériser un liquide ou si vous sentez une odeur de propane liquide, fermez immédiatement la vanne de la bouteille et laissez l'appareil au repos pendant au moins une heure pour permettre à l'excès de gaz de s'échapper. Au bout d'une heure, débranchez le tuyau et apportez-le à un technicien agréé en propane pour consultation.

Section 2: Allumage Manuel (Modèle: FP19MB/FP19ML Article: KLD4004)

1. Assurez-vous que le cadran de la vanne de l'unité est sur la position "arrêt" en poussant et en tournant dans le sens des aiguilles d'une montre jusqu'à ce que le cadran s'arrête (Fig.3).

2. Fixez fermement le régulateur (extrémité large du tuyau) à votre bouteille de propane (Fig.4).

Fig.3

Fig.4

3. Allongez le tuyau à sa longueur totale et assurez-vous que la bonbonne de propane se trouve le plus loin possible du foyer en toute sécurité.
4. Tournez lentement * le robinet de la bouteille en position "ouvert".
   *Si vous ouvrez la vanne trop rapidement, vous risquez d'activer la vanne de trop-plein de votre bouteille de propane, ce qui réduirait considérablement le débit de gaz. Dans ce cas, fermez la vanne et rouvrez-la très lentement.
5. À l'aide d'un briquet ou d'une allumette, allumez-le et maintenez la flamme légèrement au-dessus du brûleur, puis ouvrez lentement le robinet de l'appareil en le tournant (dans le sens inverse des aiguilles d'une montre) jusqu'à ce que l'appareil s'allume. Assurez-vous qu'aucune partie de votre corps, de vos vêtements ou de tout autre matériau combustible ne se trouve au-dessus du brûleur avant, pendant et après l'allumage (Fig.5).
6. Réglez la hauteur de flamme souhaitée à l'aide du bouton de commande (Fig.6).

Fig.5

Fig.6

Allumage Automatique (Modèle: FP19AL Item: KLD4004)

1. Poussez et tournez le bouton de commande variable dans le sens inverse des aiguilles d'une montre jusqu'à la position "FLAME" pour allumer le foyer. Si nécessaire, continuez à pousser et à tourner le bouton de commande dans le sens inverse des aiguilles d'une montre jusqu'à ce que le foyer s'allume.

2. Tournez le bouton de commande variable sur la position de température désirée de petite à grande flamme.

Section 3: Appareil d'extinction

1. Tourner le robinet de la bouteille en position "fermer".
2. Tourner la vanne de l'appareil en position "arrêt" en poussant et en tournant le bouton dans le sens des aiguilles d'une montre. Laissez l'appareil refroidir pendant au moins cinq (5) minutes avant de le rallumer.

Remarque:

- Ce n'est pas un jouet. Les enfants doivent toujours être surveillés lors de l'utilisation de cet appareil sans exception.
- Ne placez aucun objet autre que des roches fournies à l'intérieur du brûleur du foyer.
- N'ajoutez pas de bois ou d'autres matériaux au feu. Il est conçu pour utiliser uniquement du propane combustible en toute sécurité.
- Ne pas connecter à une alimentation en gaz à distance.
- N'utilisez pas cet appareil si une partie quelconque de celui-ci a été submergée. Appelez immédiatement un technicien de service qualifié pour inspecter l'appareil et pour remplacer toute pièce du système de contrôle et tout contrôle de gaz qui aurait été sous l'eau.

CAMPLUX
ENJOY OUTDOOR LIFE

3330-A Marathon Ct Charleston, SC 29418 | (844) 538-7475 | support@camplux.com
Visit Us: Camplux.com

CAMPLUX