1

MADGAL

cleanFLO by Madgal

Assembly Instructions for Pull-Out Laundry sink Faucet

Instruction de montage Mélangeur extractible pour évier et lave-linge

Instrucciones de instalación para Lavabo Grifo extensible

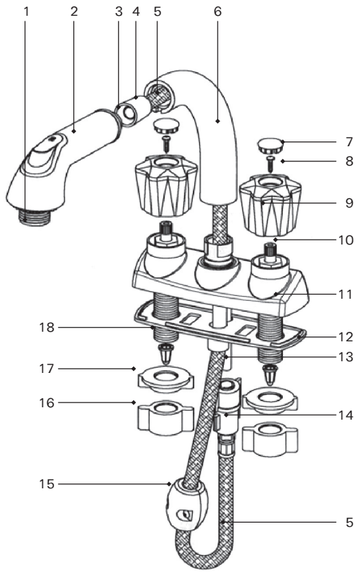

Model 480/481
Laundry Sink Pull-Out-Faucet

Mélangeur extractible pour évier et lave-linge

Grifo Desplegable Para Lavabo de Ropa

2

Parts List

1 Laundry Machine Adapter
2 Pull out spray
3 Gasket
4 Hose connection
5 Pull out hose
6 Spout arc
7 Cold/Hot button
8 Handle Screw
9 Handle
10 Cartridge
11 Faucet body and top cover
12 Bottom cover
13 Outlet tube
14 Check valve
15 Weight
16 Coupling nut
17 Mounting nut
18 Water inlet shanks

Liste des pièces

1 Adaptateur pour lave-linge
2 Douchette extractible
3 Joint d'étanchéité
4 Raccord du tuyau
5 Flexible extractible
6 Coude
7 Bouton d'eau chaude/ froide
8 Vis de la tête
9 Tête
10 Cartouche
11 Corps du robinet et cache supérieur
12 Couvercle inférieur
13 Tube de sortie
14 Clapet de non-retour
15 Poids
16 Ecrou de raccordement
17 Ecrou de montage
18 Arrivée d'eau

Lista de Partes

1 Adaptador para Lavarropas
2 Vaporizador desplegable
3 Junta de estanqueidad
4 Conexión de la manguera
5 Manguera desplegable
6 Arco del tubo
7 Botón Frío/Caliente
8 Tornillo de la manija
9 Manija
10 Cartucho
11 Cuerpo del grifo y cubierta superior
12 Tapa del botón
13 Tubo de salida
14 Válvula de chequeo
15 Peso
16 Tuerca de acoplamiento
17 Tuerca de montaje
18 Extremidades para entrada de agua

3

cleanFLO - Limited lifetime warranty

cleanFLO *products have been manufactured under the highest standards of quality and workmanship.* ***cleanFLO*** *warrants to the original consumer purchaser that this faucet will be leak and drip free during normal domestic use for as long as you own it. If this faucet should ever develop a leak or drip during this time,* ***cleanFLO*** *will* ***Free of charge*** *provide the parts necessary to put the faucet back in good working condition.* ***cleanFLO*** *warrants to the original consumer purchaser, for the spray to be free from defects in material and workmanship for one (1) year from date of purchase. A replacement for any defective part will be supplied free of charge for installation by the consumer. Defects or damage caused by the use of other than genuine* ***cleanFLO*** *parts are not covered by this warranty. This warranty shall be effective from date of purchase as shown on purchaser's receipt. Some states do not allow limitations on how long an implied warranty lasts, so the above limitations may not apply to you.This warranty is valid for the original consumer purchaser only and excludes industrial, commercial, or business use of the product, product damage due to installation error, product abuse, or product misuse, whether performed by a contractor, service company, or yourself.* ***cleanFLO*** *will not be responsible for labor charges and/or damage incurred in installation, repair or replacement, not for incidental or consequential damages, so the above limitations or exclusions may not apply to you. This warranty gives you specific legal rights and you may also have other rights which may vary from state, province to province, and nation to nation.* ***cleanFLO*** *will advise you of the procedure to follow in making warranty claims. Simply write to* ***cleanFLO*** *using the address below. Explain the defect and include proof of purchase and your name, address and telephone number.*

cleanFLO - Vous est garanti tent que vous possédez

nos produits ***cleanFLO*** *qui ont été fabriqués selon les normes de qualité et de fabrication les plus élevées.* ***cleanFLO*** *garantit à l'acheteur-consommateur d'origine, que ce robinet sera à l'épreuve des fuies et des égouttements lors d'un usage domestique normal aussi longtemp que vous en serez le propriétaire. Si ce robinet fuit ou goutte lors de cette période* ***cleanFLO*** *vous procurera* ***A titre gratuit*** *les pièces nécessaires pour retailer le bon fonctionnement du robint.* ***cleanFLO*** *garantit ce robinet a l'acheteur consommateur d'origine contre tout défaut de matériau et de fabrication pour une période (d'une année 1) à partir de la date d'hachat. Une pièce de rechange vous sera fournie gratuitement. Le remplacement de toute pièce défectueuse, devra être installée par vous même. Les défectuosités ou les dommages causés par l'emploi des pièces d'origine* ***cleanFLO*** *ne sont pas couverts par cette garantie. Cette garantie entre en vigueur à partir de la date d'achat indiquée sur la facture. Cartains pays interdisent de limiter la durée d'une garantie. Aussi les limitation ci -dessus ne peuvent pas être appliquer à votre cas. Cette garantie s'applique seulement à l'acheteur consommateur d'origine. L'est exclut l'usage industriel ou commercial du aux produits. Les dommages causés aux produits par au une erreur d'installation, ou une utilisation abusive ou impropre du produit que ce soit le fait d'un entrepreneur d'une compagnie de service ou vous même.*

cleanFLO *n'est pas responsable des frais de main -d'oeuvre et/ou des dégats causés lors de l'installation, de la réparation ou du remplacement, ni des dommages les résultants. Certains états provinces ou pays interdisent l'exclusion ou limitation des dommages résultants ou foruits; aussi les limitations ou les exclusions décrits ci-dessus ne peuvent pas s'appliquer a votre cas. Cette garantie vous confere certains droits légaux spécifiques et vous pouvez aussi avoir d'autres droits qui vanent les états les provinces ou les pays.*

cleanFLO *vous informera de la procédure à suivre pour appliquer la garantie. Ecrivez simplement a* ***cleanFLO*** *à l'adresse ci-dessous en exliquant les problèmes de l'article. Joignez une preuve d'achat ainsi que votre nom, votre adresse, et votre numéro de téléphone.*

cleanFLO -Limitada Garantia De por Vida

Los productos ***cleanFLO*** *han sido manufacturados bajo los estándares más altos de calidad y mano de obra.* ***cleanFLO*** *garantiza al consumidor comprador original, que este grifo estará libre de fugas y goteo durante el uso normal doméstico por el tiempo que usted sea el propietario. Si este grifo llegase a presentar fugas o goteo durante este periodo,* ***cleanFLO*** *proveerá sin costo alguno las partes necesarias para devolver el grifo a nuevas condiciones de trabajo.* ***cleanFLO*** *garantiza al comprador original de este spray que están libre de defectos en material y mano de obra por un (1) año desde la fecha de compra. El reemplazo de cualquier pieza defectuosa será suministrado libre de costo para instalación por el cliente. Defectos o daños causados por el uso de piezas diferentes a las genuinas,* ***cleanFLO*** *no son cubiertos por esta garantía. Esta garantía será efectiva desde la fecha de compra mostrada en el recibo de compra. Algunos estados no permiten limitaciones en cuanto a la duración de una garantía mencionada, de tal forma que la limitación arriba mostrada puede no ser aplicable para usted. Esta garantía es válida solamente para el consumidor comprador original y excluye el uso industrial, comercial o en negocios del producto, daños causados por errores de instalación, abusos del producto, o mal uso de él, ya sea hecho por un contratista, una compañía de servicios, o usted mismo.* ***cleanFLO*** *no será responsable por costos de mano de obra y/o daños incurridos en instalación, reparación o reemplazo, o daños accidentales o consecuentes, de tal forma que las limitaciones o exclusiones arriba mostradas pueden no ser aplicables para usted. Esta garantía le da derechos legales específicos y usted también puede tener otros derechos los cuales pueden variar de estado a estado, provincia a provincia, y nación a nación.* ***cleanFLO*** *le aconsejará el procedimiento a seguir en efectuar reclamos de garantías, simplemente escriba a* ***cleanFLO*** *usando la dirección arriba mostrada. Explique el defecto e incluya la prueba de compra y su nombre, dirección y número telefónico.*

4

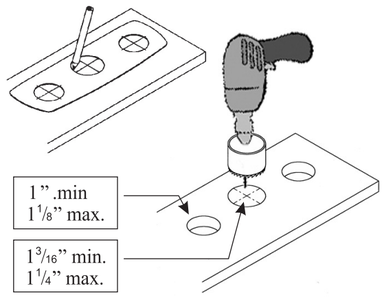

1. Pre-preparation:

Step 1:
In the box you will find a template with three holes required for installing this faucet.
In case there are already two holes on your sink, put the template with the external holes on the existing holes, mark the central one.
Use a hole-saw for drilling the hole/holes.
Hole-saw diameter:
External holes: 1" min. - 1 1/8" max.
Central holes: 1 3/16" min. 1 1/4" max.

1. Préliminaires

1ére étape:
Vous trouverez dans la boîte un gabarit comportant trois trous nécessaires à l'installation de ce robinet:
Si votre évier dispose déjà de 2 trous, placez le gabarit de sorte que les trous extérieurs correspondent aux trous existants et marquez ensuite celui du milieu.
Utilisez une scie cloche pour percer le(s) trous(s).
Diamètre de la scie cloche:
Trous extérieurs : 1" min. - 1 1/8" max.
Trous du centre : 1 3/16" min. 1 1/4" max.

1. Pre-preparación

Paso 1:
En la caja usted encontrará una plantilla con 3 agujeros requeridos para instalar este grifo.
En caso de ya haber 2 agujeros en su pila, ponga la plantilla con los agujeros externos sobre los agujeros existentes, marque el agujero central.
Use una sierra hueca para perforar el/los agujero/s.
Diámetro de la Sierra Hueca:
Agujeros externos: 1" mín. - 1 1/8" máx.
Agujeros centrales: 1 3/16" mín. 1 1/4" máx.

5

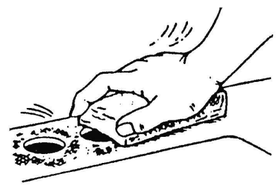

2. Basin-preparation

Make certain that the sink surface is perfectly dry and clean, by thoroughly removing all traces of old putty and dirt.

2. Préparation de l'évier

Assurez-vous que la surface de l'évier est parfaitement propre et sèche en éliminant soigneusement toute trace de vieux mastic ou autre impureté.

2. Preparación del lavabo

Asegúrese que la superfice de la pila esté perfectamente seca y limpia, removiendo totalmente todos los rastros de viejas masillas y suciedad.

6

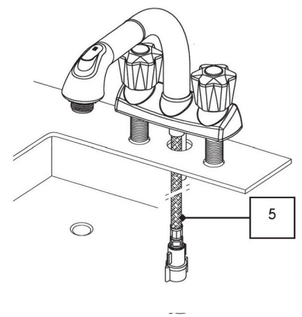

3. Placing the faucet

Place a ¼" ring of plumber's putty around each of the three holes on the sink deck.
Run the pullout hose (part no. 5) thorough the center hole.
Put the faucet into position on the sink.
Be careful not to disturb the putty bead.

3. Positionnement de la douchette

Placez une rondelle ¼" de mastic de plomberie autour de chacun des 3 trous sur le dessus de l'évier.
Faites passer le flexible extractible (pièce n° 5) à travers le trou du milieu.
Mettez la douchette en place sur l'évier.
Veillez à ne pas abîmer le mastic.

3. Colocando el grifo/canilla

Coloque un anillo de ¼" de masilla de plomero alrededor de cada uno de los 3 agujeros en la cubierta de la pila.
Pase la manguera desplegable (parte no. 5) a través del agujero central.
Ponga el grifo en posición en la pila. Tenga cuidado de no alterar el reborde de la masilla

ENG.

.FRA

.ESP

7

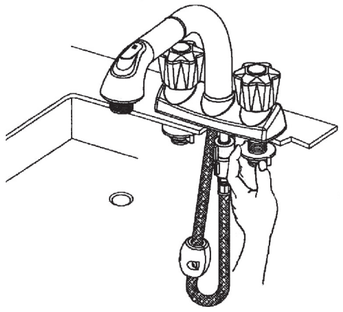

8

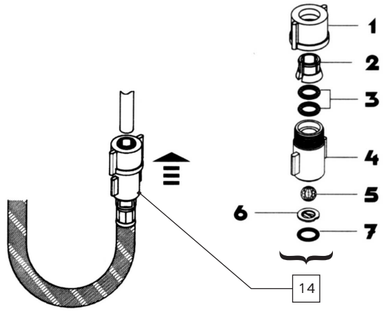

9

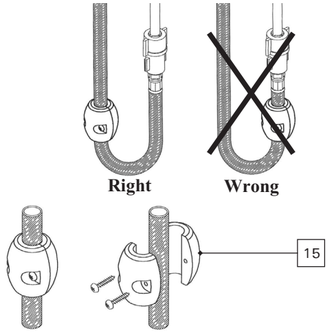

10

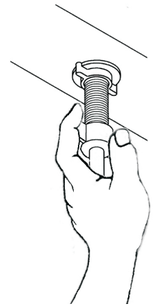

11

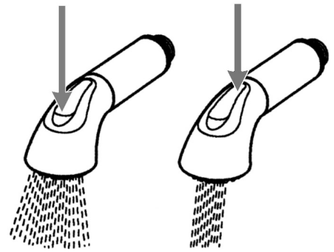

12

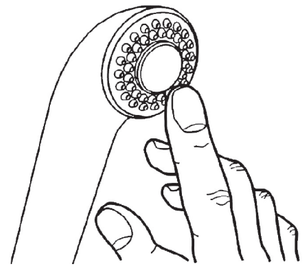

ENG.

4. Faucet fastening

From under the sink, thread the plastic mounting nuts onto faucet's two shanks, large flat side up. Check faucet position and alignment on sink top then hand-tighten.Do not use tools to tighten!

5. Connecting the pull-out hose

Loosen small coupling nut two turns (do not unscrew nut completely)
Push the connector check valve (no.14) onto the tube (no.13) approx. 2.5cm (1") deep, until it stops at the inner step.
Tighten the connector nut properly by hand only.
Check Valve Parts-List:

1. Lock nut
2. Collet
3. O-ring (x2)
4. Connector
5. Ball
6. Stopper
7. O-ring

6. Connecting the weight

In order to assure proper operation of the pullout system, the weight has to be attached about 30 cm (1feet) below the connection of the water outlet foot.
Tight the two halves of the weight (part no.15) on the hose (part no.13),
After installing the weight it is recommended to check the function of the system by pulling the pullout hose, checking that its movement path underneath the basin is free from obstruction.

7. Water supply connection and check up

Connect the water supplies to the inlet shanks: hot, to the left side, cold, to the right side.
After installing the faucet, the dirt accumulated in the water lines must be thoroughly washed away. For this purpose you have to remove the sprayer (part no. 2) from the hose and open the water full stream for about 1 minute. Turn off the water, Mount the sprayer on the hose. Make sure that the gasket (part no. 3) is well located in the hose connection (part no. 4), and open the water. Check the water connections and make sure there are no leaks. If you discover any leakage from the hose connections, check if the connections have been properly tightened, as explained.

8. Operation of the spray

The spray works in two modes: Center jet and dispersed spray. It is possible to pass from one mode to the other by pressing the corresponding point on the pushbutton located on the spray head.

Option

A standard aerator can replace the laundry adapter.

9.Cleaning & maintenance instructions:

1. To clean the sprayer, wipe over the nipples with your finger.
2. It is advisable to wipe the faucet after every use in order to keep it clean for a longer time.

* Accumulated dirt can be removed with lukewarm soap water or detergents used for cleaning kitchenware or plastics, as recommended by manufacturer of the respective detergents.

3. Never use scrubbing sand, steel wool etc., nor and substances containing alcohol or acids!

.FRA

4. Fixation de la douchette

Enfilez les écrous de montage en plastique par-dessous l'évier sur les tiges correspondantes, large rebord vers le haut.
Vérifiez la position du robinet et son alignement sur le dessus de l'évier, ensuite serrez-le manuellement.N'utilisez pas d'outils de serrage!

5. Raccordement du flexible extractible

Relâchez la petite vis de raccordement de 2 tours (ne la dévissez pas complètement).
Poussez le clapet de non-retour du raccord (n° 14) sur le tube (n° 13) jusqu'à environ 2,5cm (1") de profondeur, c'est-à-dire lorsqu'il est stoppé par un arrêt interne.
Serrez correctement et à la main uniquement, l'écrou du raccord.
Contrôlez la liste des pièces constituant le clapet de non- retour :

1. Ecrou de serrage
2. Bague
3. Rondelle (x2)
4. Pièce de raccord
5. Bille
6. Obturateur
7. Rondelle

6. Installation du poids

Pour garantir le fonctionnement correct du flexible extractible, le poids doit être fixé à environ 30 cm en dessous du raccord de la sortie d'eau.
Serrez les deux moitiés du poids (pièce n°15) sur le tuyau (pièce n°13).
Après installation du poids, il est recommandé de contrôler le bon fonctionnement du système en tirant le flexible extractible pour vérifier que la trajectoire de son mouvement en dessous de l'évier est dégagée de toute éventuelle entrave

7. Branchement et contrôle de l'alimentation d'eau

Branchez l'eau aux tiges prévues pour l'arrivée d'eau: eau chaude à gauche, eau froide à droite.
Après avoir installé le robinet, il est nécessaire de nettoyer les impuretés accumulées dans les tuyaux en laissant couler l'eau abondamment.
Pour ce faire, vous devez ôter le bec (n° 2) du raccord tuyau et ouvrir l'eau à fond pendant 1 minute. Ensuite, fermez l'eau et remontez le bec sur le raccord tuyau. Assurez-vous que le joint (pièce n° 3) est bien placé dans le raccord du tuyau (n° 4), et ouvrez l'eau. Vérifiez les raccords d'eau pour vous assurer de l'absence de toute fuite.
Si vous découvrez l'existence d'une fuite à partir des raccords de tuyau, contrôlez le bon serrage de ces raccords, conformément aux instructions données.

8. Fonctionnement du jet

La douchette dispose de 2 modes de fonctionnement : jet central et jet douche.
Pour passer de l'un à l'autre, il suffit d'appuyer sur le point correspondant du bouton pressoir situé sur le bec de la douchette.

Option

Un brise-jet standard peut remplacer l'adaptateur pour lave-linge.

9.Instructions de nettoyage et de maintenance:

1. Pour nettoyer la douchette, essuyez l'ajutage de la douchette avec le doigt.
2. Il est recommandé d'essuyer le robinet après utilisation pour le maintenir propre longtemps.

* Les saletés accumulées peuvent être éliminées avec de l'eau tiède savonneuse ou à l'aide de détergents généralement utilisés pour laver les ustensiles de cuisine ou plastiques; suivez pour cela les conseils du fabricant de ces détergents respectifs.

3. N'utilisez jamais de sable, de laine d'acier, etc., ni de substances contenant de l'alcool ou des acides !

.ESP

4. Apretando el grifo

Debajo de la pila, enrosque las tuercas plásticas de montaje en las 2 extremidades del grifo, el lado grande, plano hacia arriba.
Verificar la posición y alineamiento en la parte superior de la pila y apriete a mano.
No use herramientas para apretar!

5. Conectando la manguera desplegable

Afloje 2 vueltas la pequeña tuerca de unión (no desatornille completamente la tuerca).
Empuje el registro del conector (no.14) sobre el tubo (no.13) aprox. 2.5cm (1") de profundidad, hasta que pare en el paso interno.
Apriete la tuerca del conector apropiadamente, solamente a mano.
Lista de Partes del Registro:

1. Contratuerca
2. Anillo de guía
3. Junta tórica (x2)
4. Conector
5. Bola
6. Tapón
7. Junta tórica

6. Conectando el peso

Para asegurar la operación apropiada del sistema desplegable, el peso tiene que ser unido cerca de 30 cm (1 pie) debajo de la conexión del tubo de salida de agua.
Apriete las dos mitades del peso (parte no.15) en la manguera (parte no.13),
Después de instalar el peso, se recomienda verificar la función del sistema sacando la manguera desplegable y verificando que su trayectoria de movimiento por debajo del lavabo está libre de obstrucción.

7 Conexión y chequeo del abastecimiento de agua

Conectar el abastecimiento de agua a las extremidades de entrada: caliente, al lado izquierdo, fria, al lado derecho.
Después de instalar el grifo, la suciedad acumulada en las líneas de agua debe ser completamente lavada. Para este propósito, usted tiene que remover el vaporizador (parte no. 2) de la manguera y abrir toda la corriente de agua durante cerca de 1 minuto. Cierre el agua. Monte el vaporizador en la manguera.
Asegúrese que la junta de estanqueidad (parte 3) está bien ubicada en la conexi¶n de la manguera (parte 4), y abra el agua. Verifique las conexiones de agua y asegurese de que no hay pérdidas.
Si usted descubre cualquier pérdida de las conexiones de la manguera, verifique si las conexiones han sido apretadas apropiadamente, según lo explicado.

8. Operación del vaporizador

El vaporizador opera en 2 modos: Chorro central y vaporización dispersada. Es posible pasar de un modo al otro presionando el punto correspondiente en el botón de presión, ubicado en la cabeza del vaporizador.

Opción

Un aireador estándar puede reemplazar el adaptador del lavadero.

9. Limpieza e instrucciones de mantenimiento:

1. Para limpiar el vaporizador, limpie el bocal enroscado con su dedo.
2. Se recomenda limpiar el grifo después de cada uso para mantenerlo limpio por más tiempo.

* Suciedad acumulada puede ser removida con jabón y agua tibia o con detergentes usados para limpiar los utensilios de cocina o plásticos, según lo recomendado por el fabricante de los respectivos deter.

3. Nunca use arena de fregar, lana de hierro etc., ni sustancias que contienen alcohol o ácidos!

11548011/0609