

FOTILE

Please keep this manual for
future reference

INNOVATIVE 3-IN-1 IN-SINK DISHWASHER

SD2F-P5/SD2F-P5L

Use and Care Manual

110800031419A

Dear Customer,

Thank you for purchasing the FOTILE series products exquisitely manufactured for you.
Before installation and use, please read this manual carefully, and follow the requirements. This is very important to keep the product in good working condition, so as to offer you a satisfactory cooking experience.
It is advisable that you contact FOTILE's service center whenever repair or service is needed, and we will serve you in a timely manner.

FOTILE, the happy choice for kitchens all over the world!

Table of contents

SAFETY PRECAUTION ---- 2

OPERATING INSTRUCTIONS ---- 8

- Specifications ---- 8
- Operation Interface ---- 10
- Operation Instructions ---- 10
- Tableware placement ---- 13
- Washable Tableware / Materials ---- 15

MAINTENANCE INSTRUCTIONS ---- 15

- Daily Clean ---- 15
- Cleaning and Maintenance ---- 17
- Troubleshooting ---- 18
- Fault Clde ---- 18

CUSTOMER SERVICE ---- 20

EXPLODED VIEW ---- 21

SAFETY PRECAUTION

To avoid harm to users and other personnel and property damage, the following classifications and signs are defined.

Please strictly abide by the following important safety-related matters, and use the product correctly based on the full understanding of the contents.

This product is not intended for use by persons (including children) with reduced physical, sensory or mental capabilities, or lack of experience and knowledge, unless they have been given supervision or instruction regarding use by a person responsible for their safety.

Please take good care of children, and this product is not for playing.

To avoid hazard, the damaged power cord must be replaced by the manufacturer, its service agent or a similarly qualified person.

IMPORTANT SAFETY INSTRUCTIONS

WARNING – When using your dishwasher, follow basic precautions, including the following:

a) Read all instructions before using the dishwasher.

b) Use the dishwasher only for its intended function.

c) Use only detergents or wetting agents recommended for use in a dishwasher and keep them out of the reach of children.

d) When loading items to be washed:

1) Locate sharp items so that they are not likely to damage the door seal; and

2) Load sharp knives with the handles up to reduce the risk of cut-type injuries.

e) Do not wash plastic items unless they are marked ″ dishwasher safe″ or the equivalent. For plastic items not so marked, check the manufacturer's recommendations.

f) Do not touch the heating element during or immediately after use.

g) Do not operate your dishwasher unless all enclosure panels are properly in place.

h) Do not tamper with controls.

i) Do not abuse, sit on, or stand on the door or dish rack of the dishwasher.

j) To reduce the risk of injury, do not allow children to play in or on a dishwasher.

k) Under certain conditions, hydrogen gas might be produced in a hot-water system that has not been used for two weeks or more. HYDROGEN GAS IS EXPLOSIVE. If the hot-water system has not been used for such a period, before using the dishwasher turn on all hot-water faucets and let the water flow from each for several minutes. This will release any accumulated hydrogen gas. As the gas is flammable, do not smoke or use an open flame during this time.

l) Remove the door to the washing compartment when removing an old dishwasher from service or discarding it.

■ Content classification based on the degree of hazard and damage

⚠ Danger	Ignorance of this sign and mis-operations will easily cause danger and serious injury to people or fire.
⚠ Warning	Ignorance of this sign and mis-operations may cause danger and serious injury to people or fire.
⚠ Caution	Ignorance of this sign and mis-operations may cause injury to people or damage to properties.

■ Icons for caution and prohibited content



⚠ **Note:** According to the tempering mechanism of glass, there is a very small probability of tempered glass exploding on its own. In the event of a self-explosion not due to improper use, we promise to replace the accessory free of charge.

If any provisions specified in this manual conflict with the mandatory provisions of national laws, the legal provisions shall prevail.

* **Special note:** Please use this product strictly in accordance with the manual. We will not be held responsible for any property loss or personal injury due to improper use of this product.

⚠ Danger

Prohibited It is strictly prohibited to wet power plugs, power cord connectors, connectors and other electrical parts, which, if wet, may cause electric shock or other accidental injuries.	Prohibited Please do not modify, stretch, knot or put heavy objects on the power cord. Otherwise, the power cord may be damaged, causing accidents such as electric shock and fire.
Prohibited Do not allow children to use this product alone or get close to the bottom of the product, otherwise it may cause electric shock or other accidental injuries.	Do not operate with wet hands Do not touch the power plug, power cord connector or electrical parts with wet hands, otherwise electric shock may occur.

⚠ Danger

Caution Electric shock — Before installation and maintenance, the power supply must be cut off to avoid electric shock.

Prohibited — Do not use flammable solvents such as alcohol to clean the tank.

Follow strictly — When moving the product, pay attention to the corners of the tank to avoid cuts.

Be careful of burns — When the product is running, do not open the door by force; otherwise, splashing hot water may cause scalding.

Prohibited — The product must be firmly fastened to the cupboard to avoid damage to the product or personal injury caused by product sliding.

Prohibited — If the product is installed in a mobile environment, please ensure that the door is firmly closed and put the product in the OFF state. Please do not put any cookware and bakeware or tableware in the sink and dishwasher to prevent damage to the product or personal injury.

Grounding needed — The socket must be grounded reliably to ensure safety. The grounding wire must not be connected to gas tanks, water pipes, lightning rods or telephone lines. Poor grounding may cause electric shock and other accidents.The product must be well grounded, and its power receptacle needs to be protected by GFCI.

⚠ Warning

Prohibited — Do not use a power socket with poor contact or looseness, otherwise it may cause electric shock, short circuit or fire.
Ensure that the power cord is fixed and connected stably and reliably, otherwise it may cause electric shock, short circuit or fire.

Follow strictly — Children, people with reduced mobility or people who lack relevant experience and knowledge must use this dishwasher under the supervision of a person responsible for their safety or under the guidance of a person who understands the safety of the equipment and related hazards. Otherwise, burns, electric shock or other accidental injuries may occur.

⚠ Warning

Prohibited — When the function tank door is automatically pushed open, please do not close the door by force, otherwise it will cause damage to the door.

Prohibited — Do not directly connect the water inlet pipe with hot water, as this will affect the normal use of the product.

Risk of Scalds — Do not touch the heating element while the product is running, as this may result in burns.

Follow strictly — If water leakage occurs during use of the product, please stop using it and contact FOTILE after-sales service immediately.

Do not Disassemble — Non-professionals are not allowed to disassemble the machine for repair or replace parts without authorization.

Prohibited — When washing tableware do not put dishwashing liquid or foam detergent into the tank, otherwise the table-ware may not be cleaned enough.

Follow strictly — After finishing the work, hot air will come out when the door is opened. Anyone shall stay away from the door to avoid being burned by the hot air.

Follow strictly — Knives and sharp utensils must be placed in the dish rack with the sharp ends facing downward or in a horizontal position.

Follow strictly — It is recommended to use a new water inlet assembly. Do not reuse old water inlet assembly.

Follow strictly — Do not let children play with plastic film and packaging boxes, as this may cause suffocation. Please keep packaging materials away from children, which are not toys.

Follow strictly — If any fault occurs, please cut off the power supply of the product, stop using it, and handle it accord-ing to"Common Fault Identification and Treatment".

Follow strictly — If the ambient temperature is lower than 39°F (4℃), water in the product, pipes, and water taps may freeze, further causing damage to the product. To prevent this case, please empty the water inlet pipe and drain hose of the product in an environment where water may freeze, and cut off the water source and the power supply.

Follow strictly — If an antifreeze is added to the water supply system, please empty the antifreeze out of the system before connecting the water inlet pipe of the product. Before using the product to clean bowls and dishes, please use the Intensive mode to completely cleaning once first, to avoid residue of the antifreeze.

⚠ Warning

Follow strictly

Improper connection of the equipment-grounding conductor can result in a risk of electric shock. Check with a qualified electrician or service representative if you are in doubt whether the appliance is properly grounded. Do not modify the plug provided with the appliance, if it will not fit the outlet, have a proper outlet installed by a qualified electrician.

⚠ Caution

Follow strictly: Do not place items with a large amount of sea sand in the product for cleaning, as this may cause the product to work improperly.	Prohibited: Do not put any valuable things such as jewelry and gold into the tank to avoid damaging the product and the items being cleaned.
Prohibited: Do not use rough abrasive cleaners, metal cleaning balls, the rough side of a scouring pad, or sharp metal scrapers to clean the glass, as they may scratch the glass surface.	Prohibited: Do not use a multi-socket with multiple plugs.
Follow strictly: The product will generate heat during use. Do not touch the product's heat generating components and surrounding areas.	Prohibited: Do not place heavy objects on the glass of the product.
Follow strictly: To avoid hazard, the damaged power cord must be replaced by the professionals from the manufacturer, its maintenance department or similarly departments.	Prohibited: Do not press the "Start/Pause" button continuously and frequently.
Prohibited: Do not wash meat in the function tank.	Follow strictly: The table on which the product is installed must have sufficient supporting capacity and height, and the entire machine must be firmly installed on the table.
Prohibited: In case of power failure, do not open the door of the function tank by force.	Follow strictly: The machine should be kept away from heat sources and flammable materials such as gas and alcohol.

⚠ Caution

Prohibited: Before the product is running, water must not be poured into the function tank from the outside, otherwise it may cause the product to work improperly.	Follow strictly: At the completion of each wash, please clean up the food residue in the basket in time.
Prohibited: Do not use chopsticks or other thin and long objects to poke the door lock hole, otherwise the machine may not work properly.	Follow strictly: Ensure that the drain pipes are unobstructed. Line blockage may cause the product to work improperly.

Follow strictly: Certified residential dishwashers are not intended for licensed food establishments.

CAUTION: This product may expose you to the chemicals, which, known to the State of California, may cause cancer and birth defects or other reproductive harm. For more information, visit: www.P65Warnings.ca.gov

OPERATING INSTRUCTIONS

Specifications

		3-In-1 In-sink Dishwasher			
Model		SD2F-P5/SD2F-P5L (function tank on the left)			
Product dimensions	Length x width x depth (inch)	34 3/4" x 19 15/16" x 21 11/16"			
	Door height when fully opened (inch)	17 8/16"			
Hole dimensions	Length x width x depth (inch)	33 11/16" x 18 15/16" x ≥25"			
Basic parameters	Power (W)	1500W			
	Current (A)	13A			
	Voltage (V)	120V			
	Frequency (Hz)	60Hz			
	Cable length (ft)	4ft			
	Water pressure (psi)	20.3 psi -145.04 psi			
	Maximum noise level (dB)	53.5dB			
	Gross weight(lb)	75lbs			
	Net weight (lb)	56.9lbs			
	Power consumption	159kWh/year			
Product features/ performance	Accessories included	1 dishwashing basket and 1 produce basket			
	Washing mode	Dish washing			
		Delicate	Normal	Intensive	Eco
	Maximum washing temperature	140°F/60℃	140°F/60℃	167°F/75℃	126°F/52℃
	Washing time	15 minutes	60 minutes	90 minutes	180 minutes
	Total water consumption (gallons/cycle)	1.85	2.0	3.0	1.6
	Number of water cycles in the whole washing process	3	3	5	3
	Maximum washable plate diameter	10 inches			
	Adaptable dish rack	Yes			
	3D fan drying	Yes			
	Hidden heating plate	Yes			
	Sets of containable tableware	4			
	Inner container material	Food grade stainless steel			
	Operation method	Touch screen			
	Digital screen display	Yes			
	Automatic reminders	Yes - After washing			
	Water leakage protection	Yes			
	Child lock	Yes			

Product dimensions

Unit: in (mm)

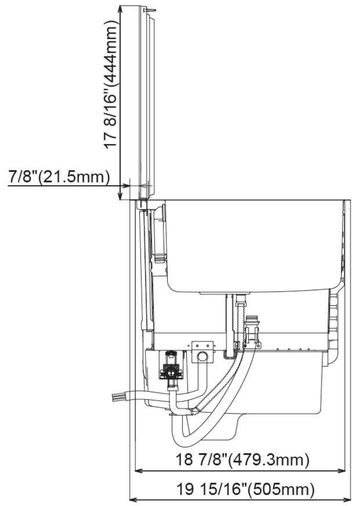

(Side view)

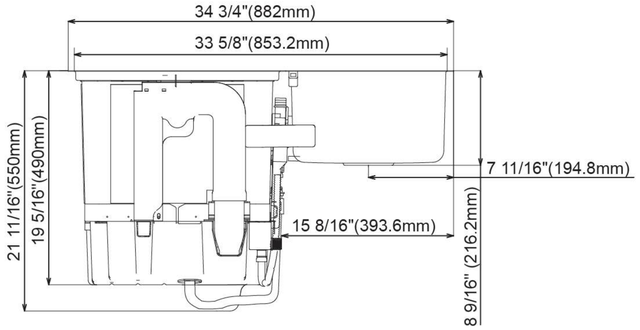

(Rear view)

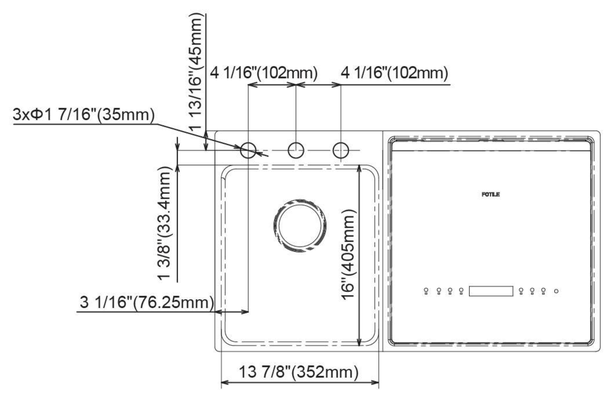

(Vertical view)

Operation Interface



1.Open button : Press the open button, the door can be opened directly in the storage mode and non-working mode. In the working state, press the start/pause button and then press the open button to open the door.

2.Dishes button : Press the dishes button to enter dishes washing program.

3.Produce button : Press the produce button to enter produce washing program.

4.Storage button : Press the Storage button in the dishes washing mode, the dishwasher will enter the storage mode when the dishes washing program is completed.

5.Display: It displays washing time, mode, water level, function mode.

6.Mode button : You can choose one of the three programs: delicate, normal and intensive in the dishes washing and produce washing programs. You can also choose the eco-mode in the dishwashing program.

7.Load button : In produce washing program, you can choose one of the small, medium and large load programs.

8.Start/Pause button : Control the start and pause of the product.

9.On/off button : Control the on/off state of the dishwasher.

Operation Instructions

● Dishes washing

Long press the on/off button , and the number flashes → Press the open button → Select the dishes washing mode → Select mode → Press Start/pause button → Start washing → Wash and dry the tableware → Complete washing → Shut down the machine → Keep the dishwasher clean.



Note: After washing, the door opens automatically, and the system enters the drying state which lasts for 30 minutes before it automatically shuts down. If you press and hold the on/off button within the 30 minutes, the drying program will stop.

Select the mode (please see table below):

	Delicate	Normal	Intensive	Eco
Suitable tableware	Lightly oily tableware	Normally dirty tableware	Badly dirty tableware	Normally dirty tableware
Washing time	15 minutes	60 minutes	90 minutes	180 minutes
Water consumption	7L/1.85gal	7.57L/2.0gal	11.35L/3.0gal	6L/1.6gal
Recommended detergent dosage	20g/0.71oz	23g/0.81oz	23g/0.81oz	23g/0.81oz
Washing temperature	140°F/60℃	140°F/60℃	167°F/75℃	126°F/52℃
Adding time of rinsing agent	“05”	“07”	“09”	“09”
Amount of rinsing agents	6ml	6ml	6ml	6ml

Note: 1. To achieve better washing results, add detergent before putting the dishes into the product. Simply sprinkle dishwashing powder into the bottom of the tank. If you use dishwashing tablets or pods, place them in the filter basket.

2. It is recommended to pre-treat the dishes to be washed to prevent residue from interfering with the rotation of the spray arm and affecting normal use and washing results.

3. When the screen shows the time for adding rinsing agent, you can long press the OPEN key to open the door and inject 6ml of rinsing agent into the chamber.
Please refer to the table above for the time required to add rinsing agents to each gear.

4. The energy label performance figures are based on normal program. Dishwasher connected to cold water, approx. 50 °F (10 °C). This program is recommended for daily, regular or typical use to completely wash a full load of normally soiled dishes, such as plates, serving dishes, cups and glasses.

● Produce washing

Long press the on/off button , and the number flashes → Press the open button → Select produce washing mode → Select mode → Select water load → Press Start/pause button → Start washing → Complete washing → Shut down the machine → Keep the dishwasher clean.



Note: 1. Select strength: press the strength button to select one of the three strength modes: Delicate, Normal, Intensive.

2. Select water level: press the water level button to select one of the three water loads: Small, Medium, and Large.

	Water level	Delicate	Normal	Intensive
Washing time	You can choose small, medium and large water loads according to the quantity of Produce.	7 minutes	12 minutes	15 minutes
Suitable Produce		● Produce that are easy to rot, such as cherries, strawberries, and bayberries	● Produce such as apples, pears, oranges, grapes, peaches, cucumbers, greens and tomatoes	● Produce with dirty surfaces, such as sweet potatoes, potatoes, and peanuts ● Produce with waxed or pesticide-damaged surfaces
Washing temperature		Room temperature	Room temperature	Room temperature

Note: The white bloom on the surface of fruits will not affect consumption. Fruits with fruit wax on the surface are recommended to be washed by hand before consumption. The cleaning effect is better after cutting or breaking off the roots of leaf vegetables. For fruits and vegetables with high sediment content, it is recommended to clean them after pre-treatment: after cleaning, open the door cover in time for ventilation.

● Storage function

Long press the on/off button ⏻, and the number flashes. In dishes washing selection mode, press the storage button, and the storage icon will light up. Press the Start/pause button ▷‖ → Start washing. During the dishes washing process, if you need to operate the cleaning storage function, you must press the Start/pause button first ▷‖ → Then operate the dishwasher.



Note: 1. The storage function will only run after the dishes are washed. The function can lasts for 96 hours. If you press the on/off button during this period, the storage function will be turned off.

2. The storage function cannot be used in the delicate wash mode.

● Drain valve open/close

In standby (black screen) mode, press and hold the on/off button to turn on the dishwasher and turn it off within 5 seconds to open the drain valve. After 30 seconds, the drain valve will close automatically.



Notes: 1. If there is too much water in the tank, please drain it several times.

2. There will be a slight motor sound during the drainage, which is normal.

■ Tableware Placement

How to Load?

Load dishes properly

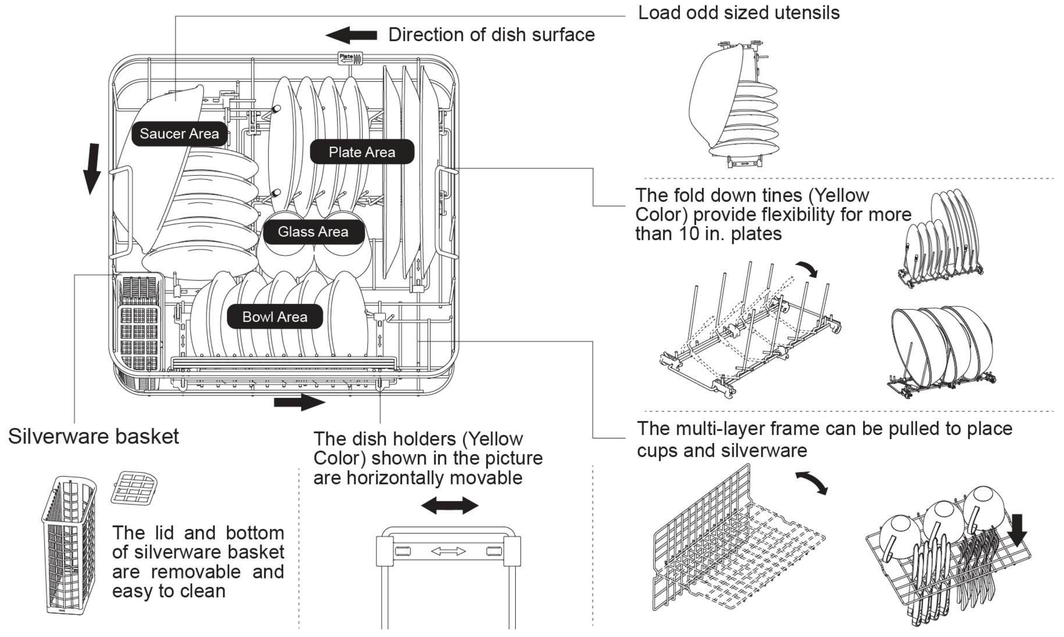

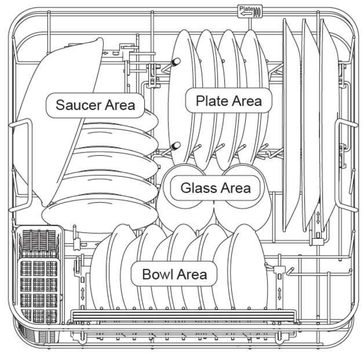

Schematic diagram of various tableware and glass film

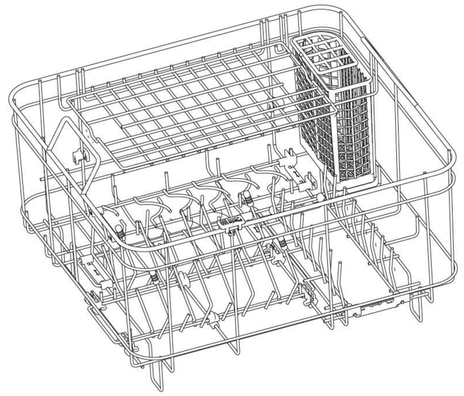

Empty dish rack

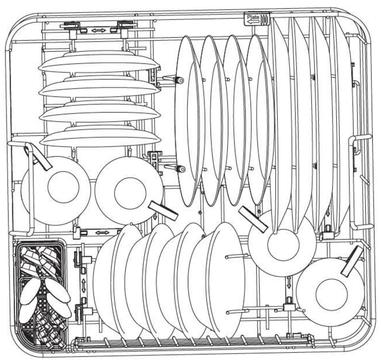

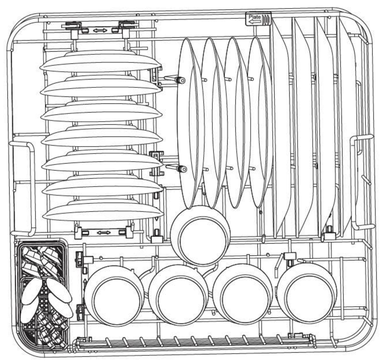

Tableware placement requirements:

1. Do not let fragile items such as wine glasses touch other tableware.
2. When placing tableware, avoid stacking them together, which may affect the washing effect.
3. When there are fewer dishes, placing them separately will help improve the washing effect.
4. When placing tableware, please ensure that the handles of spoons and other tableware do not extend from the bottom of the dish rack to avoid blocking the normal rotation of the spray arm and affecting the washing effect.
5. When closing the door, please make sure that the tableware, knives, forks, chopsticks, etc. will not hit the door to avoid deformation of the door or poor washing of the dishes, knives, forks, chopsticks, etc.

Washable Tableware / Materials

Tableware and materials	Is it washable?	Tableware and materials	Is it washable?
Aluminum	Yes	Stainless steel	Yes
Disposable aluminum	No. Its material will fall off and attach to other tableware	Sterling silver	Yes
Bottles and jars	No. The label has glue, which will clog the spray arm and make washing difficult.	Tin	No. It will corrode and rust.
Cast iron	No. It will rust.	Wood and ivory	No. Untreated wood will warp and crack.
Ceramics	Yes		
Crystal	Yes	Knife with hollow handle	No. The adhesive in the knife will loosen under the action of hot water.
Gold	No. Its color will change.		
Glass	Yes	Copper and bronze	No. It will deform and change color under the action of high-temperature water and detergent
Disposable plastics	No. It cannot withstand high-temperature water and detergent		
High-temperature plastics	Yes		

Note: For other special materials, please consult the local after-sales service center.

MAINTENANCE INSTRUCTIONS

Daily Clean

1. Open the door and clean the dirt remaining on the door.
2. Clean the walls and corners of the tank and add appropriate amount of detergent.
3. Remove the residue basket by rotating counterclockwise, dump out the residue and clean.
4. Remove the spray arm by rotating counterclockwise and clean.
5. Remove the filter panel and clean it.
6. Clean the bottom of the tank.
7. After cleaning, please install all parts in their original positions and check whether they are installed in place.

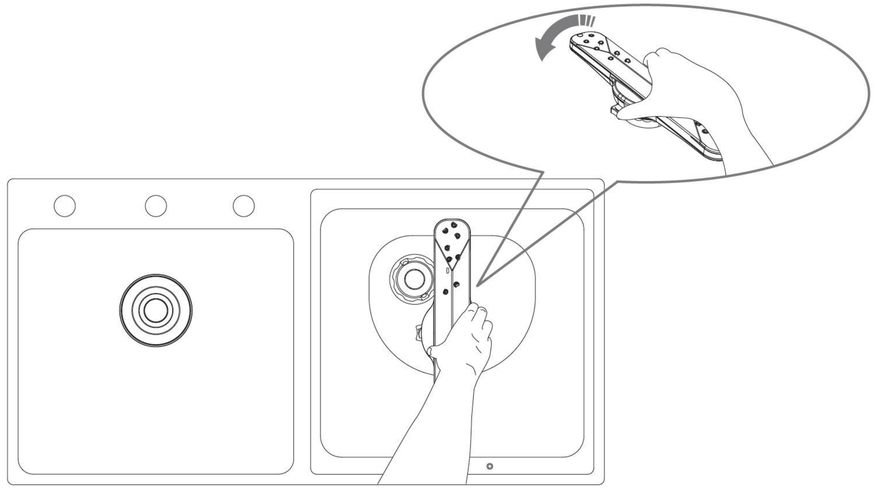

Remove and clean the spray arm: pinch the two gray buckle bumps under the spray arm, press and rotate counterclockwise to remove the spray arm for cleaning;
Install the spray arm: Pinch the two gray buckle bumps under the spray arm, press and rotate clockwise. After hearing a "click" sound, move the spray arm until it rotates smoothly without abnormal noise.

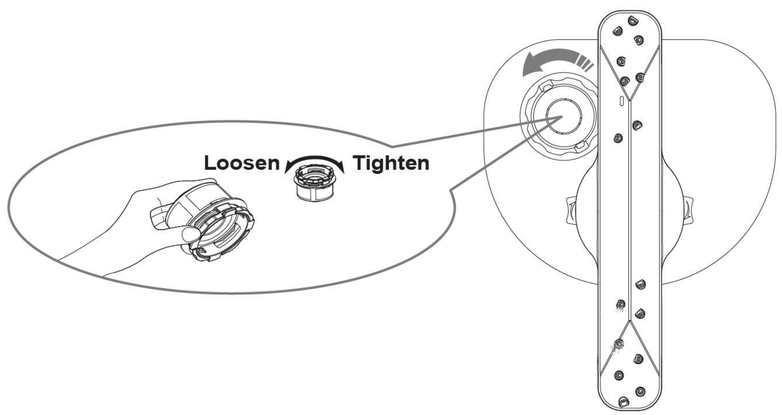

■ Cleaning and Maintenance

1. Do not use detergent when cleaning the door seal. The door seal may be perforated or cracked over time. If this happens, please replace it with a new one in time.
2. Cleaning of panels and door glass:
   It can be cleaned manually with hot water and a small amount of detergent, wiped with a sponge cloth, and wiped dry with a soft cloth after cleaning. Do not rub with scouring pad, metal wire, etc. to avoid scratching the surface.
3. Cleaning of stainless steel tank:

Daily maintenance tips for 304 stainless steel tank

The sink dishwasher adopts a 304 stainless steel groove, which shall be protected to avoid scratches!

- If you are decorating or have just decorated your house, please apply a layer of oil on the exterior of the tank to prevent rust from metal debris during the decoration. In addition, if the in-sink dishwasher is not used for a long time, you can also apply a layer of oil on the tank to protect it.
- Clean the tank frequently using a neutral detergent and rinse thoroughly with clean water. Be gentle during cleaning, avoid using steel or rough brushes, and wipe dry with a sponge or rag after washing.
- Do not leave lemons, sauces, pickles, mustard or other salty or corrosive foods in the tank or on the panel for a long time to prevent them from corroding the tank.
- Try to avoid prolonged contact of the tank with strong bleach, household chemicals and soaps.
- Try to avoid sharp and hard utensils such as knives, forks, and cooking utensils hitting the tank to prevent scratches, scuffs, or grooves on the surface.
- Do not place low-carbon steel or cast iron cooking utensils in the tank for a long time. Do not leave steel wool, rubber dishwashing pads, wet dishwashing sponges or other cleaning pads in the tank to avoid the formation of "floating rust" and "mildew spots" over time.
- If there is "floating rust" or "mildew spots" on the tank, you can apply detergent powder or toothpaste to the rust and spots, and wipe them clean with a rag. Do not use scouring pads, grinding discs or grinding materials to clean the tank.

4. The spray arm and residue basket can be removed by rotating them counterclockwise and can be cleaned with clean water.
5. Please do not allow water to accumulate on the control panel after washing, as this will affect normal use.
6. After each washing, the food residue in the residue basket should be cleaned up in time, otherwise it will affect the washing effect next time and produce unpleasant odor.
7. If scaling is found in the function tank (such as whitening of the surface of the tank, heating plate, dish rack, etc.), please use a machine cleaning tablet or a small amount of sodium citrate to clean the tank body.

■ Troubleshooting

If you find any abnormality during use, please stop using it, unplug the power plug, and check as follows:

Fault	Possible causes	Solution
There is a strange noise	The spray arm is not installed in place.	Reinstall the spray arm.
	The tableware was not placed according to the specified requirements, resulting in tableware collision.	Check whether the tableware placement meets the standard requirements.
The display is off and the buttons are unresponsive.	Power supply is not connected.	Check whether the power plug is properly plugged in.
Function tank cannot be drained.	Drain valve is closed.	Please press and hold the power button to turn on the machine, and turn it off within 5 seconds.
There is unpleasant odor.	/	Please follow the daily cleaning steps for maintenance.
The door can't be opened.	Sudden power failure occurs during use.	After manually unlocking the door by pulling down the door lock rope, you can use tools to open the door.

If the machine still cannot work normally after eliminating the above faults, please call the FOTILE service hotline.

■ Fault Codes

Prompt codes	Fault prompt	Possible causes	Solutions
E1	The door is not closed or the door lock fails	1.The door is not closed in place 2.The door lock fails	1.Close the door and make sure it is tightly closed before pressing the start/pause button 2.Ask professional repair personnel for on-site repair
E2	Small water flow	1.The water supply valve in the customer's home is not open 2.The water flow in the customer's home is too small 3.The inlet valve is broken and not opened 4.The filter screen at the cked 5.Parts relating to water inflow are damaged	1.Check the water valve to make sure it is open 2.Check whether there is water supply shut off or the water pressure is too low 3.Ask professional repair personnel for on-site repair

Prompt codes	Fault prompt	Possible causes	Solutions
E5	Temperature sensor is short circuited or open circuited	Temperature sensor is abnormal	Ask professional repair personnel for on-site repair
E6	Top door motor fails or is not installed	1.Top door motor is not installed 2.Top door motor fails	Ask professional repair personnel for on-site repair
E8	Dry burning protection	1.Water leakage 2.Poor sealing of door	1.Close the door and make sure the door is closed tightly 2.Check whether the tableware is placed correctly, and make sure that no tableware is placed with the bowl mouth facing upwards 3.Ask professional repair personnel for on-site repair
E0	Motor communi-cation fault	Motor fault	Ask professional repair personnel for on-site repair
EC	Abnormal communication	Communication line is disconnected	Ask professional repair personnel for on-site repair
F2	Leakage protection	1.Reverse connection of zero line/live line 2.Poor grounding	Please cut off the power and water immediately and ask the professional repair personnel for on-site repair
F3	Overflow alarm	Inlet valve is broken	Ask professional repair personnel for on-site repair
F4	High-tempera-ture alarm	The water tempera-ture exceeds 90 ℃	Ask professional repair personnel for on-site repair
F5	Motor is of overvoltage and undervoltage	Voltage is too high or too low	Ask professional repair personnel for on-site repair
F6	Motor is of phase loss	Short circuit or open circuit inside the coil	Ask professional repair personnel for on-site repair
F7	Motor software is of overcurrent Motor hardware is of overcurrent Motor stalling	Motor current is excessive	Ask professional repair personnel for on-site repair

In order to ensure safety and correct use, this product must be installed and repaired by profes-sionals appointed by the Company. If this product cannot be used in a good condition because the consumer entrusts personnel who are not appointed by the Company to carry out installation and repair or the consumer carries out installation and repair, even during the warranty period, it is not within the scope of free maintenance, and the Company will not bear any responsibility for the property loss and personal injury caused thereby.

CUSTOMER SERVICE

The following situations are not covered by the warranty:

- Free visit to confirm installation conditions or provide guidance on how to use the product, etc.
- Improper transportation, installation or maintenance by the user.
- Product failure caused by abuse, misuse, modification or use for other purposes or commercial purposes.
- Damage due to failure to perform cleaning and maintenance as required by the manual.
- Product damage caused by accidents, fire, flood or force majeure.
- Failure and damage caused by forcibly using this product beyond normal use conditions, such as voltage incompatibility.
- The proof of purchase and product warranty registration information do not match.

This warranty covers the original purchaser of the product in the United States and any successor owners.
If the product is located in a place that cannot be reached by FOTILE's authorized service, you will be responsible for paying the corresponding transportation costs, or you may need to take the product to an authorized service center for repair and maintenance.

EXPLODED VIEW

SD2F-P5

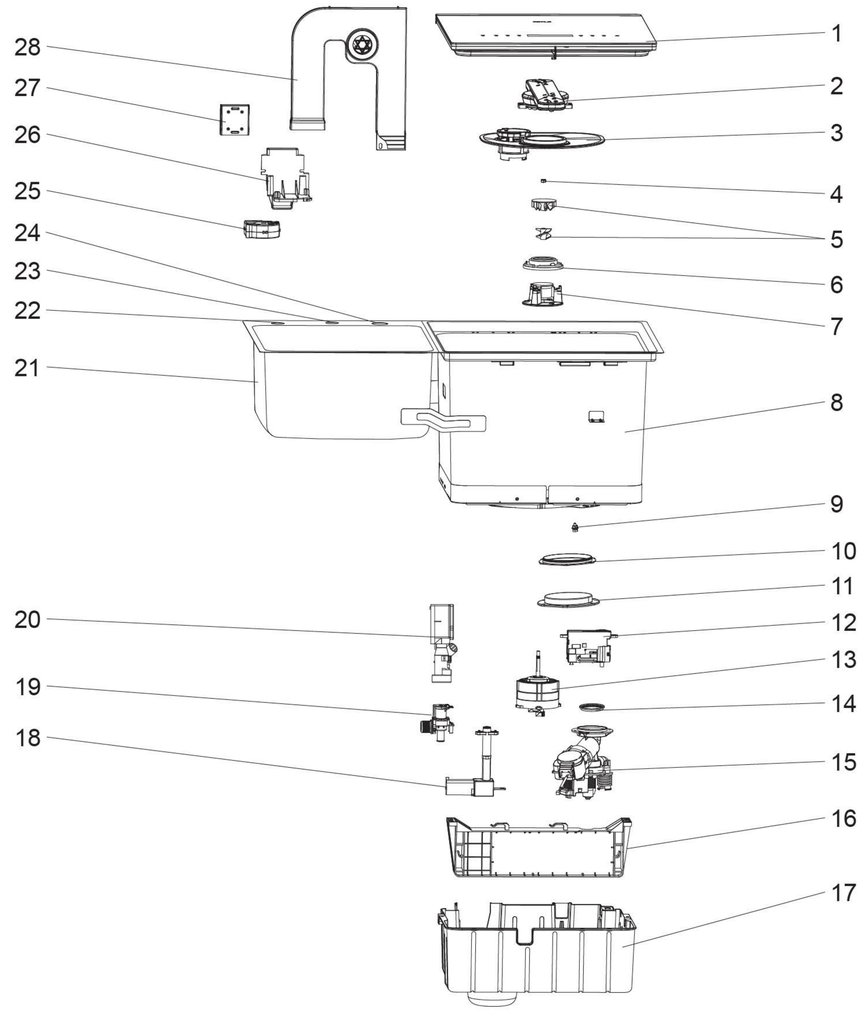

1.Door
2.Spray arm
3.Filter panel
4.Blade locking nut
5.Impeller (upper and lower)
6.Motor upper cover
7.Guide seat
8.Function tank
9.Temperature sensor
10.Heating plate sealing ring
11.Heating plate
12.Door lock
13.Motor
14.Tow valve sealing ring
15.Integrated valve and pump assembly
16.Electrical box
17.Bottom cover
18.Top cover motor
19.Water inlet valve
20.Function tank overflow assembly
21.Function tank
22.Soap dispenser installation hole
23.Faucet installation hole
24.Fan
25.Fan mounting bracket
26.PTC components
27.Intake seat assembly
28.Tank overflow assembly

SD2F-P5L

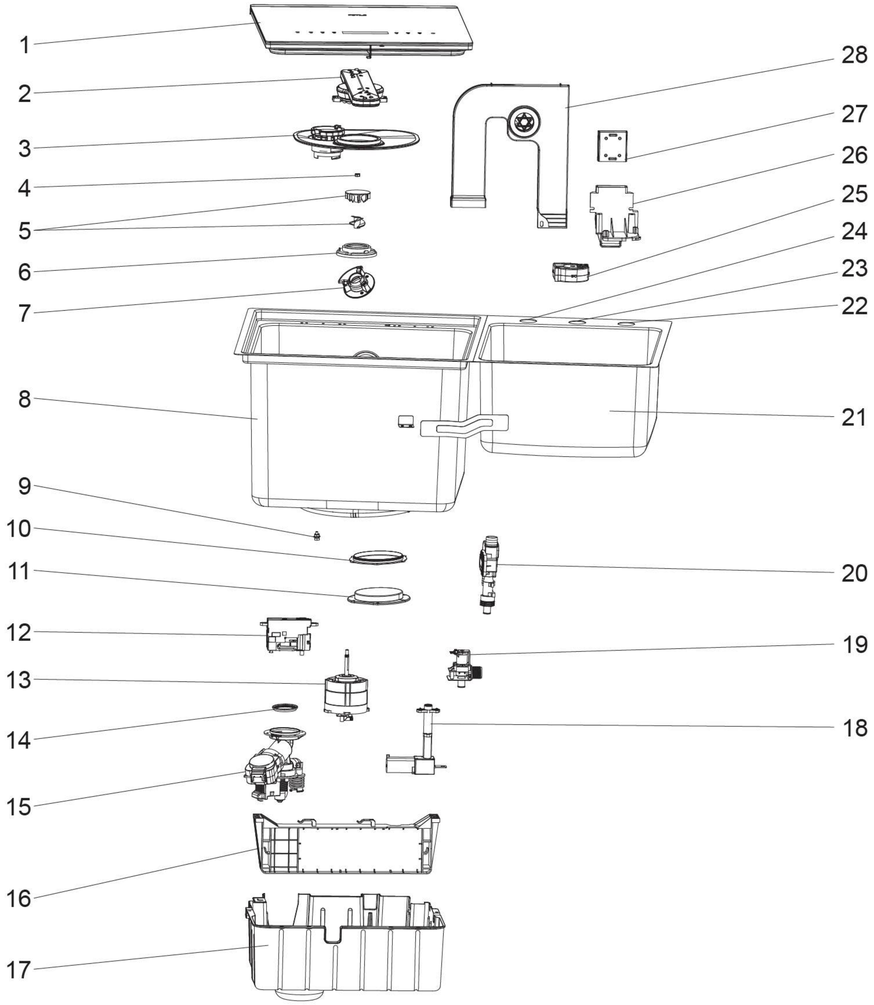

1.Door
2.Spray arm
3.Filter panel
4.Blade locking nut
5.Impeller (upper and lower)
6.Motor upper cover
7.Guide seat
8.Function tank
9.Temperature sensor
10.Heating plate sealing ring
11.Heating plate
12.Door lock
13.Motor
14.Tow valve sealing ring
15.Integrated valve and pump assembly
16.Electrical box
17.Bottom cover
18.Top cover motor
19.Water inlet valve
20.Function tank overflow assembly
21.Function tank
22.Soap dispenser installation hole
23.Faucet installation hole
24.Fan
25.Fan mounting bracket
26.PTC components
27.Intake seat assembly
28.Tank overflow assembly



FOTILE

Conserve este manual para futuras consultas

LAVAVAJILLAS DE FREGADERO 3 EN I

SD2F-P5/SD2F-P5L

Manual de Uso y Cuidado

GRACIAS POR HACER QUE FOTILE FORME PARTE DE SU HOGAR

Estimado Cliente,

Gracias por haber elegido el Lavavajillas de Fregadero FOTILE 3-N-I fabricado por FOTILE.

Por favor, lea atentamente el Manual del Usuario antes de utilizar su nuevo Lavavajillas Fregadero. Por favor, conserve también este manual para futuras consultas.

Si tiene alguna pregunta durante su uso inicial, por favor llame a la línea de Servicio FOTILE.

FOTILE, ¡La felicidad empieza en su cocina!

CONTENTS

Índice de Contenido

INSTRUCCIONES IMPORTANTES DE SEGURIDAD ---- 2

INSTRUCCIONES DE OPERACIÓN ---- 8

- Principales Especificaciones Técnicas ---- 8
- Panel de Control ---- 10
- Instrucciones de uso ---- 10
- Colocación de la Vajilla ---- 13
- Material/Vajilla Lavable ---- 14

INSTRUCCIONES DE MANTENIMIENTO PARA EL USUARIO ---- 14

- Limpieza Diaria ---- 15
- Sugerencias de Limpieza y Mantenimiento ---- 15
- Identificación y Tratamiento de Averías Comunes ---- 16
- Estado Anormal y Códigos de Avería ---- 18

SERVICIO AL CLIENTE ---- 19

VISTA EN DESPIECE ---- 22

INSTRUCCIONES IMPORTANTES DE SEGURIDAD

Para evitar lesiones y daños materiales a los usuarios y a terceros, hemos clasificado las instrucciones de seguridad y los símbolos asignados como se muestra en la tabla siguiente. Revise atentamente todas las instrucciones y observe estrictamente cada una de ellas. De lo contrario, podrían producirse lesiones personales o daños en el producto.
Este aparato no está diseñado para ser utilizado por personas (incluidos niños) con capacidades físicas, sensoriales o mentales reducidas, o con falta de experiencia y conocimientos.
Mantenga a los niños alejados de un aparato desatendido.
Si el cable de alimentación se daña, debe ser reemplazado por el fabricante. Por favor llame al servicio de atención al cliente FOTILE para programar una visita de servicio.

INSTRUCCIONES IMPORTANTES DE SEGURIDAD
ADVERTENCIA - Cuando utilice su lavavajillas, siga las precauciones básicas, incluyendo las siguientes:

a) Lea todas las instrucciones antes de utilizar el lavavajillas.
b) Utilice el lavavajillas sólo para la función prevista.
c) Utilice sólo detergentes o humectantes recomendados para el lavavajillas y manténgalos fuera del alcance de los niños.
d) Al cargar los objetos a lavar:
   1) Coloque los objetos afilados de manera que no puedan dañar la junta de la puerta.
   2) Cargue los cuchillos afilados con los mangos hacia arriba para reducir el riesgo de heridas por corte.
e) No lave objetos de plástico a menos que estén marcados como "aptos para lavavajillas" o equivalente. Para los artículos de plástico que no lo lleven, consulte las recomendaciones del fabricante.
f) No toque la resistencia durante o inmediatamente después de su uso.
g) No ponga en funcionamiento el lavavajillas a menos que todos los paneles de la carcasa estén correctamente colocados.
h) No manipule los controles.
i) No maltrate, no se siente ni se pare sobre la puerta o la rejilla del lavavajillas.
j) Para reducir el riesgo de lesiones, no permita que los niños jueguen dentro o encima del lavavajillas.
k) En determinadas condiciones, puede producirse gas hidrógeno en un sistema de agua caliente que no se haya utilizado durante dos semanas o más. EL GAS HIDRÓGENO ES EXPLOSIVO. Si el sistema de agua caliente no se ha utilizado durante ese período, antes de utilizar el lavavajillas abra todos los grifos de agua caliente y deje que salga agua de cada uno de ellos durante varios minutos. Esto liberará el gas hidrógeno acumulado. Como el gas es inflamable, no fume ni utilice una llama abierta durante este tiempo.
l) Retire la puerta del compartimento de lavado cuando ponga fuera de servicio o deseche un lavavajillas antiguo.

■ Categorías por Grado de Daño o Lesión

⚠ PELIGRO	Ignorar este símbolo y utilizarlo incorrectamente puede causar peligro, lesiones graves o incendio.
⚠ ADVERTENCIA	Ignorar este símbolo y utilizarlo incorrectamente puede causar peligro, lesiones graves o incendio.
⚠ ATENCIÓN	Ignorar este símbolo y utilizarlo incorrectamente puede causar lesiones o daños materiales.

■ Iconos de Precaución y Prohibición

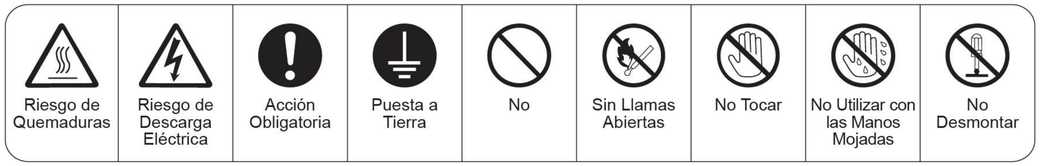

⚠ **PRECAUCION:**El vidrio templado del producto FOTILE tiene una probabilidad mínima de rotura espontánea del vidrio debido a su mecanismo de refuerzo.
En caso de conflicto entre los términos de este manual de instrucciones y las leyes y normativas nacionales, prevalecerán las leyes y normativas nacionales.

* **Notas especiales:**Utilice este producto siguiendo estrictamente las instrucciones de este manual de instrucciones. La empresa no se hace responsable de los daños materiales o corporales causados por el uso inadecuado de este producto.

⚠ PELIGRO

No No moje el cable de alimentación ni ninguna pieza eléctrica, ya que podría provocar una descarga eléctrica u otros daños accidentales.	No No modifique, estire, anude ni coloque objetos pesados sobre el cable de alimentación. Si lo hace, podría dañar el cable de alimentación y provocar una descarga eléctrica, un incendio o daños personales o a la propiedad.
No No deje a los niños desatendidos cuando utilice este producto ya que esto podría causar descargas eléctricas u otros daños accidentales.	No Utilizar con las Manos Mojadas No toque el enchufe, el conector ni las piezas eléctricas con las manos mojadas, ya que podría sufrir una descarga eléctrica.

⚠ PELIGRO

Riesgo de Descarga Eléctrica

Antes de la instalación y reparación, desconecte el cable de alimentación para evitar descargas eléctricas.

Acción Obligatoria

Al mover la unidad, preste atención a los bordes y esquinas del fregadero para evitar arañazos o lesiones.

No

El producto debe fijarse firmemente con el armario para evitar daños o lesiones personales causados por el deslizamiento del producto.

Puesta a Tierra

La toma eléctrica utilizada con este aparato, debe tener una conexión a tierra fiable para garantizar la seguridad de la conexión a tierra. El cable de conexión a tierra no debe estar conectado a una tubería de gas, tubería de agua, pararrayos o línea telefónica. Una mala conexión a tierra puede causar descargas eléctricas, lesiones personales o daños a la propiedad.El producto debe tener una buena conexión a tierra, la toma de corriente del producto necesita tener protección GFCI.

No

No utilice disolventes inflamables como el alcohol para limpiar el fregadero.

Riesgo de Quemaduras

Durante el funcionamiento de este producto, no abra la puerta por la fuerza, ya que puede quemarse con el agua caliente y causar lesiones personales.

No

Si el producto se instala en un entorno móvil, asegúrese de que la puerta esté bien cerrada y de que el producto esté en posición cerrada durante el desplazamiento. No guarde ollas y sartenes o cubiertos en el fregadero o el lavavajillas, ya que podría dañar el producto o causar lesiones personales.

⚠ ADVERTENCIA

No

No utilice enchufes con contactos flojos o deficientes, ya que podrían producirse descargas eléctricas, cortocircuitos o incendios.
Asegúrese de que el cable de alimentación está bien conectado, de lo contrario podría producirse una descarga eléctrica.

No

No cierre a la fuerza la puerta del fregadero funcional cuando se abre automáticamente; de lo contrario, la puerta podría dañarse.

Acción Obligatoria

Para evitar lesiones personales, daños a la propiedad o daños en el producto, este producto de acción no está diseñado para ser utilizado por niños, personas con movilidad reducida o juicio sensorial reducido, a menos que estén supervisados por una persona responsable.

No

No introduzca agua caliente directamente en el tubo de entrada, ya que podría afectar al uso normal del producto.

⚠ ADVERTENCIA

Riesgo de Quemaduras

No toque las unidades calefactoras cuando estén en uso, ya que puede causar quemaduras.

No Desmontable

El desmontaje del producto para la reparación o el cambio de piezas sólo debe ser realizado por un técnico de servicio FOTILE certificado.

Acción Obligatoria

Al abrir la puerta después de la operación, puede salir vapor caliente. Por favor, aléjese de la puerta para evitar quemaduras.

Acción Obligatoria

Utilice mangueras nuevas para conectar los aparatos a la fuente de agua. No reutilice mangueras viejas.

Acción Obligatoria

Mantenga la película de plástico y las cajas de embalaje fuera del alcance de los niños para evitar accidentes por asfixia.

Acción Obligatoria

La conexión incorrecta del conductor de puesta a tierra del equipo puede provocar riesgo de descarga eléctrica. Consulte a un electricista cualificado o a un representante del servicio técnico si tiene dudas sobre si el aparato está correctamente conectado a tierra. No modifique el enchufe suministrado con el aparato, si no encaja en la toma de corriente, haga instalar una toma de corriente adecuada por un electricista calificado.

Acción Obligatoria

Si se produce una fuga de agua durante el funcionamiento, deje de utilizar el aparato y póngase en contacto inmediatamente con el centro de servicio postventa FOTILE llamando al 1-888-315-0366.

No

En el proceso de lavado de vajilla y productos en el fregadero funcional (cavidad del lavavajillas), utilice jabón líquido ligero para vajilla solamente, y no utilice detergentes espumosos.

Acción Obligatoria

Los cuchillos y otros utensilios con puntas afiladas deben ser cargados en el cesto con las puntas hacia abajo o colocados en posición horizontal.

Acción Obligatoria

Para cualquier error de funcionamiento, por favor deje de utilizar el producto, desenchufe el cable de alimentación de la toma de corriente y tome las medidas apropiadas de acuerdo con la sección "Solución de problemas" en el Manual del Usuario. Si el problema persiste, por favor llame al Servicio de Atención al Cliente FOTILE al.

⚠ ADVERTENCIA

Acción Obligatoria Cuando la temperatura ambiente es inferior a 39°F(4°C), el agua en el producto, tuberías y grifos puede congelarse y causar daños al producto. Para evitar que esto ocurra, en un entorno en el que el agua pueda congelarse, vacíe la tubería de conexión de entrada de agua y la tubería de desagüe, y desconecte el suministro de agua y el suministro eléctrico.	Acción Obligatoria Si se añade anticongelante al sistema de suministro de agua, vacíe el líquido que contenga anticongelante antes de conectar la tubería de entrada de agua del producto. Antes de utilizar el producto para lavar la vajilla, por favor complete un lavado utilizando el modo Intensivo para evitar residuos de anticongelante.

⚠ Atención

Acción Obligatoria No introduzca objetos con mucho sedimento en el lavavajillas, ya que podría perturbar el funcionamiento normal del producto.	No No introduzca joyas, oro ni otros objetos de valor en el lavavajillas para evitar dañar el producto y los artículos limpiados.
No No limpie el cristal con productos de limpieza ásperos, estropajos metálicos, estropajos de superficie rugosa o rascadores metálicos afilados. Estos materiales pueden rayar la superficie de cristal y causar daños.	Acción Obligatoria La encimera en la que se instalará el lavavajillas de fregadero debe tener suficiente resistencia y altura para soportar el producto, y el lavavajillas debe estar firmemente instalado en la encimera
Acción Obligatoria El producto puede calentarse durante su uso. No toque los elementos calefactores del producto ni las zonas circundantes.	Acción Obligatoria En caso de que el cable de alimentación esté dañado, debe ser sustituido por un profesional del servicio técnico del fabricante o similar para evitar peligros.
No No coloque objetos pesados sobre la puerta de cristal del producto.	No No pulse con frecuencia la tecla Inicio/Pausa.
No No limpie la carne en el fregadero funcional.	No No utilice enchufes multifunción con muchas clavijas.

⚠ Atención

No No abra por la fuerza la tapa de la puerta del fregadero secundario durante un corte de corriente.	Acción Obligatoria Mantenga la máquina completa alejada de fuentes de calor y materiales inflamables como gas y alcohol.
No Durante el funcionamiento del producto, no vierta agua directamente en el fregadero secundario, ya que podría provocar un funcionamiento anómalo del producto.	Acción Obligatoria Después de cada limpieza, por favor, limpie los restos de comida en la cesta de residuos antes de volver a utilizarla a tiempo.
No No utilice materiales alargados, como palillos, para pinchar el orificio de cierre de la puerta, o la máquina no funcionará correctamente.	Acción Obligatoria Asegúrese de que el tubo de desagüe no esté obstruido. La obstrucción puede causar un funcionamiento anormal del producto.
Acción Obligatoria Los lavavajillas residenciales certificados no están destinados a establecimientos alimentarios autorizados.	

Aviso: Este producto contiene sustancias químicas que, según el Estado de California, causan cáncer, defectos de nacimiento u otros daños reproductivos. Para más información, visite: www. P65 Warnings. ca. gov

INSTRUCCIONES DE OPERACIÓN

■ Principales Especificaciones Técnicas

		Lavavajillas de Fregadero 3 en 1			
Modelo		SD2F-P5/SD2F-P5L			
Dimensiones Generales	Largo x Ancho x Alto	34 3/4" x 19 15/16" x 21 11/16"			
	Altura de la Puerta Completamente Abierta (pulgadas)	17 8/16"			
Tamaño del Recorte del Mostrador	Largo x Ancho x Alto	33 11/16" x 18 15/16" x ≥25"			
Parámetros Básicos	Alimentación	1500W			
	Corriente	13A			
	Tensión	120V			
	Frecuencia	60Hz			
	Longitud del Cable de Alimentación	4ft			
	Presión del Agua	20.3 psi -145.04 psi			
	Nivel de Ruido Máximo	53.5dB			
	Peso Bruto	75lbs			
	Peso Neto	56.9lbs			
	Consumo de Energía	159kWh/año			
Función / Rendimiento	Accesorios Incluidos	1 Cesta para lavar la vajilla y 1 Cesta para frutas y verduras			
	Modo de Aclarado	Para la Vajilla			
		Delicada	Normal	Intensiva	Eco
	Temperatura Máxima de Lavado	140°F/60℃	140°F/60℃	167°F/75℃	126°F/52℃
	Tiempo de lavado	15 minutos	60 minutos	90 minutos	180 minutos
	Consumo Total de Agua (galones)	1.85	2.0	3.0	1.6
	Número de Ciclos de Agua en el Proceso Completo	3	3	5	3
	Diámetro máximo de Vajilla Lavable	10 pulgadas			
	Escurreplatos Variable	Sí			
	Secado con Ventilador 3D	Sí			
	Placa Calefactora Oculta	Sí			
	Capacidad Estándar	4			
	Material de la Cavidad	Acero Inoxidable de Calidad Alimentaria			
	Modo de Operación	pantallas táctiles			
	Pantalla Digital	Sí			
	Recordatorio Automático	Sí - Al Finalizar la Limpieza			
	Protección contra Fugas de Agua	Sí			
	Bloqueo para Niños	Sí			

Tamaño del producto

unidad: in (mm)

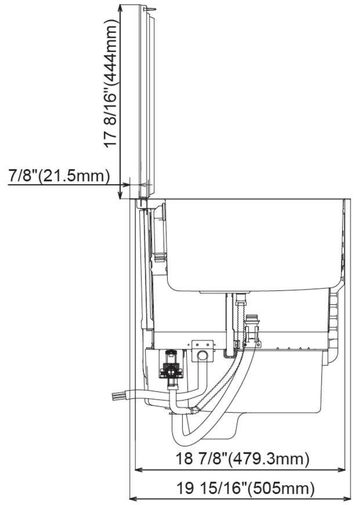

(Vista lateral)

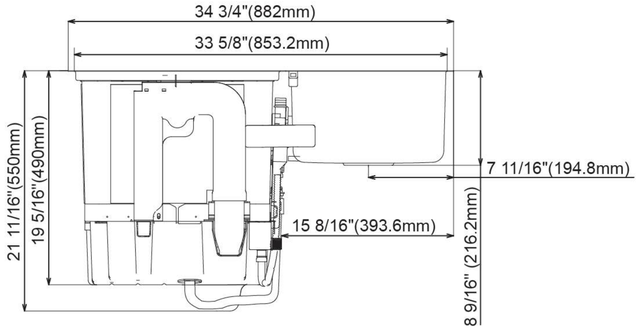

(Vista trasera)

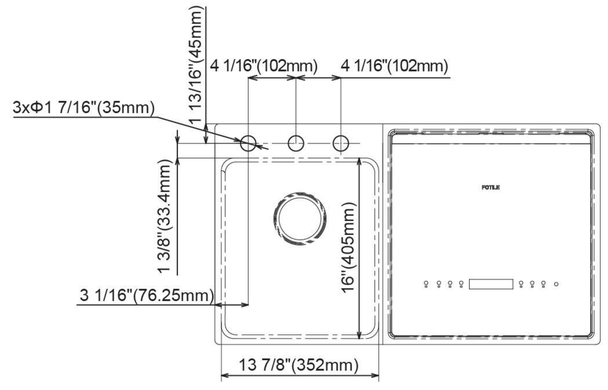

(Vista hacia abajo)

■ Panel de control



1.Botón Abrir : Pulse el botón [Abrir] para abrir directamente la puerta en estado de almacenamiento limpio y en estado no operativo. En estado de operación, pulse el botón [Inicio/Pausa] y, a continuación, pulse el botón [Abrir] para abrir la puerta.

2.Botón Platos : Pulse el botón [Platos] para iniciar el programa de lavado de vajilla.

3.Botón Produce : Pulse el botón [Produce] para iniciar el programa de lavado Produce.

4.Botón de Almacenamiento : Pulse el botón [Almacenamiento] en el modo de lavado de vajilla para entrar en el modo de almacenamiento limpio del lavavajillas una vez finalizado el programa de lavado de vajilla.

5.Pantalla de visualización: Muestra el tiempo de lavado, el modo, la carga, el modo de función, el funcionamiento del producto y la pausa.

6.Botón de modo : Seleccione uno de los programas delicado, normal e intensivo en los programas de lavado de vajilla y lavado de productos. También puede seleccionar el modo Eco en el programa de lavado de vajilla.

7.Botón de carga : Seleccione uno de los tres programas de lavado de productos: Pequeño, Mediano y Grande.

8.Botón Inicio/Pausa : Controla el inicio y la pausa del producto.

9.Botón Encendido/Apagado : Controla el encendido y apagado del suministro eléctrico.

■ Instrucciones de uso

● Programa de lavado de vajilla

Mantenga pulsado el botón [Encendido/Apagado] para activar el número parpadeante → pulse el botón [Abrir] → seleccione el modo de lavado de vajilla → seleccione el Modo (opcional) → pulse el botón [Inicio/Pausa] para iniciar el lavado → lavar y secar la vajilla → terminar el lavado → apagar la limpieza diaria.



Nota: Después del lavado, la puerta se abre automáticamente y el sistema entra en el estado de secado de la vajilla. Después de 30 minutos, la puerta se cerrará automáticamente. Si transcurren menos de 30 minutos, mantenga pulsado el botón de encendido para apagarlo. Entonces el sistema de secado de vajilla dejará de funcionar.

Seleccione el Modo (como se muestra en la tabla de abajo):

	Delicado	Normal	Intensivo	Eco
Vajilla aplicable	Platos de desayuno, platos de preparación y otras vajillas manchadas a la vista	Vajilla bastante manchada	Vajilla muy manchada	Vajilla bastante manchada
Tiempo de lavado	15 minutos	60 minutos	90 minutos	180 minutos
Consumo de agua	7L/1.85gal	7.57L/2.0gal	11.35L/3.0gal	6L/1.6gal
Dosis recomendada de detergente	20g/0.71oz	23g/0.81oz	23g/0.81oz	23g/0.81oz
Temperatura de lavado	140°F/60℃	140°F/60℃	167°F/75℃	126°F/52℃
Tiempo de adición del agente de enjuague	“05”	“07”	“09”	“09”
Cantidad de agentes de enjuague	6ml	6ml	6ml	6ml

Notas: 1. Para obtener un mejor efecto de limpieza, añada el detergente en polvo antes de colocar la vajilla. Si utiliza detergente en polvo, colóquelo en el fondo del depósito. Si está utilizando una cápsula lavavajillas, colóquela en la cesta de residuos.

2. Es sugerido que enjuague previamente su vajilla para evitar cualquier resto de comida que pueda interferir con el brazo rociador giratorio que podría afectar el funcionamiento normal del lavavajillas.

3. Cuando la pantalla muestre el tiempo para agregar agente de enjuague, puede presionar prolongadamente la tecla ABRIR para abrir la puerta e inyectar 6 ml de agente de enjuague en la cámara Consulte la tabla anterior para conocer el tiempo necesario para agregar agentes de enjuague a cada equipo.

4. Las cifras de rendimiento de la etiqueta energética se basan en un programa normal. Lavavajillas conectado a agua fría, aprox. 50 °F (10 °C). Este programa se recomienda para uso diario, regular o típico para lavar completamente una carga completa de vajilla con suciedad normal, como platos, fuentes, tazas y vasos.

● Programa de lavado de productos

Pulse y mantenga pulsado el botón [Encendido/Apagado] para activar el número parpadeante → pulse el botón [Abrir] → seleccione el modo de lavado → Produce seleccione el modo (opcional) → seleccione Carga → pulse el botón [Inicio/Pausa] para iniciar el lavado → finalizar el lavado → apagar la limpieza diaria.



Note: 1. Seleccionar Modo: Pulse el botón Modo para seleccionar uno entre Delicado, Normal e Intensivo.

2. Seleccione Carga: Pulse el botón [Carga] para seleccionar una de las tres cargas: Pequeña, Mediana y Grande.

		Lavado superrápido	Lavado rápido	Superlavado
Tiempo de lavado	Carga baja, media y alta	7 minutos	12 minutos	15 minutos
Objetos limpios	Cargas bajas, medias y altas	●Cerezas, fresas, bayas y otras frutas y verduras fáciles de lavar podridas	●Manzana, pera, naranja, uva, melocotón, pepino, verdura verde, tomate y otras frutas y verduras	●Frutas y hortalizas con superficies sucias, como boniatos, patatas y cacahuetes ●Frutas y hortalizas con superficies muy enceradas y erosionadas por plaguicidas

Notas : La floración blanca en la superficie de las frutas no afectará al consumo. Se recomienda lavar a mano las frutas con cera en la superficie antes de consumirlas. El efecto de limpieza es mejor después de cortar o romper las raíces de las hortalizas de hoja. Para las frutas y verduras con alto contenido de sedimentos, se recomienda limpiarlas después del tratamiento previo: después de la limpieza, abrir la tapa de la puerta a tiempo para que se ventile.

● Función de almacenamiento

Mantenga pulsado el botón [Encendido/Apagado] ⏻ para activar el parpadeo del número. En el modo de lavado de vajilla, pulse el botón [Almacenamiento] A continuación, se encenderá el icono de almacenamiento limpio. Pulse el botón [Inicio/Pausa] ▷‖ para iniciar el lavado. Durante el lavado de vajilla, si necesita ajustar la función de almacenamiento limpio, pulse primero el botón [Inicio/Pausa] ▷‖ antes de realizar cualquier operación.



Notas: 1. La función de almacenamiento limpio sólo se ejecutará después de que finalice el lavado de vajilla, y la duración de esta función es de 96 horas. Durante este periodo, al pulsar el botón de encendido se desactivará la función de almacenamiento limpio.
2. La función de almacenamiento limpio no está disponible en el modo de lavado superrápido.

● Válvula de drenaje Encendido/Apagado

En el modo de espera (pantalla en negro), mantenga pulsado el botón de encendido para encender la lavadora y apáguela antes de 5 segundos para abrir la válvula de drenaje. Después de 30 segundos, la válvula de drenaje se cerrará automáticamente.

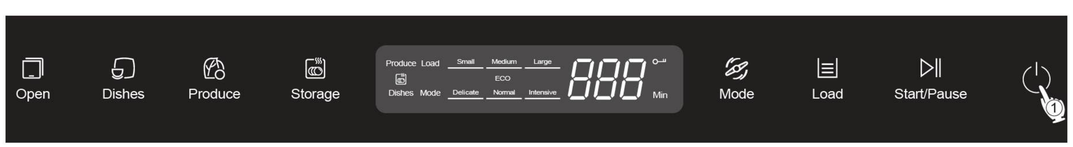

Notes: 1. Si hay una gran cantidad de agua en la ranura, por favor drene el agua varias veces.
2. Habrá un ligero ruido del motor durante el drenaje, lo cual es normal.

■ Colocación de la Vajilla

Cómo colocar la vajilla?

Cargue la vajilla correctamente

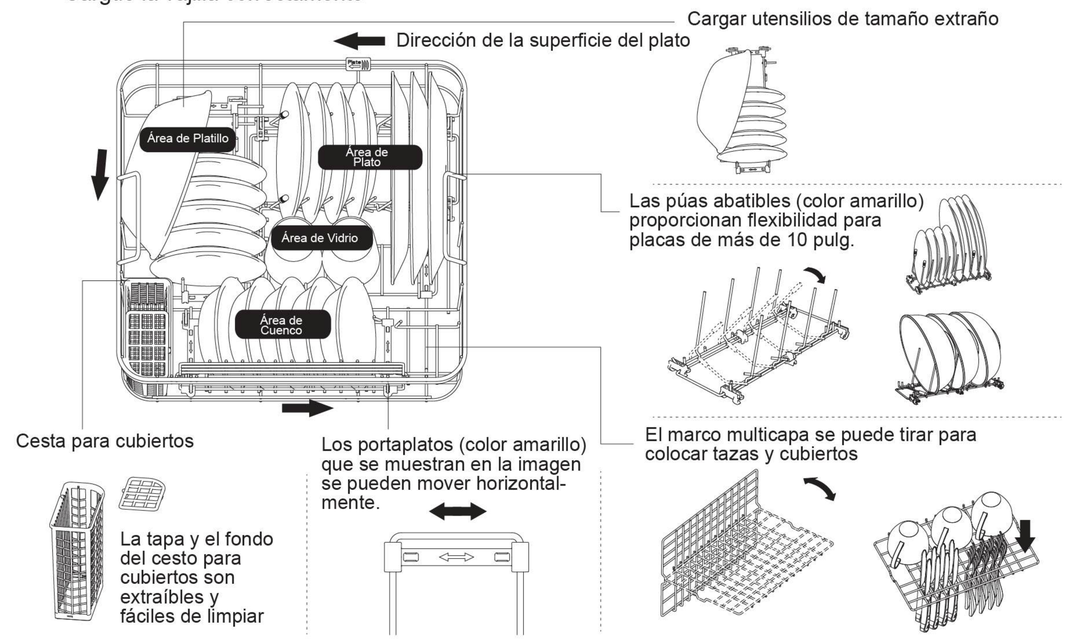

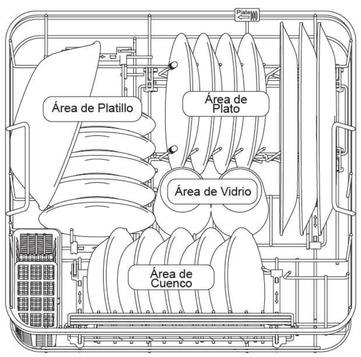

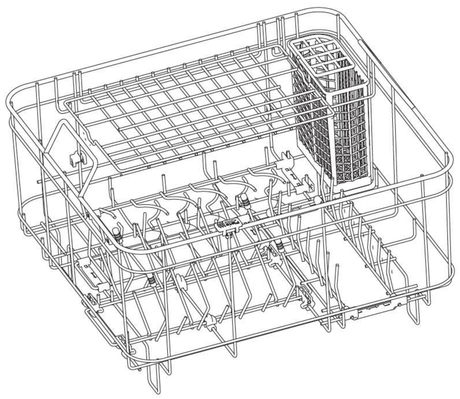

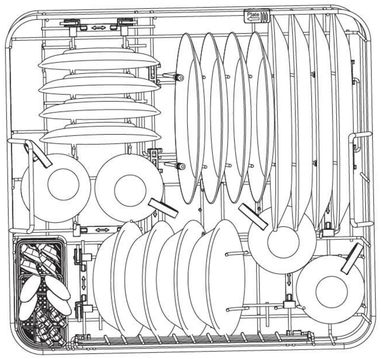

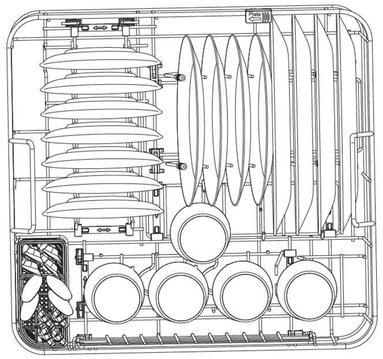

Instrucciones para la colocación de la vajilla:

1. No permita que los artículos frágiles, como las copas de vino, toquen otras vajillas.
2. Evite la superposición al cargar la vajilla para garantizar un buen efecto de limpieza.
3. Para menos vajilla, cargue la vajilla en intervalos para mejorar el efecto de limpieza.
4. Para la colocación de la vajilla, asegúrese de que los mangos de las cucharas y otras vajillas no sobrepasen la parte inferior del escurreplatos, ya que pueden interferir con el brazo rociador giratorio.
5. Cuando cierre la puerta, asegúrese de que la vajilla, como cuchillos, tenedores y cucharas, no se apoye en la puerta. Esto evitará daños en la puerta del lavavajillas.

■ Material/Vajilla Lavable

Vajilla y Material	Lavable o no	Vajilla y Material	Lavable o no
Aluminio	Sí	Acero Inoxidable	Sí
Aluminio Desechable	No. Los materiales se romperán y dejarán residuos para otras vajillas.	Plata Pura	Sí
Botellas y Latas	No. La etiqueta es adhesiva. Podría bloquear el brazo rociador y afectar al lavado.	Lata	No. Puede debilitarse y oxidarse.
Hierro Fundido	No. Puede oxidarse.	Marfil de Madera	No. La madera no procesada podría deformarse y romperse.
Cerámicas	Sí		
Cristal	Sí	Cuchillo de Mango Hueco	No. El adhesivo del cuchillo podría debilitarse y caer por el calor del agua caliente.
Oro (Aurum)	No. No. Podría decolorarse.		
Vidrio	Sí	Cobre y Bronce	No. Podría deformarse y decolorarse debido al agua caliente y al detergente.
Plásticos Desechables	No. No aguantaría el agua caliente y el detergente.		
Plásticos Resistentes a Altas Temperaturas	Sí		

Nota: Para consultar por otros materiales especiales, llame a nuestro centro de servicios postventa.

INSTRUCCIONES DE USO Y MANTENIMIENTO

■ Limpieza diaria

1. Abra la puerta y limpie los restos de suciedad de la misma.
2. Limpie las paredes de las ranuras, las esquinas de las paredes y añada detergente adecuadamente.
3. Gire la cesta de escoria en el sentido contrario a las agujas del reloj para extraer la escoria, vierta la escoria y limpie la cesta.
4. Gire en sentido contrario a las agujas del reloj para extraer y limpiar el brazo rociador.
5. Retire la placa del filtro y limpie la placa.
6. Limpie la parte inferior de la ranura.
7. Instale todas las piezas y componentes en sus posiciones originales después de la limpieza, y compruebe la corrección de su instalación.

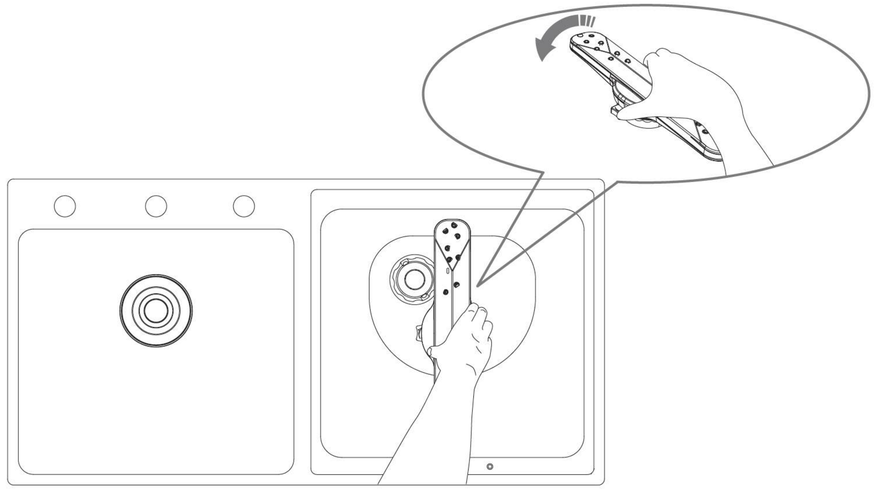

Desmonte y lave el brazo rociador: Sujete las dos protuberancias grises de la lengüeta de bloqueo situadas debajo del brazo rociador, presione y gire las protuberancias en sentido contrario a las agujas del reloj para desmontar el brazo rociador y limpiarlo.
Instalación del brazo rociador: Sujete las dos protuberancias grises de la lengüeta de bloqueo debajo del brazo rociador, presione y gire en el sentido de las agujas del reloj hasta que la hebilla haga clic y, a continuación, mueva el brazo rociador para que gire suavemente y no produzca sonidos anormales.

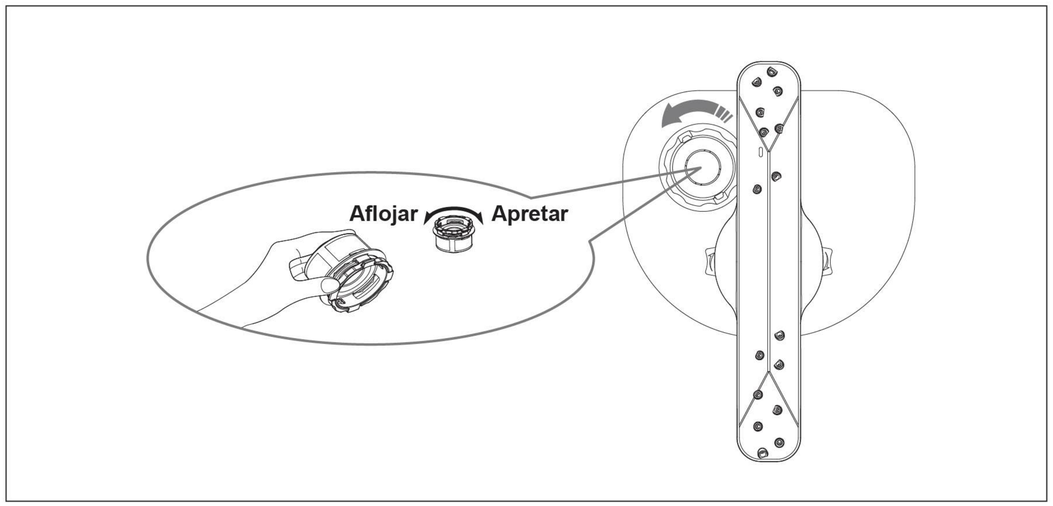

■ Sugerencias para la limpieza y el mantenimiento

1. No utilice detergente cuando limpie la junta de la puerta. La junta de la puerta puede perforarse o agrietarse con el tiempo. En este caso, sustitúyala por una nueva a su debido tiempo.
2. Limpieza del panel y del cristal de la puerta:
   Limpie manualmente con agua caliente y una pequeña cantidad de detergente. Limpie con un paño de esponja y seque con un paño suave después de la limpieza. No frote con estropajo o artículos de alambre metálico para evitar rayar la superficie.
3. Limpieza de la ranura de acero inoxidable:

Técnicas de mantenimiento diario de la ranura de acero inoxidable 304

El lavavajillas de fregadero adopta una ranura de acero inoxidable 304, que deberá protegerse para evitar arañazos.

- Si se trata de una nueva decoración, puede aplicar una capa de aceite en el exterior de la ranura para evitar la oxidación flotante causada por los restos de metal en el proceso de decoración. Además, si el lavavajillas no se utiliza durante mucho tiempo, también se puede aplicar una capa de aceite para proteger el fregadero.
- Utilice detergente neutro para limpiar regularmente el fregadero, y límpielo completamente con agua limpia. Limpie suavemente, evite usar cepillos de acero o cepillos ásperos, y seque con una esponja o paño después de limpiar.
- No coloque limones, salsas, encurtidos, mostaza u otros alimentos salados o corrosivos en el fregadero o sobre el panel durante mucho tiempo para evitar la corrosión.
- Procure evitar el contacto prolongado de la ranura con lejías potentes, productos químicos domésticos y jabón.
- Intente evitar que utensilios afilados y duros como cuchillos, tenedores y hornillos golpeen la ranura para evitar arañazos, rayas o abolladuras en la superficie de la ranura.
- No coloque utensilios de cocina de acero bajo en carbono o hierro fundido en la ranura durante mucho tiempo, y no deje lana de acero, hojas de goma para lavar platos, esponjas húmedas para lavar platos u otras almohadillas de limpieza en la ranura para evitar "óxido flotante" y "manchas de moho" a largo plazo.
- Si encuentra "óxido flotante" o "manchas de moho" en la ranura, aplique polvo limpiador quíntuple o pasta de dientes sobre el óxido y las manchas, y luego límpielos con un trapo. Pero no limpie la ranura con estropajos, hojas de pulir o materiales de pulido.

4. El brazo rociador y la cesta de escoria se pueden extraer girando en sentido contrario a las agujas del reloj y se pueden limpiar con agua limpia.
5. Después de la limpieza, no debe haber agua en el panel de control, lo que afectará el uso normal.
6. Después de cada limpieza, los residuos de alimentos en la cesta de escoria deben limpiarse a tiempo, de lo contrario afectará el siguiente efecto de limpieza y generará un sabor anormal.
7. Si se encuentra suciedad en la ranura funcional (como blanqueamiento en la superficie de la ranura, placa de calentamiento, escurreplatos, etc.), por favor utilice una tableta de lavado o una pequeña cantidad de citrato de sodio para limpiar la ranura.

■ Identificación y tratamiento de averías comunes

Si encuentra algo inusual durante el uso, por favor, deje de usarlo, desenchufe el cable de alimentación y compruebe los siguientes elementos:

Descripción del fallo	Posibles causas	Solución
Con sonido anormal	El brazo rociador no está instalado en su sitio.	Volver a montar y desmontar el brazo rociador
	La vajilla no está colocada como se especifica, lo que provoca la colisión de la vajilla.	Compruebe si la colocación de la vajilla cumple los requisitos de la norma
La pantalla no se enciende y los botones no responden	Fallo de encendido	Compruebe si la clavija de alimentación está bien enchufada
La ranura funcional no puede drenar el agua	Válvula de drenaje Apagada	Mantenga pulsado el botón de encendido para encenderlo y apáguelo en 5 segundos.
Con sabor anormal	/	Siga los pasos de limpieza diaria para el mantenimiento y el servicio técnico
La puerta no se puede abrir	Apagado repentino durante el uso	Después de desbloquear manualmente tirando de la cuerda de bloqueo de la puerta, abra la puerta con las herramientas

Después de la solución de problemas anterior, si el lavavajillas sigue consultando funciona normalmente, por favor, póngase en contacto con el Centro de Atención al Cliente FOTILE.

■ Estado anormal y códigos de avería

Código de aviso	Aviso de avería	Posibles causas	Soluciones
E1	La puerta no está cerrada o falla el bloqueo de la puerta	1.La puerta no está cerrada en su sitio 2.La cerradura de la puerta falla	1.Cierre la puerta y asegúrese de que está bien cerrada antes de pulsar el botón de inicio/pausa 2.Solicite la reparación en sitio a personal profesional
E2	Caudal de agua pequeño	1.La válvula de suministro de agua de la vivienda del cliente no está abierta 2.El caudal de agua en el domicilio del cliente es demasiado pequeño 3.La válvula de entrada está rota y no se abre 4.La rejilla del filtro en el orificio 5.Las piezas relacionadas con la entrada de agua están dañadas	1.Compruebe la válvula de agua para asegurarse de que está abierta 2.Compruebe si hay corte de suministro de agua o la presión del agua es demasiado baja 3.Solicite la reparación en sitio a personal profesional
E5	El sensor de temperatura está en cortocircuito o abierto	El sensor de temperatura es anormal	Solicite la reparación en sitio a personal profe-sional
E6	El motor de la puerta superior falla o no está instalado	1.El motor de la puerta superior no está instalado 2.El motor de la puerta superior falla	Solicite la reparación en sitio a personal profesional
E8	Protección contra combustión en seco	1.Fuga de agua 2.Mala estanqueidad de la puerta	1.Cierre la puerta y asegúrese de que está bien cerrada 2.Compruebe si la vajilla está colocada correctamente y asegúrese de que no hay ninguna vajilla colocada con la boca de la cubeta hacia arriba 3.Solicite la reparación en sitio a personal profesional
E0	Fallo de comuni-cación del motor	Fallo del motor	Solicite la reparación en sitio a personal profesional
EC	Comunicación anormal	Línea de comuni-cación desconectada	Solicite la reparación en sitio a personal profesional
F2	Protección contra fugas	1.Conexión inversa de la línea cero/línea viva 2.Mala conexión a tierra	Por favor, corte la corriente y el agua inmediatamente y pida al personal de reparación profesional que lo repare en sitio.
F3	Alarma de desbordamiento	La válvula de entrada está rota	Solicite la reparación en sitio a personal profesional

Código de aviso	Aviso de avería	Posibles causas	Soluciones
F4	Alarma de alta temperatura	La temperatura del agua supera los 90 °C	Solicite la reparación en sitio a personal profesional
F5	Sobretensión y subtensión del motor	La tensión es demasiado alta o demasiado baja	Solicite la reparación en sitio a personal profesional
F6	Pérdida de fase del motor	Cortocircuito o circuito abierto en la bobina	Solicite una reparación en sitio a personal de reparación profesional
F7	El software del motor tiene sobrecorriente El hardware del motor tiene sobrecorriente Motor stalling El motor se cala	La corriente del motor es excesiva	Solicite la reparación en sitio a personal profesional

Para garantizar la seguridad y el uso correcto, este producto debe ser instalado y reparado por profesionales designados por la Empresa. Si este producto no puede utilizarse en buenas condiciones porque el consumidor encarga la instalación y reparación a personal no designado por la Empresa o el consumidor lleva a cabo la instalación y reparación, incluso durante el periodo de garantía, no entra dentro del ámbito del mantenimiento gratuito, y la Empresa no asumirá ninguna responsabilidad por las pérdidas materiales y daños personales causados por ello.

SERVICIO AL CLIENTE

Las siguientes circunstancias no entran en el ámbito de la garantía:

- Servicio gratuito a domicilio, confirmación de las condiciones de instalación u orientación sobre cómo utilizar el producto, etc.
- Transporte, instalación o mantenimiento inadecuados realizados voluntariamente por el usuario.
- Avería del producto causada por abuso, uso indebido, modificación o uso para otros fines o con fines comerciales.
- Daños causados por una limpieza y mantenimiento no acordes con las instrucciones.
- Avería del producto causada por accidente, incendio, inundación, fuerza mayor, etc.
- Averías y daños causados por utilizar el producto fuera de las condiciones normales de funcionamiento, por ejemplo, si el voltaje es demasiado alto.
- Discrepancia entre la información del vale de compra y la información de registro de la garantía del producto.

Esta garantía cubre a los compradores originales y a cualquier propietario posterior que haya adquirido el producto en EE.UU.

Si el producto se encuentra en un lugar donde el servicio autorizado de FOTILE no puede llegar, usted será responsable de pagar los gastos de transporte correspondientes, o tendrá que llevar el producto a la oficina de servicio autorizado para su mantenimiento.

VISTA EN DESPIECE

SD2F-P5

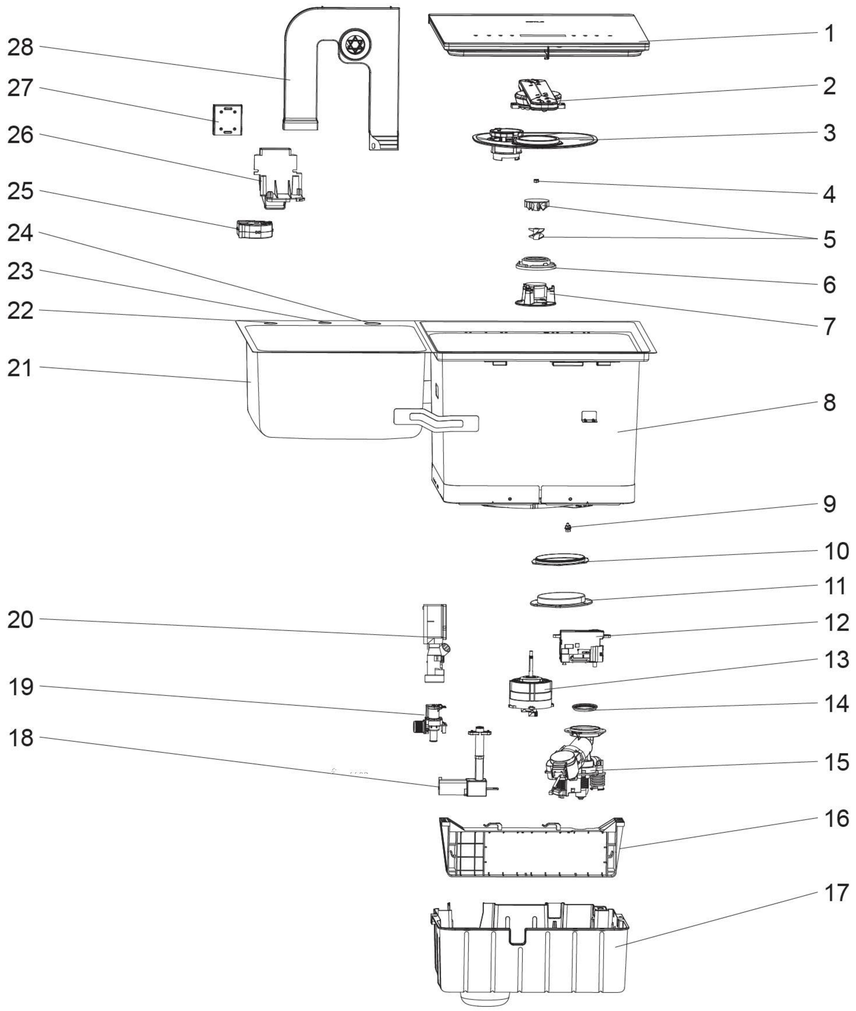

1.Puerta
4.Contratuerca de la aleta
7.Base de desvío
10.Junta de estanqueidad de la placa calefactora
13.Motor
16.Caja eléctrica
19.Válvula de admisión
22.Orificio de instalación del dispensador de jabón
25.Ventilador
28.Montaje del asiento de entrada de aire

2.Brazo rociador
5.Impulsor (superior e inferior)
8.Sumidero funcional
11.Placa calefactora
14.Anillo de sellado de valor de tracción
17.Tapa inferior
20.Puerto de desbordamiento para el sumidero funcional
23.Orificio de instalación de la cámara de aire
26.Asiento de fijación del ventilador

3.Pantalla de filtrado
6.Cubierta del motor
9.Sensor de temperatura
12.Cerradura electrónica
15.Conjunto de bomba de válvula
18.Motor de la puerta
21.Fregadero
24.Orificio de montaje del grifo
27.Montaje de la PTC

SD2F-P5L

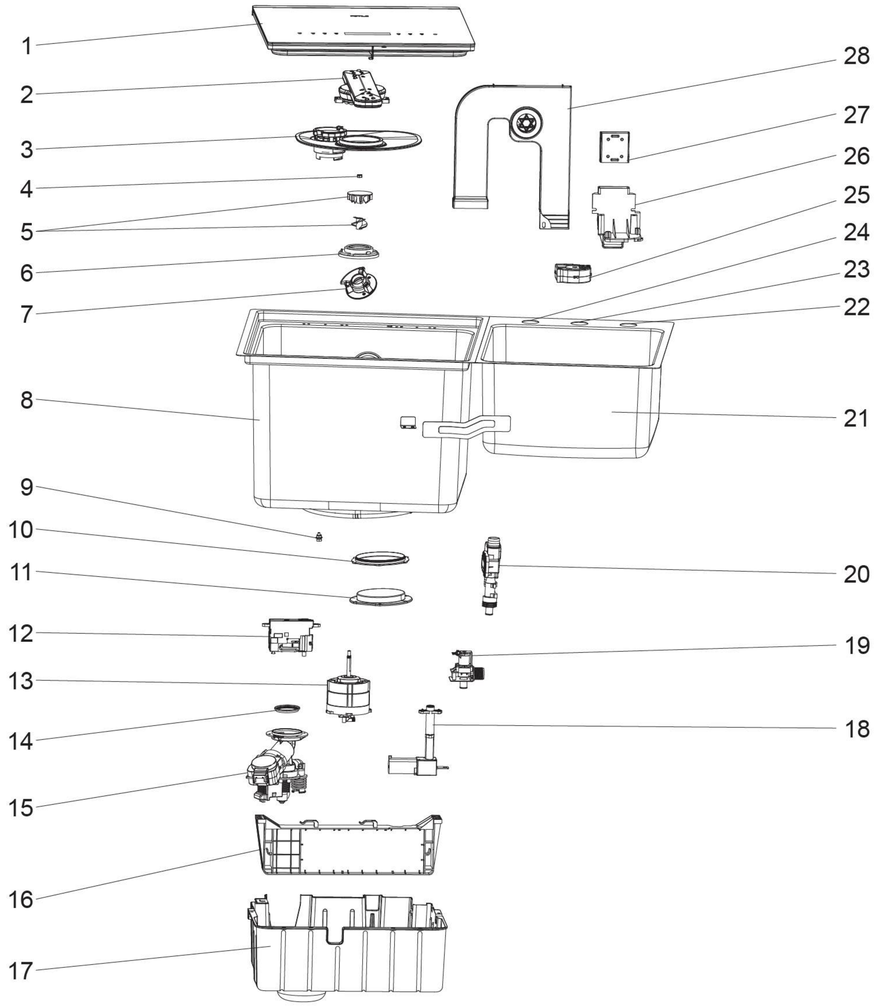

1.Puerta
4.Contratuerca de la aleta
7.Base de desvío
10.Junta de estanqueidad de la placa calefactora
13.Motor
16.Caja eléctrica
19.Válvula de entrada
22.Orificio de instalación del dispensador de jabón
25.Ventilador
28.Montaje del asiento de entrada de aire

2.Brazo rociador
5.Impulsor (superior e inferior)
8.Sumidero funcional
11.Placa calefactora
14.Anillo de sellado de valor de tracción
17.Tapa inferior
20.Puerto de desbordamiento para el sumidero funcional
23.Orificio de instalación de la cámara de aire
26.Asiento de fijación del ventilador

3.Pantalla de filtrado
6.Cubierta del motor
9.Sensor de temperatura
12.Cerradura electrónica
15.Conjunto de bomba de válvula
18.Motor de la puerta
21.Fregadero
24.Orificio de montaje del grifo
27.Montaje de la PTC



FOTILE

请保留此说明书，以供今后参考

创新三合一　水槽洗碗机

SD2F-P5/SD2F-P5L

使用与保养手册

感谢您选购方太公司为您精心制造的方太系列产品

亲爱的顾客：

感谢您选购方太公司生产的方太三合一水槽洗碗机。在使用新的水槽洗碗机之前，请仔细阅读用户手册。请妥善保管本手册，以备日后参考。

如果您在首次使用过程中有任何问题，请致电方太幸福热线。

方太，幸福从厨房开始！

CONTENTS

目 录

重要安全说明 ---------- 2

操作说明书 ---------- 6

主要技术参数 ---------- 6

控制面板 ---------- 8

操作说明 ---------- 8

餐具摆放位置 ---------- 10

可清洗餐具/材料 ---------- 11

用户维护说明书 ---------- 12

日常清理 ---------- 12

清洁保养建议 ---------- 13

常见故障的识别与处理 ---------- 14

非正常和故障代码 ---------- 15

客户服务 ---------- 16

爆炸图 ---------- 17

重要安全说明

为避免对用户和他人造成人身伤害和财产损失，我们对安全说明进行了分类，并分配了如下表所示的符号。
请仔细阅读所有说明，并严格遵守每一条说明。否则可能造成人身伤害或产品损坏。
本电器不适用于具有身体、感官或精神缺陷的人士、或缺乏经验及知识的人士（包括儿童）。
请让儿童远离无人看管的电器。
如果电源线损坏，必须由厂商更换。请致电方太客户服务热线预约维修服务。

重要安全说明

警告 – 使用洗碗机时，请遵循以下基本注意事项：

a) 使用洗碗机前，请阅读所有说明。
b) 只能将洗碗机用于其预期功能。
c) 只使用推荐在洗碗机中使用的清洁剂或润湿剂，并将其放在儿童接触不到的地方。
d) 装入要清洗的物品时：
   1) 放好尖锐物品，使其不太可能损坏门封；
   2) 将锋利刀具的手柄向上放置，以减少割伤的风险。
e) 除非塑料制品上标有“洗碗机安全”或同等标志，否则不要清洗塑料制品。对于没有这样标记的塑料物品，请查看厂商的建议。
f) 使用过程中或使用后不要立即触摸加热元件。
g) 除非所有外壳面板都已正确安装到位，否则请勿操作洗碗机。
h) 请勿篡改控件。
i) 请勿滥用、坐在或站在洗碗机的门或碗架上。
j) 为了减少受伤的风险，请不要让孩子在洗碗机里或在洗碗机上玩耍。
k) 在某些条件下，氢气可能会在两周或更长时间未使用的热水系统中产生。氢气具有爆炸性。如果热水系统已经有一段时间没有使用，在使用洗碗机之前，打开所有热水水龙头，让水从每个水龙头流出几分钟。这将释放任何积聚的氢气。由于气体易燃，在此期间请勿吸烟或使用明火。
l) 当旧洗碗机停止使用或丢弃时，请拆下清洗室的门。

■ 根据危害、损害程度进行的内容区分

⚠	危 险	若忽视这一标志，并进行错误操作，易导致人员危险、重伤或引起火灾。
⚠	警 告	若忽视这一标志，并进行错误操作，有可能导致人员危险、重伤或引起火灾。
⚠	注 意	若忽视这一标志，并进行错误操作，有可能导致人员受伤或造成物品损害。

■ 注意、禁止内容的图标



⚠ **注 意：**玻璃的钢化机理决定了存在极小概率的钢化玻璃自爆。一旦发生非使用不当造成的自爆，我公司承诺免费更换该配件。
本说明书各项规定若有与国家法律强制性规定相冲突之处，请以法律规定为准。

*__特别说明：__请严格按照本说明书规定使用，由于本产品不当使用造成的任何财产损失、人身损害，本公司不承担责任。

⚠ 危 险

禁 止 严禁电源插头、电源线接头、接插件等电器部件沾水，如果沾水使用可能会导致触电或其他意外伤害。	禁 止 请不要对电源线进行改制、拉伸、结扣及施加重物挤压等。否则易导致电源线破损而发生触电和火灾等事故。
禁 止 请勿让儿童单独使用本产品或靠近产品底部，否则有可能会导致触电或其他意外伤害。	禁止湿手操作 请勿用湿手触摸电源插头、电源线接头或电器部件，否则易发生触电事故。
小心触电 在提供安装和维修服务之前，必须切断电源，以免触电。	禁 止 禁止使用酒精等易燃溶剂清洗槽体。
严格执行 移动产品时注意槽体边角，以免割伤。	小心烫伤 产品运行时，请勿强行打开门体，溅出的热水可能会导致烫伤。
禁 止 产品必须与橱柜固定牢靠，以免因产品滑动而造成产品损坏或引起人身伤害。	禁 止 若产品安装在可移动的环境中，在移动过程中，请确保门体关闭牢靠并使得产品处于关闭状态。请勿在水槽和洗碗机内存放锅具或餐具，以免损坏产品或引起人身伤害。

需要接地 插座必须具有可靠的接地线，以确保安全。不得将接地线接于煤气罐、自来水管、避雷针及电话线上。接地不良可能引起触电及其他事故。产品必须有良好的接地，产品的供电插座需要有GFCI保护。

⚠ 警 告

禁 止
请勿使用接触不良或松动的电源插座，否则可能导致触电、短路、起火。
保证电源线固定布线稳定可靠连接，否则可能导致触电、短路、起火。

严格执行
儿童、行动不便者或缺乏相关经验和知识的人士，必须在负责其安全人员的监督下或了解设备安全及相关危险的人员指导下才可使用本洗碗机，否则可能造成烫伤、触电或其他意外伤害。

禁 止
功能槽门体自动顶开状态下，请勿强行关闭门体，否则会导致门体损坏。

禁 止
不要直接用热水接通进水管路，会影响产品正常使用。

小心烫伤
不要在产品运行时触摸加热装置，可能会导致烫伤。

严格执行
如果产品使用中发生漏水，请停止使用并立即与方太售后联系。

禁止拆卸
非专业人员不得擅自拆机维修或更换零件。

禁 止
清洗餐具，禁止在槽体内放入洗洁精或泡沫类洗涤剂，否则会造成洗不干净。

严格执行
工作完毕后，开门有热气喷出，人应站在离门稍远处，以免被热气烫伤。

严格执行
刀和锋利的用具必须装在碗架里，并且尖端朝下或水平放置。

严格执行
建议使用全新进水组件。请勿重复使用旧的进水组件。

严格执行
请勿让儿童玩耍塑料薄膜和包装箱，这可能会产生窒息事故，所以请让包装材料远离儿童，包装材料不是玩具。

严格执行
如果出现任何故障，请切断产品电源，停止使用，并按“常见故障识别与处理”进行相应处理。

强制措施
设备接地导体连接不当，会导致触电风险。如果您对本产品是否正确接地存有疑问，请向有资质的电工或维修人员咨询。请勿改动产品出厂时提供的插头。如果插头与插座不匹配，请有资质的电工安装一个可匹配的插座。

强制措施
当环境温度低于39°F(4℃)时，在产品、管道和水龙头中的水可能结冰，引起产品损坏。为预防此情况发生，在可能会结冰的环境下，请将产品进水连接管及排水管里的水排空，并切断水源和电源。

强制措施
若供水系统中有添加防冻液，请将含防冻液的液体排空后，再连接产品的进水管。在使用产品清洗碗碟之前，请先使用Intensive模式完成一次清洗，避免防冻液残留。

⚠ 注 意

严格执行
请勿将带大量泥沙的清洗物放置产品中，可能会导致产品无法正常工作。

禁 止
请勿将珠宝、黄金等贵重物品放入洗涤槽内清洗，以免损坏产品及清洗物。

禁 止
请勿用粗糙的擦洗剂、金属清洁球、百洁布的粗糙面或锋利的金属刮刀清洁玻璃，会擦伤玻璃表面。

禁 止
请勿使用多个插头的多功能插座。

严格执行
产品在使用期间会发热，注意避免接触产品的发热元器件及周边位置。

禁 止
请勿将重物放置在产品的玻璃上。

严格执行
如果电源软线损坏，为了避免危险，必须由制造商、维修部或类似部门的专业人员更换。

禁 止
请勿连续频繁的按压“开始/暂停”键。

禁 止
请勿将肉类放置于功能槽内进行洗涤。

严格执行
安装产品的台面要有足够的支撑强度和高度，整机必须牢固的安装在台面上。

禁 止
停电时，请勿强行打开功能槽门体盖板。

严格执行
整机应远离热源以及煤气和酒精等易燃物。

禁 止
产品运行时，不得直接将水倒入功能槽中，否则可能会导致产品无法正常工作。

严格执行
每次洗涤结束后，渣篮中的食物残渣请及时清理。

禁 止
请勿使用筷子等细长物品来捅门体锁孔，否则机器可能无法正常工作。

严格执行
保证下水管道畅通，管道堵塞可能导致产品无法正常工作。

严格执行
认证的家用洗碗机不适用于获得许可的食品企业。

提示：本产品可能会使您暴露于化学物质，加利福尼亚州已知该化学物质可致癌和出生缺陷或其它生殖危害。如需了解更多信息，请访问：www.P65Warnings.ca.gov

■ 主要技术参数

		三合一水槽洗碗机			
型号		SD2F-P5/SD2F-P5L			
外形尺寸	L x W x H	34 3/4" x 19 15/16" x 21 11/16"			
	完全打开后的门体高度（英寸）	17 8/16"			
柜台开孔尺寸	L x W x H	33 11/16" x 18 15/16" x ≥25"			
基本参数	功率	1500W			
	电流	13A			
	电压	120V			
	频率	60Hz			
	电源线长度	4ft			
	水压（psi）	20.3 psi -145.04 psi			
	最大噪音（dB）	53.5dB			
	毛重	75lbs			
	净重	56.9lbs			
	功耗	159千瓦时/年			
功能/性能	包含附件	1 个洗碗篮和1 个果蔬篮			
	冲洗方式	适用于餐具			
		轻柔洗	日常洗	超净洗	节能洗
	最高洗涤温度	140°F/60℃	140°F/60℃	167°F/75℃	126°F/52℃
	洗涤时间	15分钟	60分钟	90分钟	180分钟
	总用水量（加仑）	1.85	2.0	3.0	1.6
	全过程水循环次数	3	3	5	3
	最大可清洗餐具直径	10英寸			
	可变碗架	是			
	3D风扇烘干	是			
	隐藏式发热盘	是			
	标准容量	4			
	腔体材质	食品级不锈钢			
	操作模式	触摸屏			
	数码显示屏	是			
	自动提醒	是 - 清洁完成时			
	漏水保护	是			
	童锁	是			

产品尺寸

单位: in (mm)

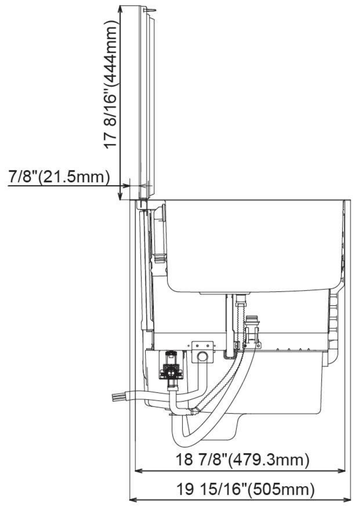

（侧视图）

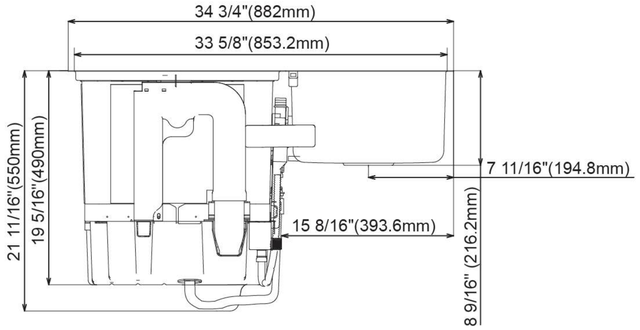

（后视图）

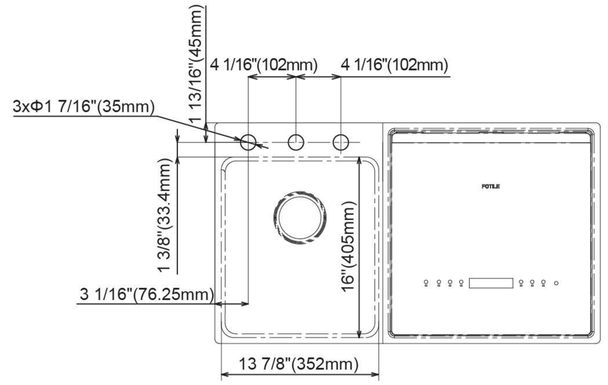

（俯视图）

■ 控制面板



1.开门键 ：在保洁存储状态和非工作状态下，按压[开门]键可直接打开门。在工作状态下，按压[开始/暂停]键，然后按压[开门]键打开门。

2.碗碟键 ：按压[餐具]键启动碗碟清洗程序。

3.果蔬键 ：按压[农产品]键启动农产品清洗程序。

4.保洁存储键 ：在洗碗模式中按压[保洁存储]键，洗碗机将在碗碟清洗程序结束后进入保洁存储模式。

5.显示屏：显示洗涤时间、模式、负载、功能模式、产品操作和暂停。

6.强度 ：从碗碟清洗和农产品清洗程序中的轻柔洗、日常洗和超净洗程序中选择一个。也可以在碗碟清洗程序中选择节能洗模式。

7.水位键 ：从三个农产品清洗程序中进行选择：小、中和大。

8.开始/暂停键 ：控制产品的开始和暂停。

9.开关键 ：控制电源的通断。

■ 操作说明

● 碗碟清洗程序

长按[开关]键 此时数字闪烁→按压[开门]键 →选择碗碟清洗模式 →选择强度（可选） →按压[开始/暂停]键 开始洗涤→洗涤并烘干餐具→洗涤结束→关机→日常清理。



注：清洗完毕后，门自动打开，系统进入餐具烘干状态。持续30分钟后，自动关闭。如果时间不足30分钟，请长按电源键将其关闭。然后餐具烘干系统将停止工作。

选择模式（如下表所示）：

	轻柔洗	日常洗	超净洗	节能洗
适用餐具	早餐、备菜盘等轻油污餐具	早餐、备菜盘等轻油污餐具	严重脏污的餐具	一般脏污的餐具
洗涤时间	15 分钟	60 分钟	90 分钟	180 分钟
用水量	7升/1.85加仑	7.57升/2.0加仑	11.35升/3.0加仑	6升/1.6加仑
建议清洁剂用量	20g/0.71oz	23g/0.81oz	23g/0.81oz	23g/0.81oz
洗涤温度	140°F/60℃	140°F/60℃	167°F/75℃	126°F/52℃
添加漂洗剂的时间	“05”	“07”	“09”	“09”
漂洗剂用量	6ml	6ml	6ml	6ml

注：1. 为了达到更好的清洁效果，请在放置餐具之前加入洗碗粉或洗碗块。如果用的是洗碗粉，请将其放在水槽的底部。如果用的是洗碗块，请将其放在滤篮里。

2. 建议预先冲洗餐具，以避免任何可能干扰旋转喷淋臂的食物残渣，从而影响洗碗机的正常运行。

3. 当屏幕显示添加漂洗剂的时间，长按[开门]键即可打开开门，向内腔注入6ml漂洗剂。关于各档位添加漂洗剂所需的时间，请参考上表。

4. 能源标签性能数据基于日常洗程序。洗碗机接约50°F（10°C）的冷水。该程序建议用于日常、常规或典型用途，以彻底清洗正常脏污的餐具，如盘子、公共餐具、杯子和玻璃杯。

● 果蔬清洗程序

长按[开关]键 此时数字闪烁→按压[开门]键 →选择果蔬清洗模式 →选择强度（可选） →选择水位 →按压[开始/暂停]键 开始洗涤→洗涤结束→关机→日常清理。



注：1. 选择强度：按压强度键，从轻柔洗、日常洗和超净洗中选择一个。

2. 选择水位：按压[水位]键，从三个水位中选择一个：小、中和大。

		轻柔洗	日常洗	超净洗
洗涤时间	低、中、高水位	7 分钟	12 分钟	15 分钟
清洗对象	低、中、高水位	● 樱桃、草莓、杨梅等易洗烂的果蔬	● 苹果、梨、橙子、葡萄、桃子、黄瓜、青菜、番茄等果蔬	● 番薯、土豆和花生等表面较脏的果蔬 ● 表面打蜡、农药侵蚀较严重的果蔬

注：水果表面白霜为果霜，不影响食用。表面带有果蜡的水果建议手洗后食用。叶菜类根部切除或掰开清洗，效果更佳。泥沙较多的果蔬，建议预处理后清洗：清洗后及时打开门盖，进行通风。

● 保洁存储功能

长按[开/关]键 此时数字闪烁。在碗碟清洗模式下，按压[保洁存储]键 。然后，保洁存储图标亮起。按压[开始/暂停]键 开始洗涤。在碗碟清洗过程中，如果需要设置保洁存储功能，请先按[开始/暂停]键 ，再进行任何操作。



注：1. 保洁存储功能仅会在碗碟清洗结束后运行，该功能持续时间为96小时，持续期间按压电源键，保洁存储功能将会关闭。

2. 轻柔洗模式下无法使用保洁存储功能。

● 排水阀开/关

待机（黑屏）状态下，长按电源键开机并在5秒内关机，即可打开排水阀，持续30秒后排水阀自动关闭。



注：1. 若槽体内水量较多，请进行多次排水操作。

2. 排水过程中会有轻微电机声，属正常现象。

■ 餐具摆放位置

如何装入？

正确装入餐具

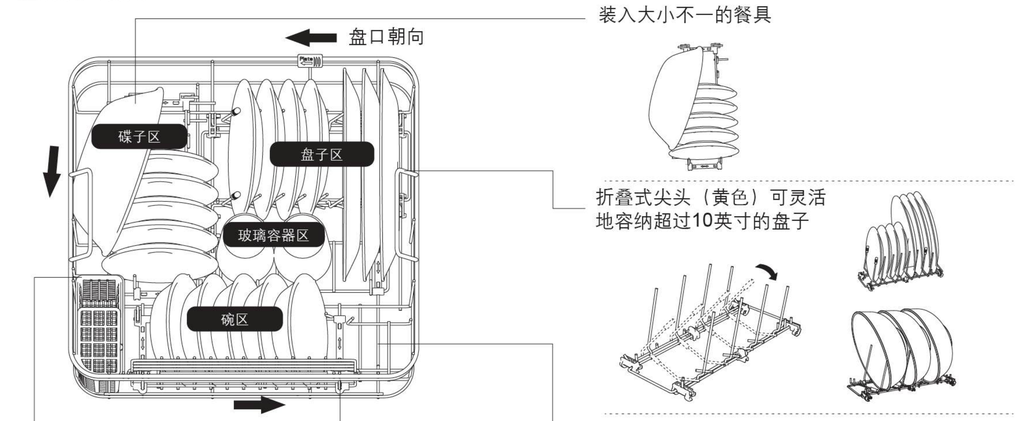

装入大小不一的餐具

折叠式尖头（黄色）可灵活地容纳超过10英寸的盘子

图示（黄色）碗架皆可左右移动

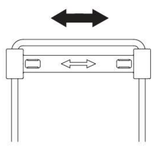

多层架可抽拉，以放置杯子和刀叉

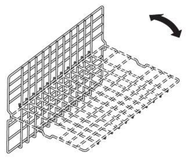

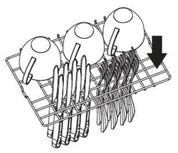

刀叉篮盖和刀叉篮底网可拆卸，方便清洗

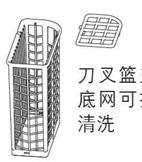

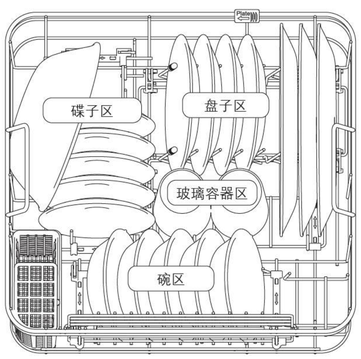

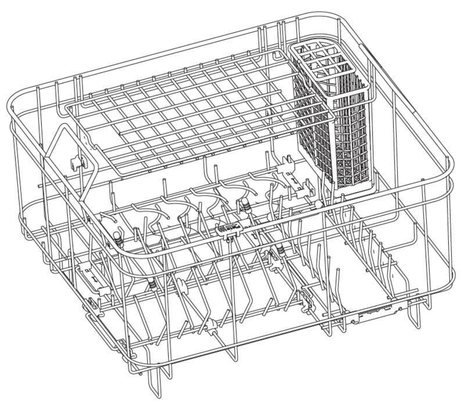

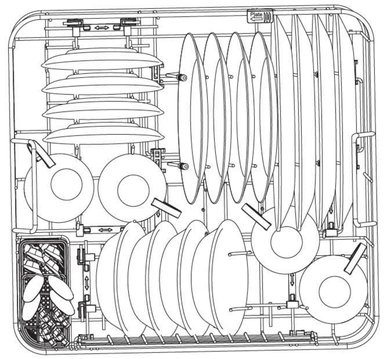

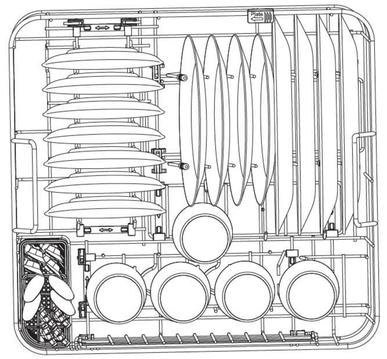

餐具摆放说明:

1. 不要让玻璃酒杯等易碎物品接触其他餐具。
2. 装餐具时避免重叠放置，以确保良好的清洁效果。
3. 对于较少的餐具，应每隔一段时间装入餐具，以提高清洁效果。
4. 在放置餐具时，请确保勺柄和其他餐具不会超出碗架的底部，以免干扰旋转喷淋臂。
5. 关门时，请确保刀具、叉子和勺子等餐具不会靠在门上。这样可以避免损坏洗碗机的门。

■ 可清洗餐具／材料

餐具和材料	是否可清洗	餐具及材料	是否可清洗
铝	是	不锈钢	是
一次性铝	否 它的材料会脱落附着在其它餐具上	纯银	是
瓶子和罐子	否 标签有胶，会堵塞喷淋臂，不利于洗涤	锡	否 会腐蚀生锈
铸铁	否 会生锈	木质象牙类	否 未经处理的木质会产生扭曲、裂纹
陶瓷	是		
水晶	是	空心手柄刀具	否 刀具里粘合剂在高温水的作用下会松脱
金	否 会变色		
玻璃	是	铜、青铜	否 在高温水和洗涤剂作用下会变形和变色
一次性塑料	否 不能承受高温水和洗涤剂		
高温塑料	是		

注：如果是其它特殊材料，请咨询当地售后服务中心。

■ 日常清理

1. 打开门体，清洁门体上残留的污垢。
2. 清洁槽体四壁和壁角，可以适当的加入清洁剂。
3. 逆时针旋转移除渣篮，倾倒残渣并清洗。
4. 逆时针旋转移除喷淋臂并清洗。
5. 拿下过滤网板并清洗。
6. 清洁槽体底部。
7. 清洗完后请将各零部件按原位置安装，并检查是否安装到位。

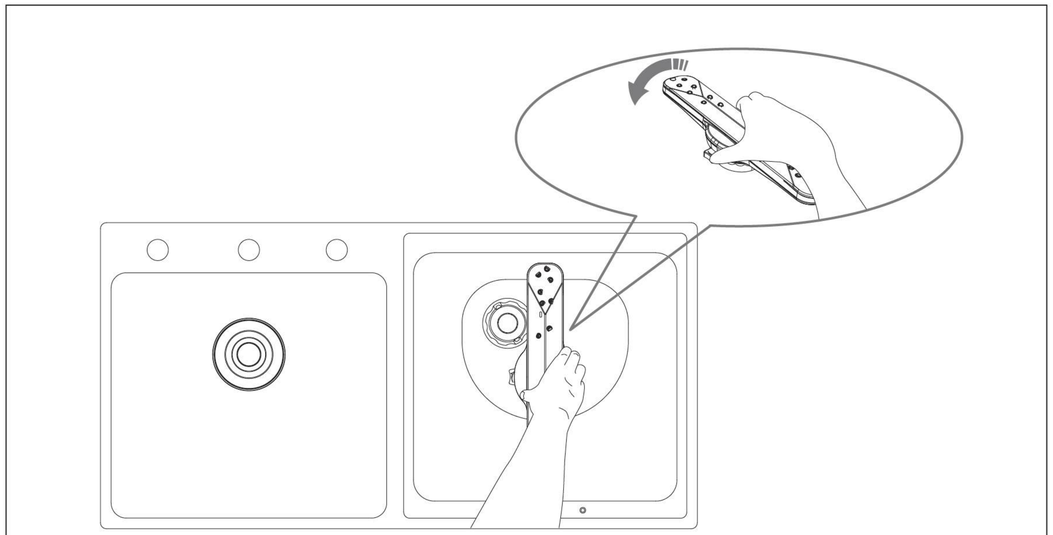

拆和洗喷淋臂：捏住喷淋臂下方两个灰色的卡扣凸块，按压并逆时针旋转，即可拆下喷淋臂进行清洗。

安装喷淋臂：捏住喷淋臂下方两个灰色的卡扣凸块，按压并顺时针旋转，听到“咔哒”声后，拨动喷淋臂，能顺畅旋转且无异响即可。

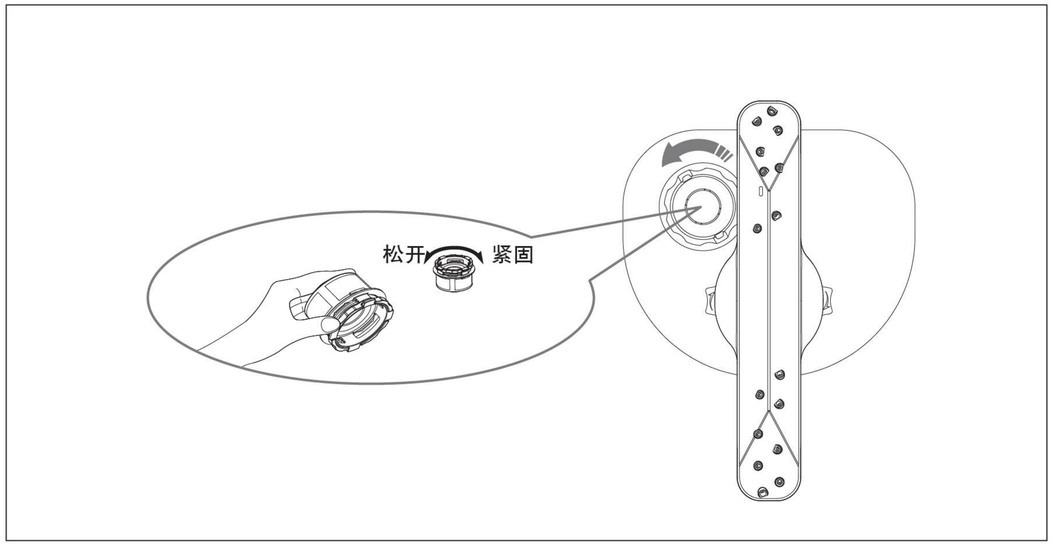

■ 清洁保养建议

1. 清洁门封时不要使用清洁剂。随着时间的推移，门封可能会穿孔或破裂。在这种情况下，请及时更换新的门封。
2. 面板和门体玻璃的清洁：
   用热水和少量清洁剂手动清洗。用海绵布擦拭，清洁后用软布擦干。不要用百洁布、金属丝状物等摩擦，以免刮伤表面。
3. 不锈钢槽体清洁：

304不锈钢槽体日常养护技巧

水槽洗碗机采用304不锈钢槽体，请注意保护谨防划伤！

- 如果您是新装修的用户，可以在槽体外观涂一层油，避免装修过程中的金属碎屑产生浮锈。此外，假如长期不用水槽洗碗机的话，也可用一层油涂刷在槽体上，以保护水槽。
- 经常清洗水槽，采用中性洗涤剂，并用清水完全清洁干净。清洁过程要轻柔，避免用钢刷或粗糙的刷子，洗净后用海绵或抹布擦干。
- 不要把柠檬、酱汁、泡菜、芥末或其余富含盐分的、或带侵蚀性的食物长时间置于水槽内及面板上，以防止其腐蚀槽体。
- 尽量避免槽体与强力漂白粉、家用化学品和肥皂长期的接触。
- 尽量避免刀叉、炊具等尖锐坚硬的器皿撞击槽体，以防止刮花、划伤或碰槽体体外观。
- 不要把低碳钢或铸铁炊具长期摆放于槽体中，也不要把钢丝球、橡胶碗碟清洗片、湿润的碗碟清洗海绵或其余清洁垫遗置于槽体中，避免长此以往形成“浮锈”、“霉斑”等。
- 若槽体出现“浮锈”、“霉斑”等，可用五洁粉或牙膏涂在锈迹和斑点处，用抹布擦洗干净即可，不要用百洁丝、打磨片或打磨材料来清洁槽体。

4. 喷淋臂和渣篮逆时针方向旋转即可取出，可以用清水进行清洗。
5. 清洗后，请不要让控制面板上有积水，会影响正常使用。
6. 每次清洗后，渣篮里的食物残渣要及时清理，否则会影响下次清洗效果，并产生异味。
7. 若发现功能槽有结垢现象（如槽体、发热盘、碗架等表面发白等），请使用洗机片或少量柠檬酸钠对槽体进行清洗。

■ 常见故障的识别与处理

如果您在使用中发现异常状况，请停止使用，拔去电源插头，检查以下内容：

故障描述	可能原因	解决办法
有异响	喷淋臂没有安装到位	重新拆装喷淋臂
	餐具没有按指定要求放置，导致餐具碰撞	检查餐具摆放是否符合标准要求
显示屏不亮，按键无反应	未按通电源	检查电源插头是否插好
功能槽无法排水	排水阀为关闭状态	请长按电源键开机并于5秒内关机
有异味	/	请按日常清理步骤进行维护保养
门无法打开	使用过程中突然断电	下拉门锁拉绳手动解锁后，可用工具打开门体

上述故障排除后，如果洗碗机仍不能正常工作，请联系方太客户服务中心。

■ 非正常和故障代码

提示代码	故障提示	可能原因	解决方案
E1	门未关闭或门锁失灵	1.门未关到位 2.门锁失灵	1.门未关到位 2.门锁失灵
E2	水流量小	1.客户家里水源的水阀未开 2.客户家里水流量太小 3.进水阀坏、没打开 4.滤网堵塞 5.进水相关零部件损坏	1.检查水阀，确保水阀处于打开状态 2.检查是否停水或水压过小 3.请专业维修人员上门维修
E5	温度传感器短路或开路	温度传感器异常	请专业维修人员上门维修
E6	顶门电机故障或者未装	1.没装顶门电机 2.顶门电机坏	请专业维修人员上门维修
E8	空烧保护	1.漏水 2.门密封不好	1.关闭门，确保门关紧 2.检查餐具是否摆放正确，确保无餐具碗口朝上放置 3.请专业维修人员上门维修
E0	电机通信故障	电机故障	请专业维修人员上门维修
EC	通信异常	通信线断开	请专业维修人员上门维修
F2	漏水保护	1.零火线接反 2.接地不良	请立即切断电源、水源并请专业维修人员上门维修
F3	溢流报警	进水阀坏	请专业维修人员上门维修
F4	高温报警	水温超过90℃	请专业维修人员上门维修
F5	电机过压欠压	电压过高或过低	请专业维修人员上门维修
F6	电机缺相	线圈内部短路或开路	请专业维修人员上门维修
F7	电机软件过流 电机硬件过流 电机堵转	电机电流超标	请专业维修人员上门维修

为保障安全和正确使用，此产品必须由本公司指派的专业人员进行安装和维修。如因消费者委托非本公司指派的人员或消费者自行安装维修，而导致此产品不能正常使用的，即使在保修期内，也不属于免费维修范围，由此而造成的财产损失、人身伤害本公司亦不承担任何责任。

客户服务

下列情况不属于保修范围：

- 免费上门服务，确认安装条件，或指导如何使用产品等。
- 用户自愿运输、安装或维护不当。
- 因滥用、误用、修改或用于其他目的或商业用途，导致的产品故障。
- 未按说明书进行清洁保养，导致损伤。
- 事故、火灾、洪水、或不可抗力等因素造成的产品损坏。
- 超出正常工作条件，强行使用本产品而造成的故障和损伤，如电压不符合。
- 购买凭证和产品的保修注册信息不符。

本保修范围覆盖在美国购买产品的原始购买者以及任何继任所有者。

如果产品位于方太授权服务无法到达的地方，则需要由您负责支付相应的交通费用，或者您可能需要将产品带至授权服务处，进行维修保养。

爆炸图

SD2F-P5

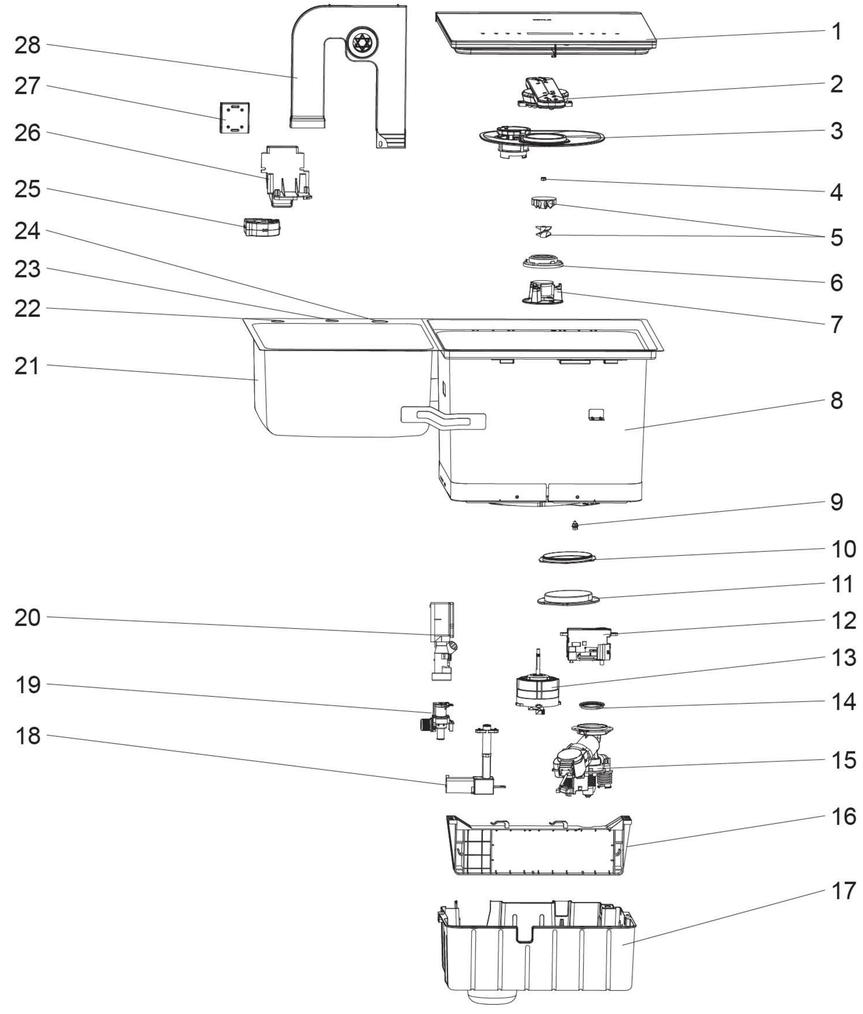

1.门体
2.喷淋臂
3.过滤网板
4.叶片锁紧螺母
5.叶轮（上下）
6.电机上盖
7.导流座
8.功能槽
9.温度传感器
10.加热盘密封圈
11.加热盘
12.门锁
13.电机
14.牵引阀密封圈
15.阀泵组件
16.电器盒
17.底盖
18.顶门电机
19.进水阀
20.功能槽溢水组件
21.水槽
22.皂液器安装孔
23.Air gap 安装孔
24.水龙头安装孔
25.风扇
26.风扇固定座
27.PTC组件
28.进气座组件

SD2F-P5L

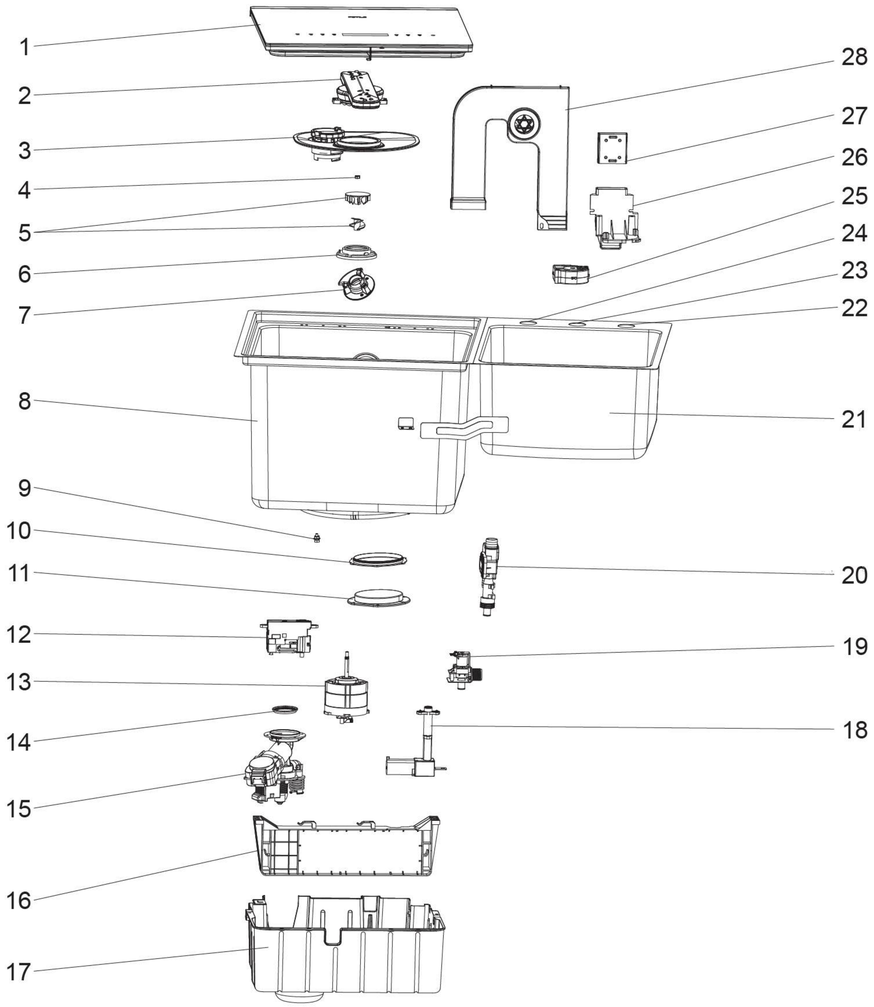

1.门体
2.喷淋臂
3.过滤网板
4.叶片锁紧螺母
5.叶轮（上下）
6.电机上盖
7.导流座
8.功能水槽
9.温度传感器
10.加热盘密封圈
11.加热盘
12.门锁
13.电机
14.牵引阀密封圈
15.阀泵组件
16.电器盒
17.底盖
18.顶门电机
19.进水阀
20.功能槽溢水组件
21.水槽
22.皂液器安装孔
23.Air gap 安装孔
24.水龙头安装孔
25.风扇
26.风扇固定座
27.PTC组件
28.进气座组件