Item # 1006 106 530
Model # DSHD19555P

USE AND CARE GUIDE

1 LIGHT PENDANT

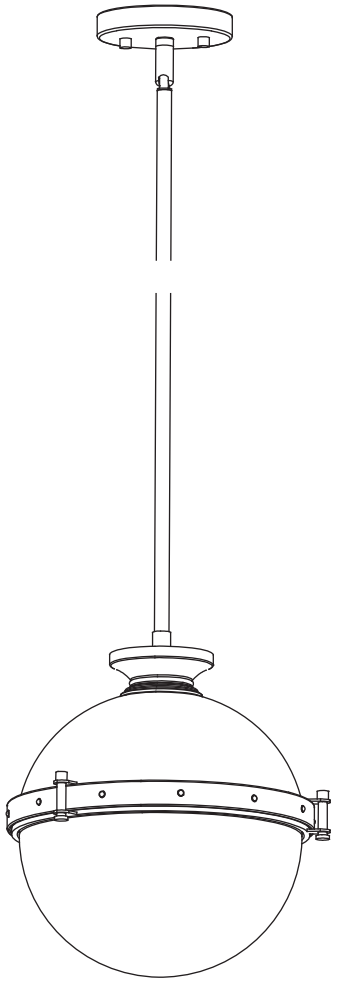

Questions, problems, missing parts? Before returning to the store,
call Design Solutions International Customer Service
Mon-Fri 9:30 am to 3:00 pm EST

1-800-388-6141 ext. 216

For customer service support and the fastest response, please email us at

CustomerSupport@DSILighting.com

Table of Contents

Table of Contents **2**
Safety Information **2**
Warranty **2**
Three (3) Year Warranty 2
What is Covered 2
What is Not Covered 2
Pre-Installation **3**
Planning Installation 3
Tools Required 3
Hardware Included 3
Package Contents 4
Installation **5**
Care and Cleaning **8**
Troubleshooting **8**
Service Parts **8**
Model 8

Safety Information

READ AND SAVE THESE INSTRUCTIONS.

- For your protection and safety, carefully read and understand the information provided in this manual completely before attempting to assemble, install, or operate this product. Failure to do so could lead to electrical shock, fire, or other injuries that could be hazardous or even fatal.
- Before touching any wire, use a voltage tester to make sure it is not live.
- When replacing fuses, turn off the main power first. Make sure your hands and feet are dry, and place one hand behind your back to prevent electricity from making a complete circuit through your chest. Touch the plug fuse only by its insulated rim. Remove cartridge fuses with a fuse puller.
- Use tools with insulated handles and ladders made of wood or fiberglass.
- To protect children, place a safety cover over any unused outlets.



DANGER: Before starting installation of this fixture or removal of a previous fixture, disconnect the power by turning off the circuit breaker, removing the fuse at the fuse box, or tripping the breaker that controls that circuit. Tape a sign to the panel warning others to leave the circuit alone while you work.



CAUTION: CONSULT A QUALIFIED ELECTRICIAN IF YOU HAVE ANY ELECTRICAL QUESTIONS. If you have any non-electrical questions about this fixture, please call our Customer Service Team at 1-800-388-6141 ext 216. Please reference your item (1006 106 530) or UPC (802513195873).

Warranty

THREE (3) YEAR WARRANTY

WHAT IS COVERED

The manufacturer warrants this fixture to be free from defects in materials and workmanship for a period of three (3) years from date of purchase. This warranty applies only to the original consumer purchaser and only to products used in normal use and service. If this product is found to be defective, the manufacturer's only obligation and your exclusive remedy, is the repair or replacement of the product at the manufacturer's discretion, provided that the product has not been damaged through misuse, abuse, accident, modifications, alteration, neglect, or mishandling. This warranty shall not apply to any product that is found to have been improperly installed, set-up, or used in any way not in accordance with the instructions supplied with the product. This warranty shall not apply to a failure of the product as a result of an accident, misuse, abuse, negligence, alteration, faulty installation, or any other failure not relating to faulty material or workmanship. This warranty shall not apply to the finish on any portion of the product, such as surface and/or weathering, as this is considered normal wear and tear.

WHAT IS NOT COVERED

The manufacturer does not warrant and specifically disclaims any warranty, whether expressed or implied, of fitness for a particular purpose, other than the warranty contained herein. The manufacturer specifically disclaims any liability and shall not be liable for any consequential or incidental loss or damage, including but not limited to any labor/expense costs involved in the replacement or repair of said product.

Contact the Customer Service Team at1-800-388-6141 ext 216 Eastern Time, Mon-Fri 9:30 am to 3:00 pm EST. For customer service support and the fastest response, please email us at CustomerSupport@DSILighting.com.

Pre-Installation

PLANNING INSTALLATION

□ Read all instructions before installing.
□ To avoid damaging this product, place it on a soft, non-abrasive surface, such as carpet or cardboard.

IMPORTANT: Inspect the wire insulation for any cuts, abrasions, or exposed copper that may have occurred during shipping. If there is a defect in the wire, do not attempt installation. Please call Customer Service Team at 1-800-388-6141 ext 216. For customer service support and the fastest response, please email us at CustomerSupport@DSILighting.com.

NOTE: This product requires (1) 100W maximum medium base (E26) type "A" or 15W maximum medium base (E26) self-ballasted LED bulb (sold separately).

TOOLS REQUIRED (NOT INCLUDED)

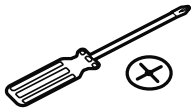
Phillips Screwdriver


Ladder


Wire Stripper


Pliers


Safety Goggles


Electrical Tape

HARDWARE INCLUDED

NOTE: Hardware not shown to actual size.

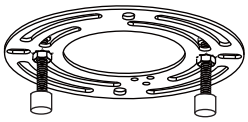
AA

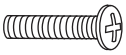
BB


CC

Part	Description	Quantity
AA	Crossbar assembly	1
BB	Outlet box screw	2
CC	Wire connector	3

Pre-Installation (continued)

PACKAGE CONTENTS

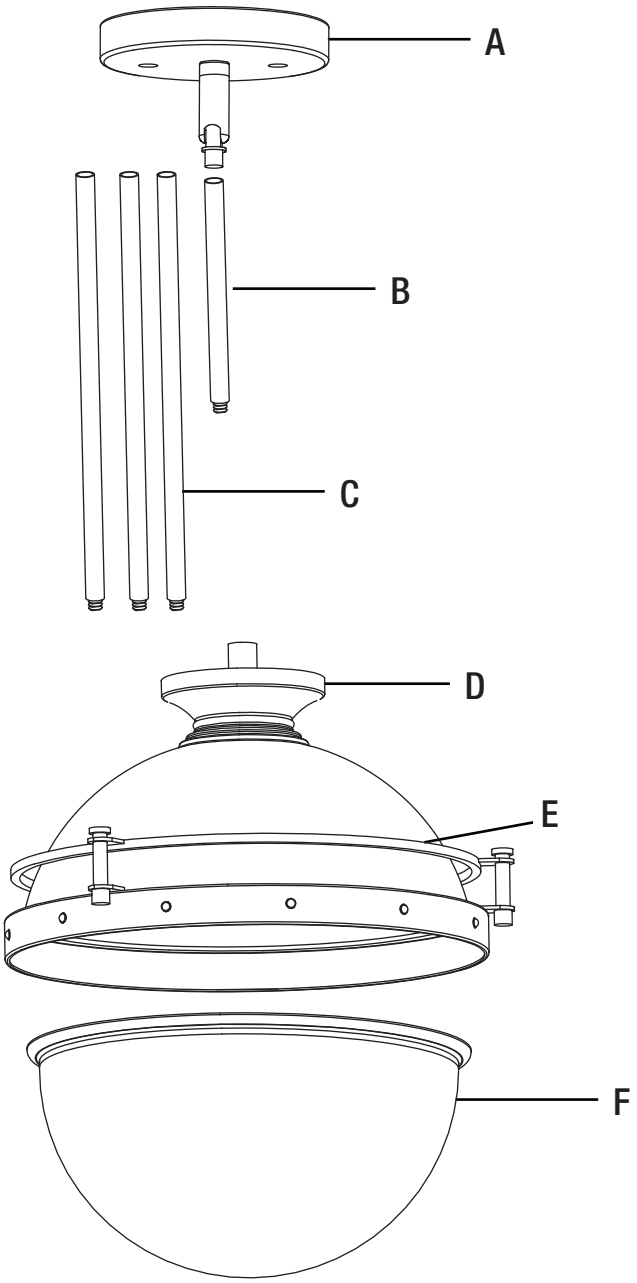

Part	Description	Quantity
A	Ceiling canopy	1
B	6 in. Rod	1
C	12 in. Rod	3
D	Fixture body	1
E	Shade holder (Pre-assembled to fixture body)	1
F	Glass shade	1

Installation

1 Installing the crossbar assembly

□ Secure the crossbar assembly (AA) to the outlet box (not included) with outlet box screws (BB). Tighten until snug.

NOTE: The preassembled mounting screws on the crossbar should protrude outward.

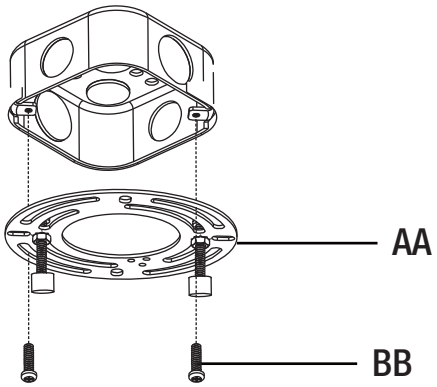

2 Test fitting ceiling canopy to crossbar assembly

□ Remove mounting balls from the crossbar assembly (AA).

□ Fit the ceiling canopy (A) to the crossbar assembly (AA) and secure with mounting balls.

*If not, adjust the length of the mounting screws on the crossbar assembly by unscrewing the preassembled hex nuts.

*Then, screw the mounting screws in or out of the crossbar until the desired length is achieved.

*Once the ceiling canopy is secure, remove the mounting balls and ceiling canopy and proceed to Step 3.

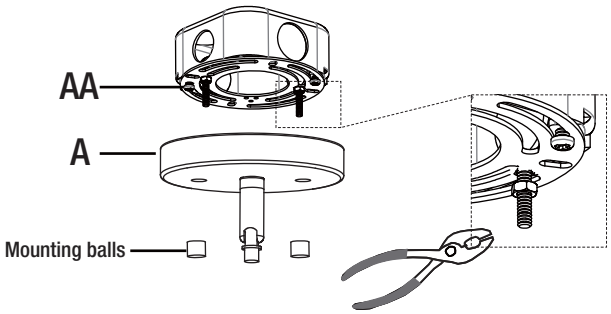

NOTE: The ceiling canopy should be snug against the ceiling and the mounting balls.

3 Installing the rods and the ceiling canopy

□ Remove shade holder (E) and mounting balls from the fixture body (D).

□ Choose desired hanging length for the light fixture.

□ Assemble the rods to the desired length.

□ Pass supply wires and ground wires through the rod assembly.

□ Attach the rod assembly to fixture, Hand- tighten until snug.

□ Thread the ceiling canopy (A) to the uppermost rod. Hand-tighten until snug.

Hint:
- Assemble one rod at a time.
- Pass the ground wire through the rod first.
- Then, pass the supply wire through the rod.
- Thread the rod by hand until snug.

Suggested rod length to hang fixture 30 in. above table top:
- 8 ft. ceiling (1) 6 in. rod + (1) 12 in. rod
- 9 ft. ceiling (1) 6 in. rod + (2) 12 in. rods
- 10 ft. ceiling (1) 6 in. rod + (3) 12 in. rods

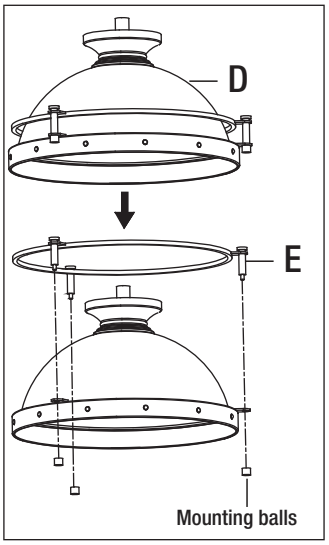

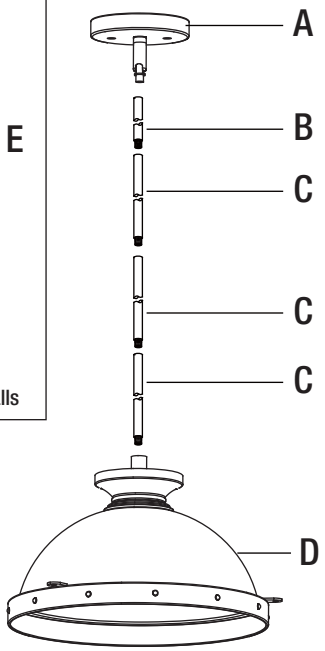

Installation (continued)

4 Making the electrical connections

- □ Ground wire:
  1. Wrap the supply ground wire around the green ground screw on the crossbar (AA), no less than 2 in. from the end of the wire. Tighten the ground screw.
  2. Connect the fixture ground wire to the supply ground wire with a wire connector (CC).
- □ Supply wire:
  1. Connect the supply white wire to the white fixture supply wire with a wire connector (CC).
  2. Connect the supply black (or red) wire to the black fixture supply wire with a wire connector (CC).
  3. Wrap each connection with approved electrical tape and carefully stuff all of the connected wires into the outlet box.

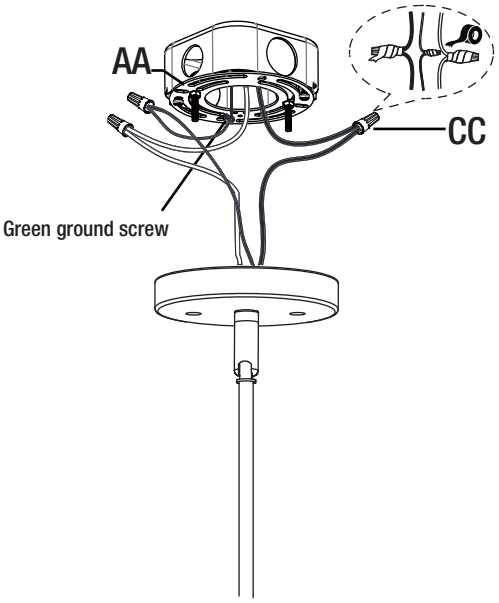

5 Installing the fixture body

- □ Re-attach the ceiling canopy (A) of the fixture body to the crossbar assembly (AA).
- □ Secure with the previously removed mounting balls.

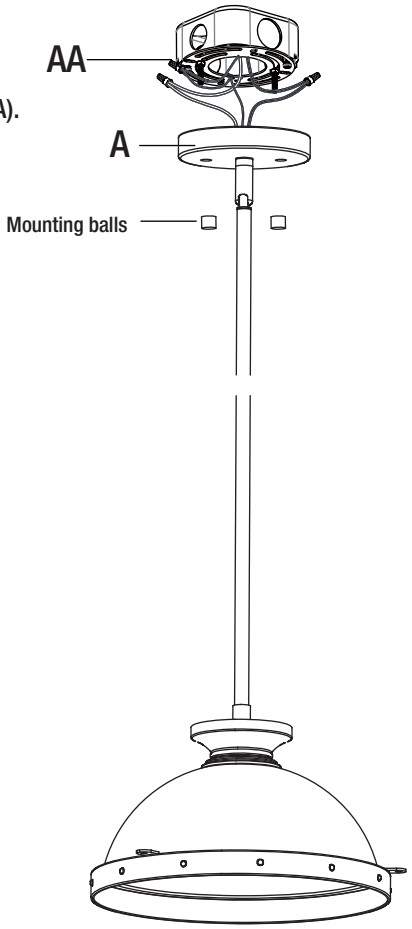

Installation (continued)

6 Installing the light bulb

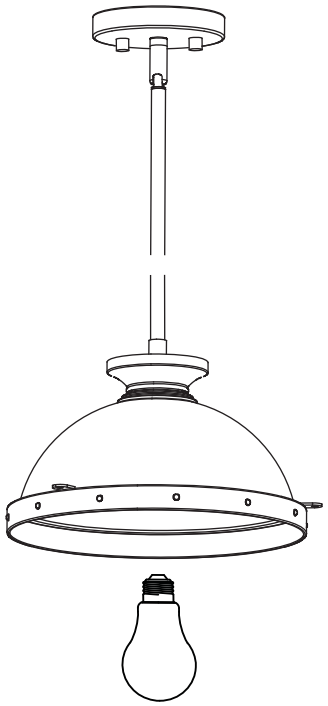

- ☐ Install correct bulb referring to fixture markings and/or labels for maximum wattage.

> **NOTE:** Use (1) 100W maximum medium base (E26) type "A" or 15W maximum medium base (E26) self-ballasted LED bulb (sold separately).

7 Installing the glass shade

> **NOTE:** Two people are required for this step.

- ☐ Place glass shade (F) inside shade holder (E). Lift the shade holder (E) with glass shade (F) upward and confirm that the mounting screws on the shade holder (E) align with the mounting holes on the fixture body (D).
- ☐ Pass mounting screws on the shade holder (E) through mounting holes on the fixture body (D) and secure with the previously removed mounting balls. Hand-tighten until snug.

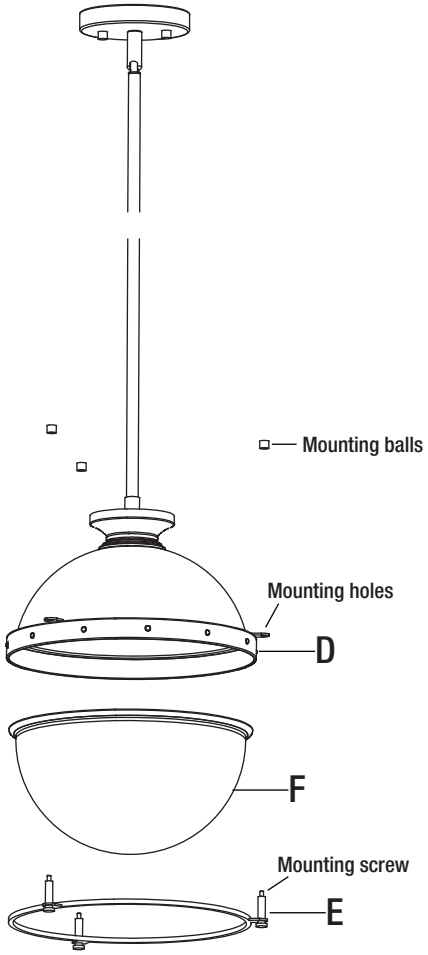

Care and Cleaning

- Do not use any cleaners with chemicals, solvents, or harsh abrasives. Use only a dry, soft cloth to dust or wipe carefully.
- To clean the fixture, disconnect power by turning off the circuit breaker or by removing the fuse at the fuse box, and use a dry or slightly dampened, clean cloth to wipe the exterior surface of the fixture.

Troubleshooting

Problem	Possible Cause	Solution
The lights will not turn on.	The bulb is burned out.	Replace the light bulb.
	The power is off.	Ensure the power supply is turned on.
	There is a faulty switch.	Test or replace the switch.
	There is a faulty wire connection.	Check the wiring.
The fuse blows, or the circuit breaker trips, when the light is turned on.	There are crossed wires, or the power wire is grounding out.	Discontinue use of the lamp. Check the wire connections. Contact a qualified electrician or call Customer Care Service Team at 1-800-388-6141 ext 216. For customer service support and the fastest response, please email us at CustomerSupport@DSILighting.com.

Service Parts

MODEL: DSHD19555P

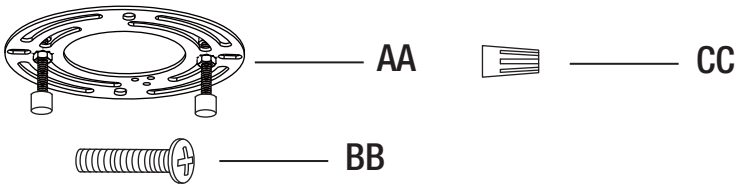

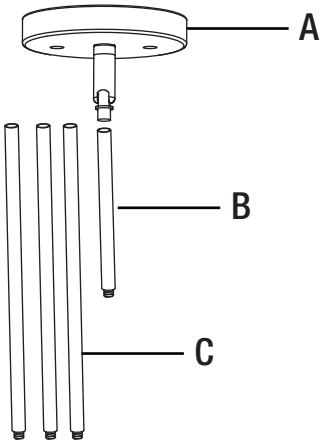

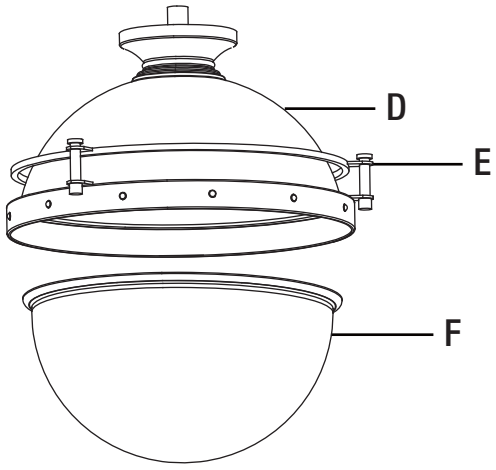

Part	Description
AA	Crossbar assembly
BB	Outlet box screw
CC	Wire connector
A	Ceiling canopy
B	6 in. Rod
C	12 in. Rod
D	Fixture body
E	Shade holder (Pre-assembled to fixture body)
F	Glass shade



Questions, problems, missing parts? Before returning to the store,
call Design Solutions International Customer Service
Mon-Fri 9:30 am to 3:00 pm EST

1-800-388-6141 ext. 216

For customer service support and the fastest response, please email us at

CustomerSupport@DSILighting.com

Retain this manual for future use.

Articulo # 1006 106 530
Modelo # DSHD19555P

GUÍA DE USO Y MANTENIMIENTO

LÁMPARA COLGANTE DE 1 LUZ

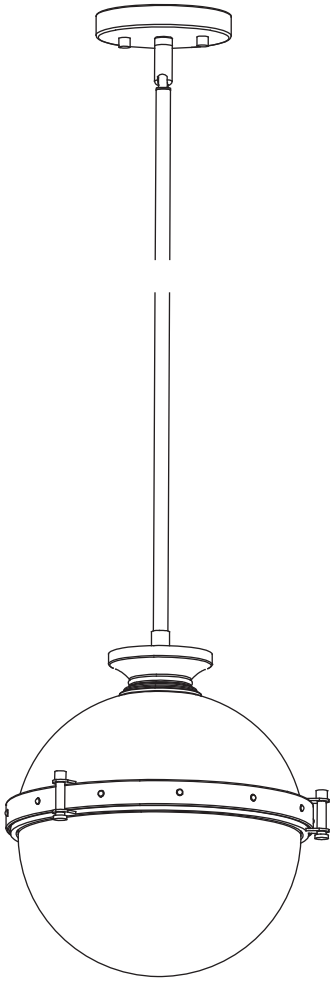

¿Tiene alguna pregunta o algún problema? ¿Le faltan piezas?
Antes de volver a la tienda, llame al Servicio de atención al cliente de
Design Solutions International De lunes a viernes, de 9.30 a 15 h EST

1-800-388-6141 ext. 216

Para obtener ayuda de nuestro Servicio de atención al cliente y la respuesta más rápida,
envíenos un correo electrónico a

CustomerSupport@DSILighting.com

ÍNDICE

Índice..... 2
Información de seguridad..... 2
Garantía..... 2
Tres (3) años de garantía..... 2
Lo que está cubierto..... 2
¿Qué no está cubierto?..... 2
Antes de la instalación..... 3
Planificación de la instalación..... 3
Se necesitan herramientas..... 3
Aditamentos incluidos..... 3
Contenido del paquete..... 4
Instalación..... 5
Cuidado y limpieza..... 8
Solución de problemas..... 8
Piezas de recambio..... 8
Modelo..... 8

Información de seguridad

LEA Y GUARDE ESTAS INSTRUCCIONES

- □ Por su propia protección y seguridad, lea atentamente y comprenda la información de este manual en su totalidad antes de intentar ensamblar, instalar o usar este producto. No hacerlo podría provocar descargas eléctricas, incendios u otras lesiones que podrían ser peligrosas o incluso fatales.
- □ Antes de tocar el cable, use un medidor de voltaje para asegurarse de que no tenga corriente.
- □ Al reemplazar los fusibles, primero desconecte el suministro principal de electricidad. Asegúrese de que sus manos y pies estén secos y coloque una mano detrás de su espalda para evitar que la electricidad haga un circuito completo a través de su pecho. Toque el fusible de un enchufe solo en el borde aislado. Retire los fusibles del cartucho con un extractor de fusibles.
- □ Utilice herramientas con mangos aislados y escaleras de madera o de fibra de vidrio.
- □ Para proteger a los niños, coloque una cubierta de seguridad sobre los tomacorrientes que no se usen.

PELIGRO: Antes de comenzar la instalación de esta lámpara o la extracción de una anterior, desconecte la alimentación. Para ello, apague el interruptor de circuito, retire el fusible de la caja de fusibles o apague el interruptor que controla ese circuito. Pegue un letrero en el panel para advertir a otras personas que no toquen el circuito mientras usted trabaja.

PRECAUCIÓN: PÓNGASE EN CONTACTO CON UN ELECTRICISTA CALIFICADO SI TIENE ALGUNA PREGUNTA SOBRE ELECTRICIDAD. Si usted tiene alguna otra pregunta acerca de esta lámpara, por favor contacte a nuestro Equipo de Servicio al Cliente al 1-800-388-6141 ext. 216. Consulte su articulo (1006 106 530) o UPC (802513195873).

Garantía

TRES (3) AÑOS DE GARANTÍA
LA GARANTÍA CUBRE

El fabricante garantiza que esta lámpara no presentará defectos en los materiales ni en la mano de obra por un período de tres (3) años desde la fecha de compra. Esta garantía se aplica solo al comprador original y a los productos que se usen bajo condiciones de uso y servicio normales. Si se nota alguna falla en el producto, la única obligación del fabricante y el único recurso disponible para usted será reparar o reemplazar el producto según el criterio del fabricante, siempre y cuando dicho producto no se haya dañado como resultado del uso incorrecto, maltrato, accidentes, modificaciones, alteración, negligencia o manipulación incorrecta. Esta garantía no se aplicará a los productos que se hayan instalado, configurado o utilizado incorrectamente y de un modo que no cumpla con las instrucciones que se proporcionan con el producto. Esta garantía no se aplicará a las fallas de los productos que se produzcan como resultado de accidentes, usos incorrectos, abuso, negligencia, alteración o instalaciones mal hechas, o como resultado de cualquier otro tipo de fallas que no estén relacionadas con el material defectuoso o con la mano de obra. Esta garantía no se aplicará al acabado de ninguna parte del producto, como los daños en la superficie o deterioros que se produzcan debido a las condiciones climáticas, ya que estos daños se producen como consecuencia del uso o los desgaste normales.

LO QUE NO CUBRE LA GARANTÍA

El fabricante no garantiza y rechaza específicamente toda garantía, ya sea expresa o implícita, de idoneidad para un fin en particular que no sea el de la garantía que se incluye en la presente. El fabricante rechaza específicamente toda responsabilidad y no se hará cargo de ningún tipo de pérdida o daño resultante o accidental, entre otros, los costos de mano de obra para el reemplazo o la reparación de dicho producto.

Póngase en contacto con el equipo del Servicio de atención al cliente llamando al 1-800-388-6141, ext. 216, hora del este, de lunes a viernes, de 9.30 a 15 h EST. Para obtener ayuda de nuestro Servicio de atención al cliente y la respuesta más rápida, envíenos un correo electrónico a CustomerSupport@DSILighting.com.

Antes de la instalación

Planificación de la instalación

- □ Lea todas las instrucciones antes de realizar la instalación.
- □ Coloque este producto sobre una superficie suave y no abrasiva, como una alfombra o una base de cartón, para evitar dañarlo.

IMPORTANTE: Inspeccione el aislamiento del cable para detectar cualquier corte, abrasión o exposición del cobre que pueda haberse producido durante el envío. Si el cable tiene algún defecto, no intente realizar la instalación. Llame al 1-800-388-6141, ext. 216, para contactar con el equipo del Servicio de atención al cliente. Para obtener ayuda de nuestro Servicio de atención al cliente y la respuesta más rápida, envíenos un correo electrónico a CustomerSupport@DSILighting.com.

NOTA: Este producto necesita 1 bombilla de base media (E26) de 100 W como máximo de tipo "A" o bien bombilla LED con balasto propio de base media (E26) de 15 W como máximo (se venden por separado).

HERRAMIENTAS NECESARIAS (NO SE INCLUYEN)

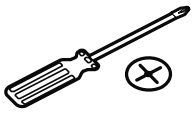
Destornillador de estrella


Escalera


Pelacables


Alicates


Gafas de seguridad


Cinta eléctrica

Aditamentos incluidos

NOTA: Las herramientas no se muestran a escala.

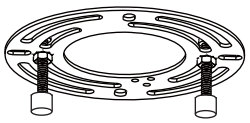
AA

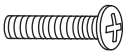
BB


CC

Pieza	Descripción	Cantidad
AA	Ensamble de la barra transversal	1
BB	Tornillo para la caja de salida	2
CC	Conector de cables	3

Antes de la instalación (continuación)

CONTENIDO DEL PAQUETE

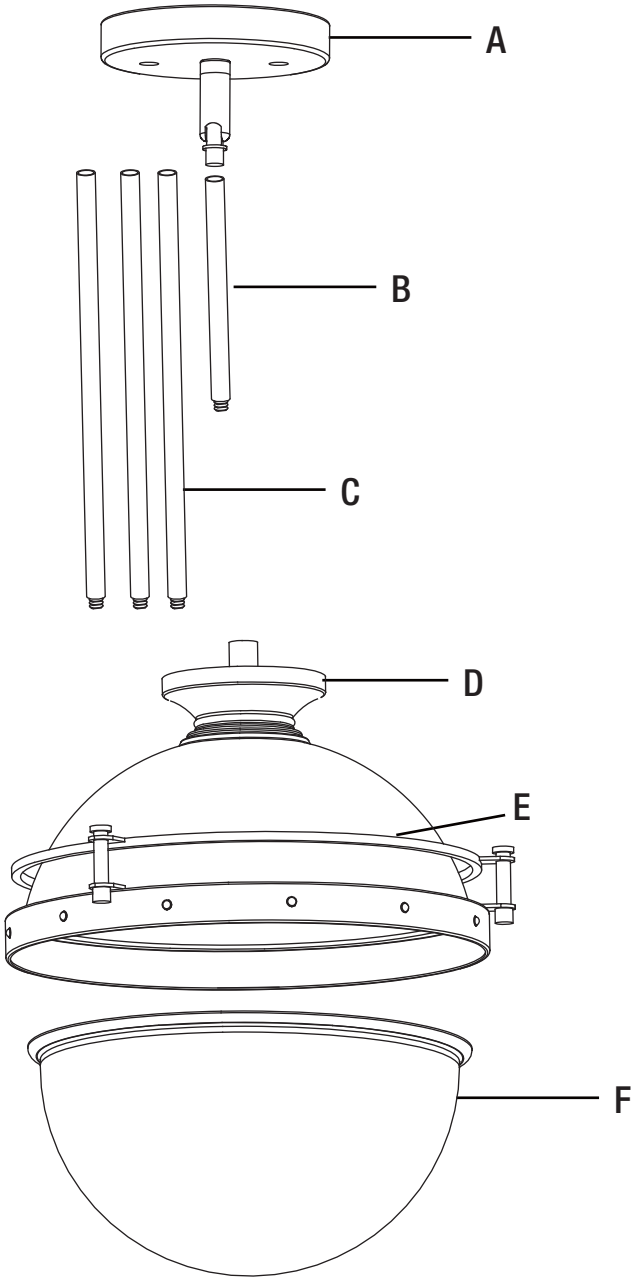

Pieza	Descripción	Cantidad
A	Cubierta para techo	1
B	Varilla de 15.24 cm	1
C	Varilla de 30.48 cm	3
D	Cuerpo de la lámpara	1
E	Soporte para pantalla (preinstalado en el cuerpo de la lámpara)	1
F	Pantalla de cristal	1

Instalación

1 Instalación del Ensamble de la barra transversal

□ Fije la ensamble de la barra transversal(AA) a la caja de salida (no incluida) con los tornillos para la caja de salida (BB). Apriete hasta que esté ajustado.

Nota:Los tornillos de montaje previamente ensamblados a la barra transversal deben sobresalir.

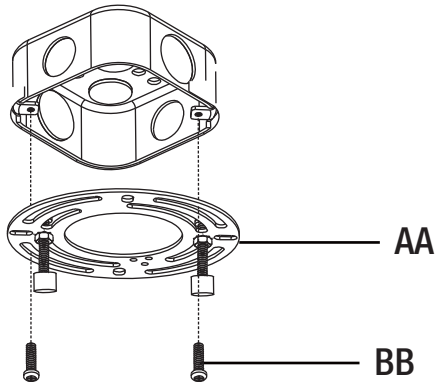

2 Prueba de instalación de la base del techo en el soporte de barras cruzadas

□ Retire las esferas de montaje del ensamble de la barra transversal (AA).

□ Encaje la cubierta para techo (A) al ensamble de la barra transversal (AA) y fíjela con las esferas de montaje.

*Si no lo está, ajuste el largo de los tornillos de montaje sobre el ensamble de la barra transversal desatornillando las tuercas hexagonales previamente ensambladas.

*Luego atornille los tornillos de montaje dentro o fuera de la barra transversal hasta que se alcance el largo deseado.

*Una vez que la cubierta del techo esté asegurada, retire las esferas de montaje y la cubierta de techo y proceda al paso 3.

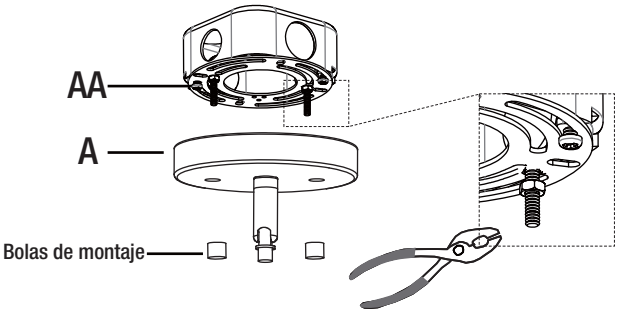

Nota: La cubierta para techo debe estar ajustada contra el techo y las esferas de montaje.

3 Instalación de las varillas y la cubierta para techo

□ Retire el soporte de la pantalla (E) y las bolas de montaje del cuerpo de lámpara (D).

□ Escoja el largo deseado para colgar la lámpara.

□ Ensamble las varillas necesarias utilizando.

□ Pase los conductores de suministro y el conductor de puesta a tierra por el ensamble de las varillas.

□ Coloque el ensamble de las varillas en la lámpara. Apriete a mano hasta que esté ajustado.

□ Enrosque la cubierta para techo (A) en la barra superior. Apriete a mano hasta que quede ajustada.

Consejo:

- Ensamble una varilla a la vez.
- Primero, pase el cable de puesta a tierra a través de la varilla.
- Luego, pase el conductor de suministro a través de la varilla.
- Enrosque la varilla a mano hasta lograr un ajuste ceñido.

Longitud de varilla sugerida para colgar la lámpara encima de una mesa de 76,2 cm:

- Techo de 2,44 m (1) Varilla de 15.24 cm + (1) varillas de 30,48 cm
- Techo de 2,74 m (1) Varilla de 15.24 cm + (2) varillas de 30,48 cm
- Techo de 3,04 m (1) Varilla de 15.24 cm + (3) varillas de 30,48 cm

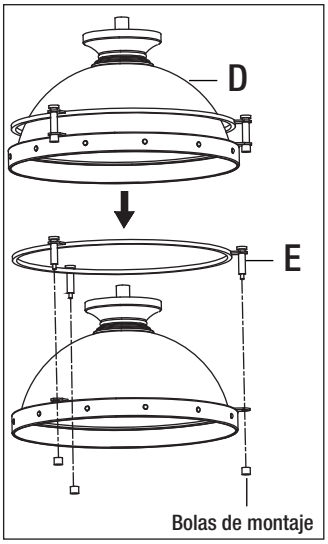

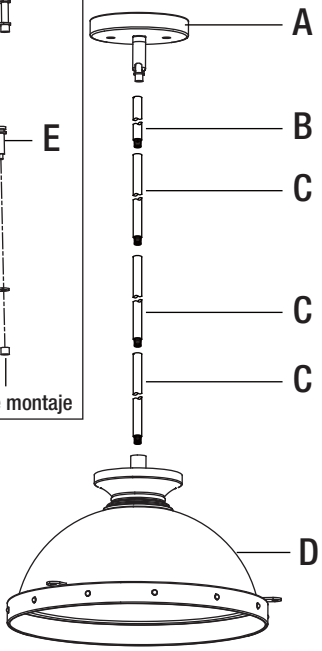

Instalación (continuación)

4 Realización de las conexiones eléctricas

* Utilice los conectores de cables (CC) (incluidos) para conectar los cables.

□ Cable de tierra:

1. Enrolle el cable de tierra de la alimentación alrededor del tornillo de toma a tierra verde en el travesaño (AA), no menos de 5 cm desde el extremo del cable. Apriete el tornillo de toma a tierra.
2. Conecte el cable de tierra de la lámpara con el cable de tierra de la alimentación mediante un conector de cables (CC).

□ Cable de la fuente de alimentación:

1. Conecte el cable de alimentación blanco con el cable de alimentación blanco de la lámpara mediante un conector de cables (CC).
2. Conecte el cable de alimentación negro (o rojo) con el cable de alimentación negro de la lámpara mediante un conector de cables (CC).
3. Envuelva cada una de las conexiones con cinta eléctrica homologada e introduzca con cuidado todos los cables conectados en la caja de distribución.

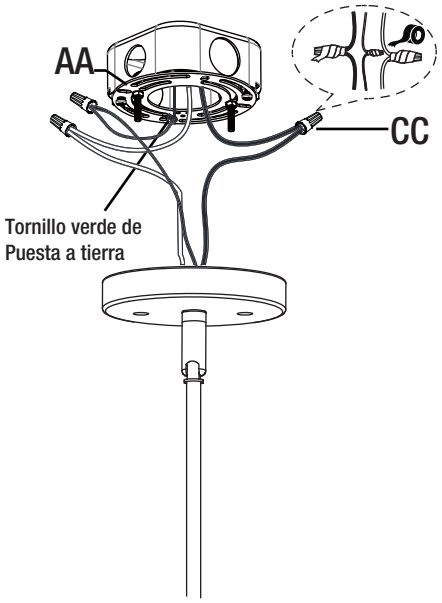

5 Instalación del cuerpo de la lámpara en la caja de salida

□ Fije nuevamente la cubierta del techo (A) del cuerpo de la lámpara al ensamblaje de la barra transversal (AA).

□ Asegure con las esferas de montaje que se retiraron previamente.

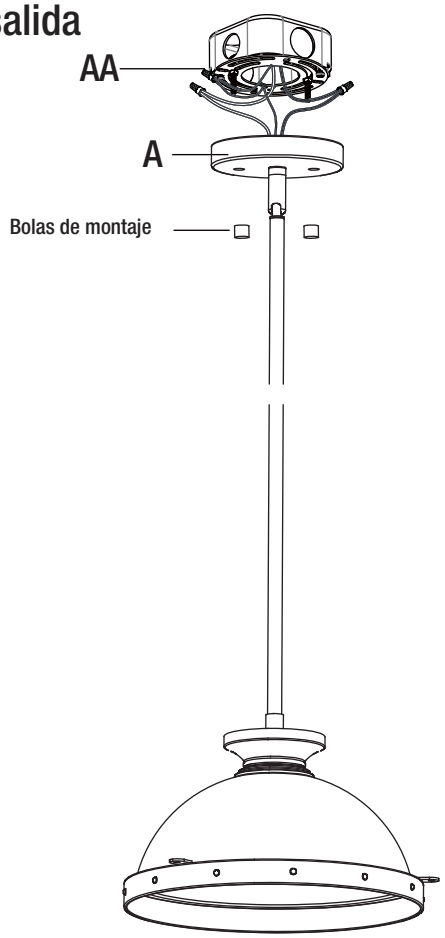

Instalación (continuación)

6 Instalación de la bombilla

□ Instale las bombillas correctas consultando las marcas o las etiquetas en la lámpara para conocer el voltaje máximo.

Nota: Utiliza 1 bombilla de base media (E26) de 100 W como máximo de tipo “A” o bien bombilla LED con balasto propio de base media (E26) de 15 W como máximo (se venden por separado).

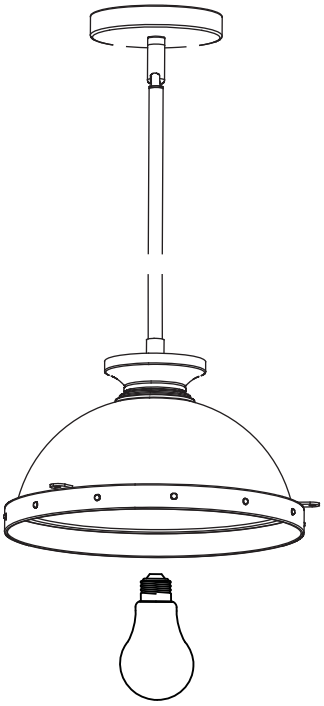

7 Instalación de las pantallas de cristal

Nota: Se necesitan dos personas para realizar este paso.

□ Coloque la pantalla de cristal (F) dentro del soporte de la pantalla (E). Levante el soporte de la pantalla (E) con la pantalla de cristal (F) hacia arriba y confirme que los tornillos de montaje del soporte de la pantalla (E) se alinean con los orificios de montaje del cuerpo de la lámpara (D).

□ Pase los tornillos de montaje del soporte de la pantalla (E) a través de los orificios de montaje del cuerpo de la lámpara (D) y fíjelos con las bolas de montaje previamente retiradas. Apriételos a mano hasta que queden fijos.

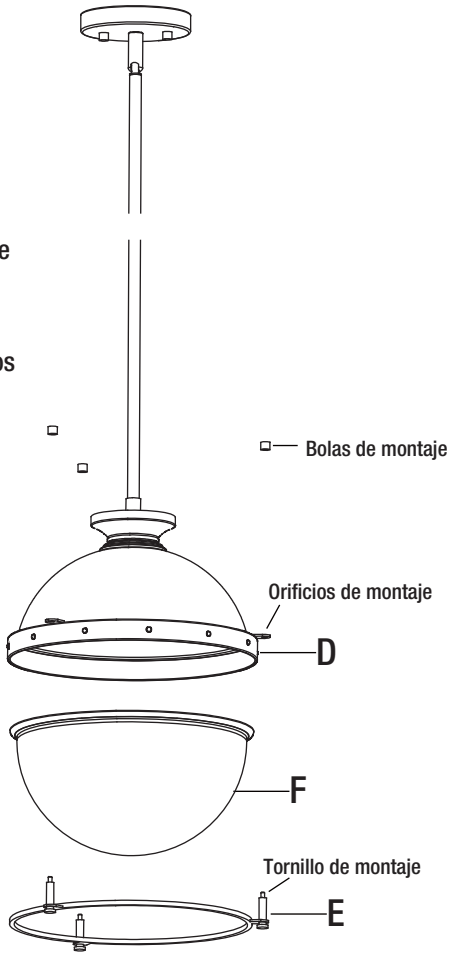

Cuidado y limpieza

- No use limpiadores que contengan agentes químicos, solventes o abrasivos fuertes. Use solo un paño suave y seco para desempolvar o limpiar cuidadosamente el producto.
- Para limpiar la lámpara, desconecte la alimentación apagando el interruptor de circuito o retirando el fusible de la caja de fusibles y use un paño limpio seco o levemente húmedo para la superficie exterior de la lámpara.

Solución de problemas

Problema	Causa posible	Solución
Las luces no se ENCIENDEN	La bombilla está quemada.	Reemplace la bombilla.
	No hay alimentación.	Asegúrese de que el suministro de electricidad esté encendido.
	El interruptor está defectuoso.	Pruebe o reemplace el interruptor.
	La conexión de los cables no es la correcta.	Revise el cableado.
Cuando se enciende la luz, el fusible se quema o el interruptor de circuito se dispara.	Hay conductores cruzados o el conductor de fuerza no tiene puesta a tierra.	Interrumpa el uso de la lámpara. Inspeccione las conexiones de cables. Póngase en contacto con un electricista cualificado o llame al 1-800-388-6141, ext. 216, para contactar con el equipo del Servicio de atención al cliente. Para obtener ayuda de nuestro Servicio de atención al cliente y la respuesta más rápida, envíenos un correo electrónico a CustomerSupport@DSILighting.com.

Piezas de recambio

MODÈLE N° DSHD19555P

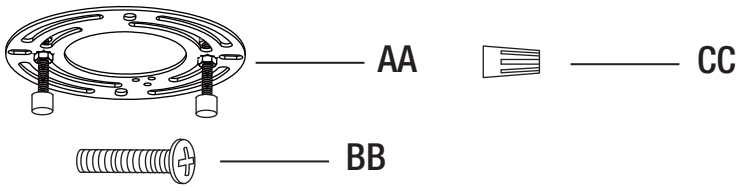

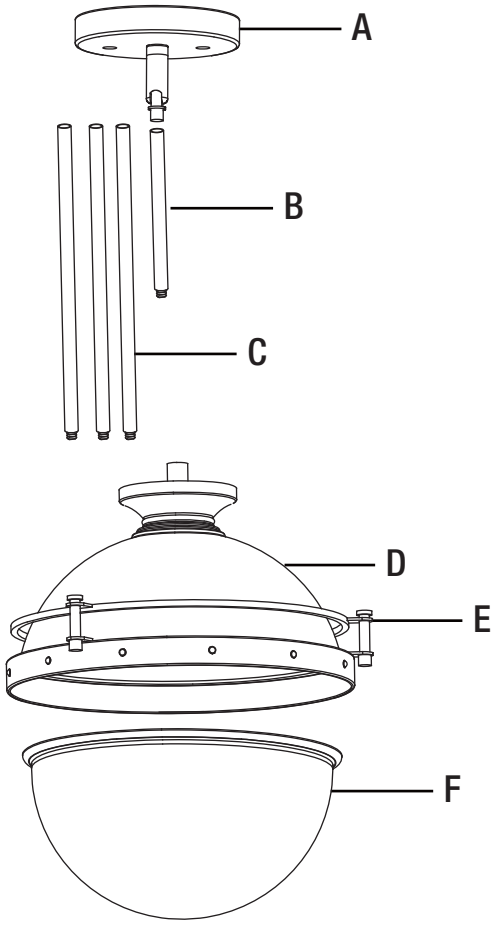

Pieza	Descripción
AA	Ensamble de la barra transversal
BB	Tornillo para la caja de salida
CC	Conector de cables
A	Cubierta para techo
B	Varilla de 15.24 cm
C	Varilla de 30.48 cm
D	Cuerpo de la lámpara
E	Soporte para pantalla (preinstalado en el cuerpo de la lámpara)
F	Pantalla de cristal

Conserve este manual para futuras consultas.

¿Tiene alguna pregunta o algún problema? ¿Le faltan piezas?
Antes de volver a la tienda, llame al Servicio de atención al cliente de
Design Solutions International De lunes a viernes, de 9.30 a 15 h EST

1-800-388-6141 ext. 216

Para obtener ayuda de nuestro Servicio de atención al cliente y la respuesta más rápida,
envíenos un correo electrónico a

CustomerSupport@DSILighting.com

Conserve este manual para futuras consultas.