HOME
DECORATORS
COLLECTION

TJ-TNV3120WH

INSTAL LATION MANUAL
MANUEL D'INSTAL LATION
MANUAL DE INSTAL LACIÓN

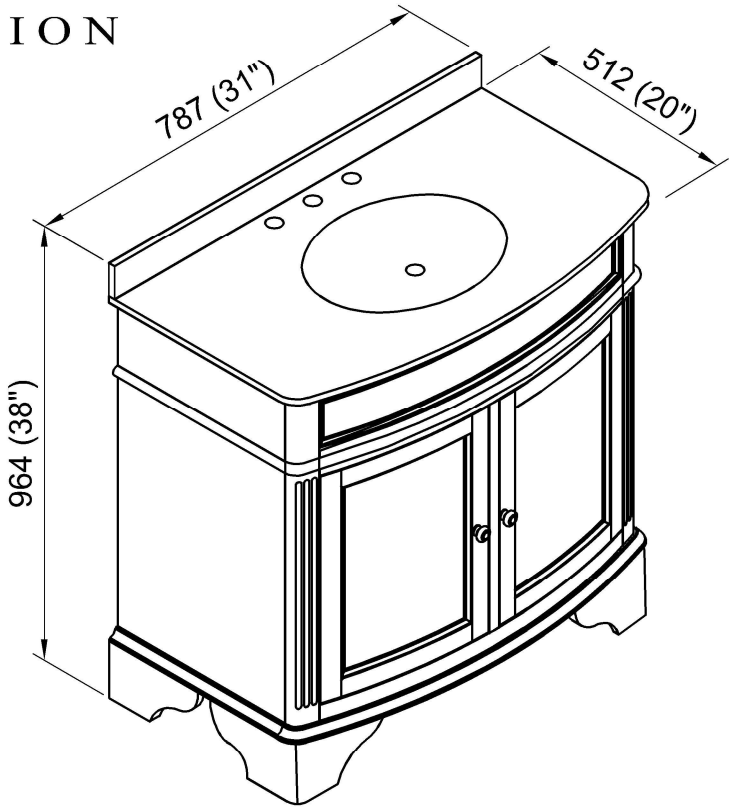

DIMENSIONS
DIMENSIONS
DIMENSIONES

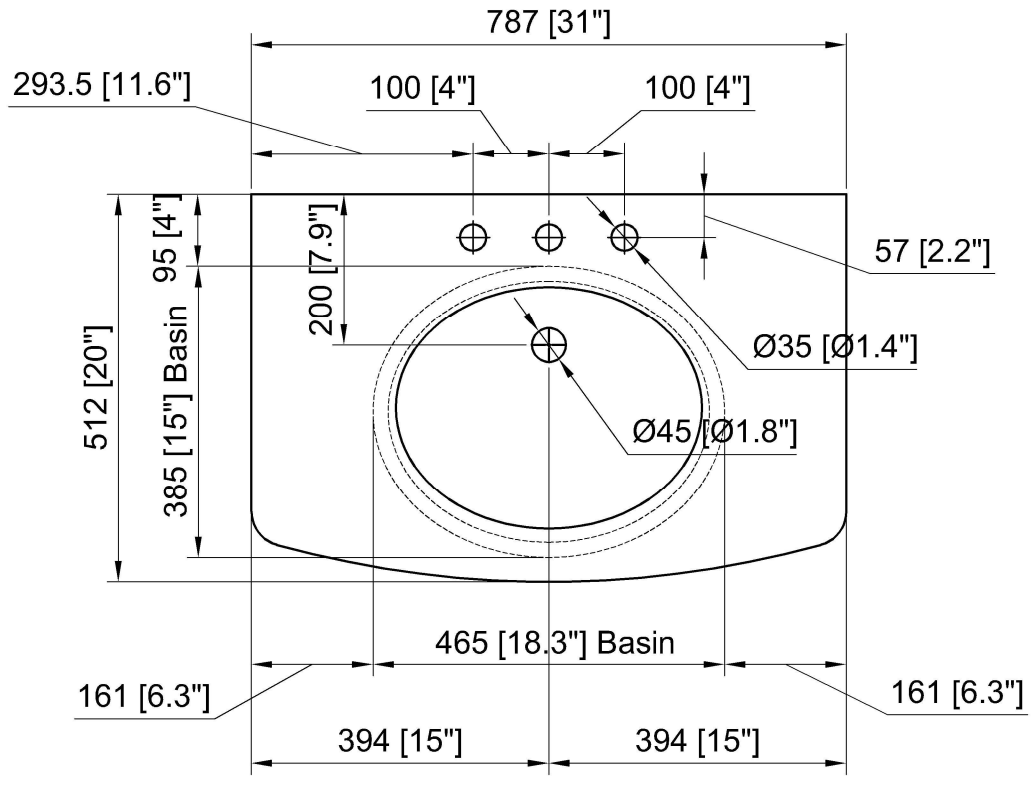

DIMENSIONS
DIMENSIONS
DIMENSIONES

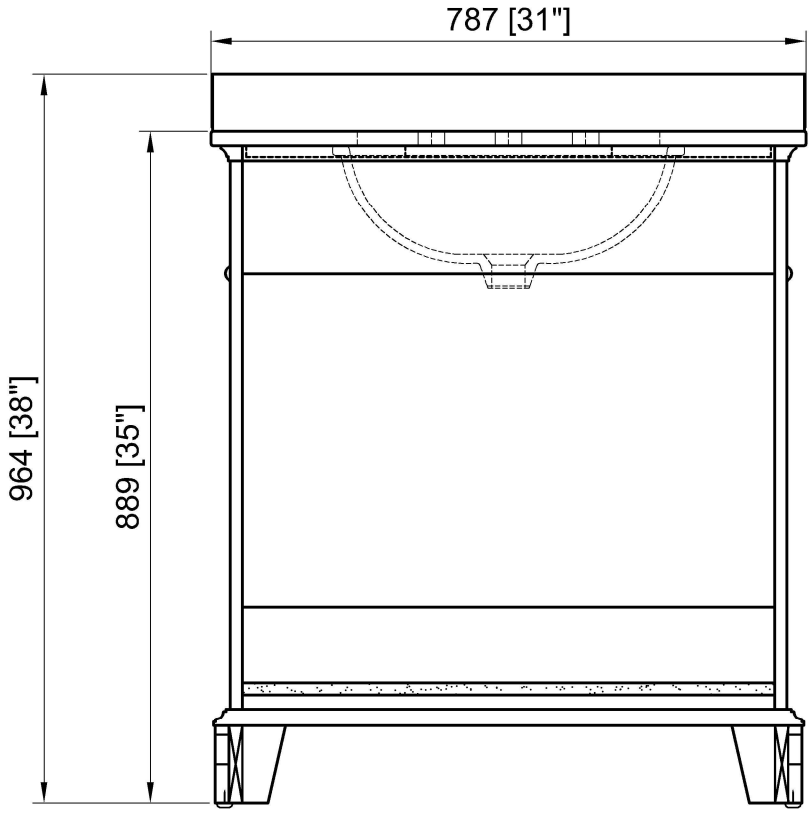

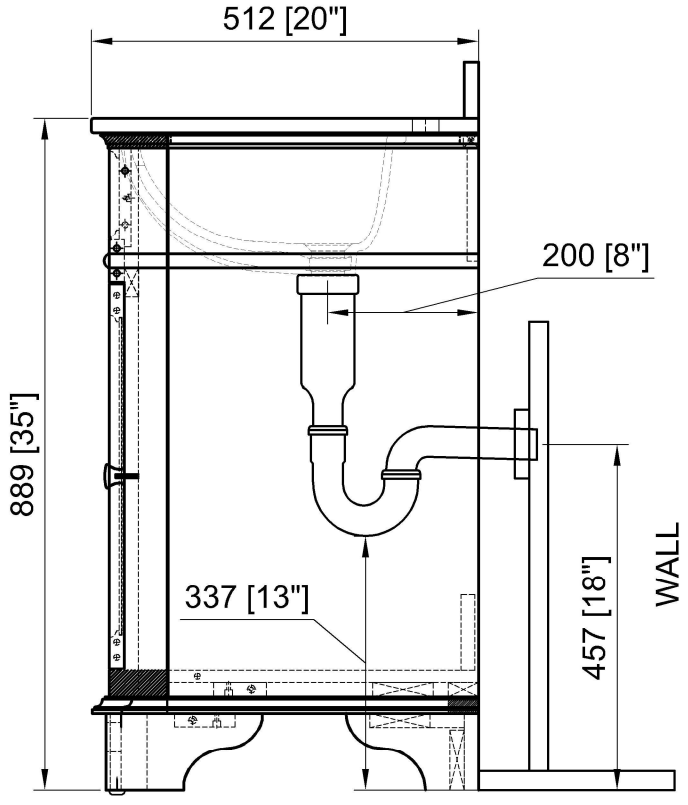

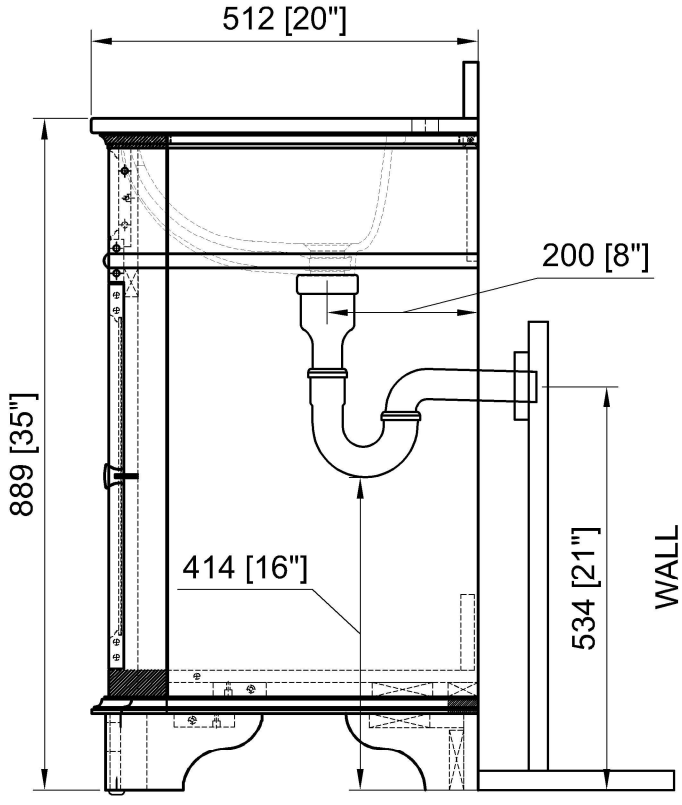

Installation Manual

- Carefully read the instructions before starting the installation.
- This vanity should be installed by an experienced plumber.
- Drain pipe and drain trap are not supplied. Connect to an existing drain pipe.

Manuel d'installation

- Lire attentivement ces instructions avant de débuter l'installation.
- Cette vanité devrait être installée par un plombier professionnel.
- Drain et trappe non fournis. Connecter à un drain existant.

Manual de instalación

- Lea las instrucciones antes de comenzar la instalación.
- Esta vanidad debe ser instalado por un experimentado plomero
- Tubo de desagüe y sifón no se suministran. Conectarse a una tubería de drenaje.