GLACIER BAY®

Item #130 857 / 211 416
Model #2130NNHDM / 2130BKHDM

USE AND CARE GUIDE

POLE CADDY

SCAN FOR BILT® 3D INSTRUCTIONS

POWERED BY BILT INTELLIGENT INSTRUCTIONS®



Questions, problems, missing parts?
Before returning to the store, call Glacier Bay Customer Service
8 a.m. - 7 p.m., EST, Monday - Friday, 9 a.m. - 6 p.m., EST, Saturday

1-855-HD-GLACIER

HOMEDEPOT.COM/GLACIERBAY

THANK YOU

We appreciate the trust and confidence you have placed in Glacier Bay through the purchase of this pole caddy. We strive to continually create quality products designed to enhance your home. Visit us online to see our full line of products available for your home improvement needs. Thank you for choosing Glacier Bay!

Table of Contents

Table of Contents 2
Safety Information 2
Pre-Installation 3
Planning Installation 3
Packaging Content 4
Installation 5
Care & Cleaning 10
Troubleshooting 10

Safety Information

□ Read through this entire manual prior to assembly and installation.

Pre-Installation

PLANNING INSTALLATION

- □ Please identify all parts and hardware pieces before you begin.
- □ When laying out parts, place them on a soft surface to prevent scratching.

TOOLS REQUIRED

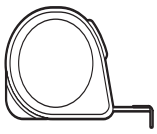

Tape Measure

HARDWARE INCLUDED

NOTE: Hardware shown to actual size.

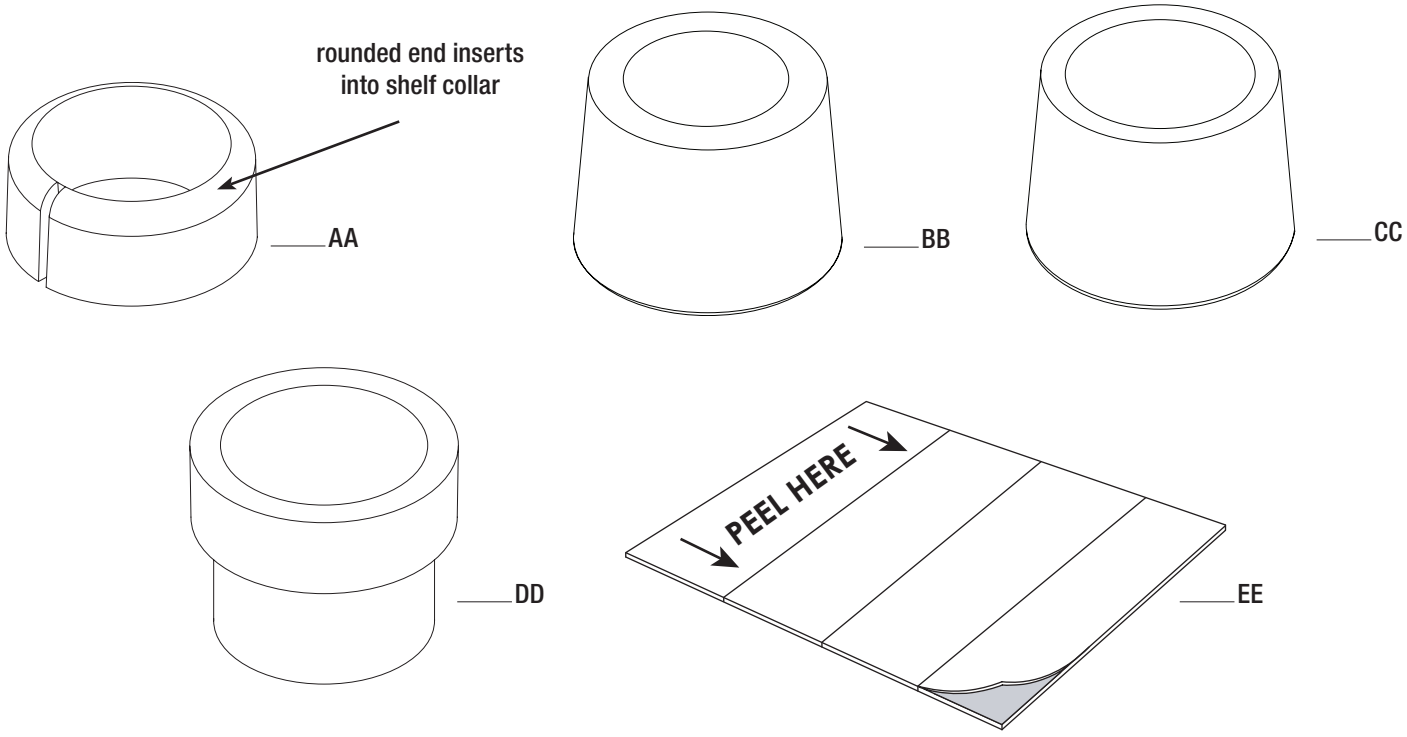

Part	Description	Quantity
AA	Wedge	4
BB	Small end cap	1
CC	Large end cap	1
DD	Transition ring	1
EE	Tape strip	2

Pre-Installation (continued)

PACKAGE CONTENTS

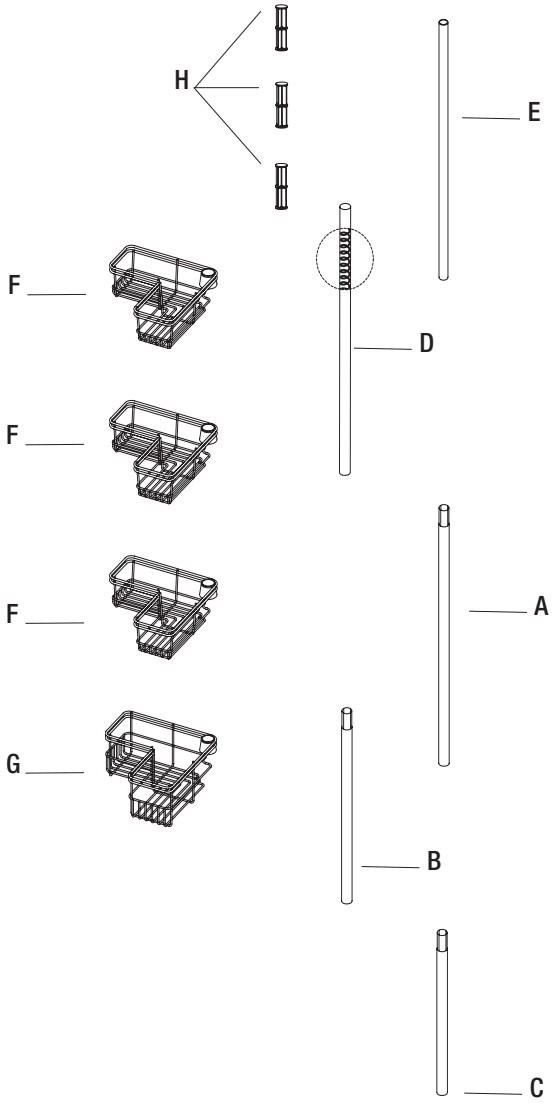

Part	Description	Quantity
A	Long tapered tube	1
B	Medium tapered tube	1
C	Short tapered tube	1
D	Straight tube *(spring packed inside)*	1
E	3/4 in. tube	1
F	Shallow wire shelf	3
G	Deep wire shelf	1
H	Spacer	3

Installation

1

NOTE: No matter the distance, tubes (D) and (E) are ALWAYS used.

- □ Measure the distance between the tub ledge or the shower stall floor to the ceiling to the nearest half inch.
- □ See the below chart to determine which tubes (A), (B) and (C) are needed.

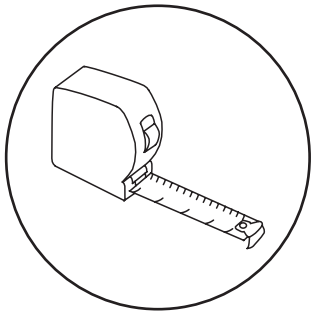

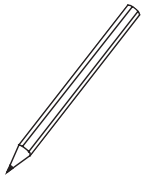

Measurement: _____

Use tubes: **D + E +** _____

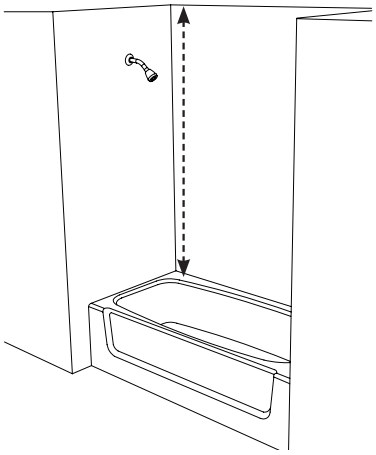

tub ledge

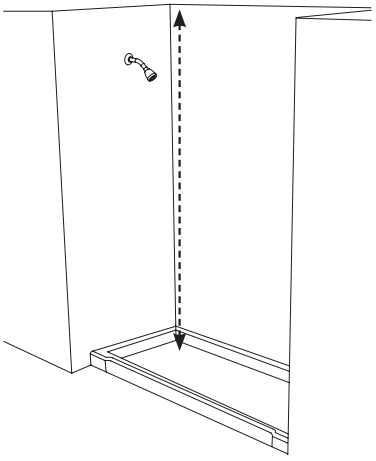

shower stall floor

Measurement	Tubes Used	Spacers (H) Used
60 - 61.5 in.	(B), (D), (E)	3
62 - 64 in.	(A), (D), (E)	2
64.5 - 67 in.	(A), (D), (E)	3
67.5 - 71 in.	(A), (C), (D), (E)	0
71.5 - 73 in.	(A), (C), (D), (E)	1
73.5 - 75 in.	(A), (B), (D), (E)	0
75.5 - 78 in.	(A), (B), (D), (E)	1
78.5 - 81 in.	(A), (B), (D), (E)	2
81.5 - 84.5 in.	(A), (B), (D), (E)	3
85 - 88.5 in.	(A), (B), (C), (D), (E)	0
89 - 91.5 in.	(A), (B), (C), (D), (E)	1
92 - 95 in.	(A), (B), (C), (D), (E)	2
95.5 - 97 in.	(A), (B), (C), (D), (E)	3

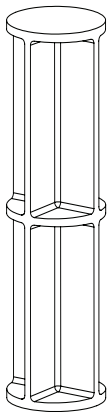

Spacer (H)

Installation (continued)

2

□ Place the small end cap (BB) onto tube (E).



3

NOTE: ASSEMBLY SHOWN FOR 97 IN. OPENING HEIGHT. Use tubes (A), (B), (C) as needed, per your measurement on page 5.

NOTE: Adjust shelves (F) by moving the wedges (AA) up or down.

□ Place a wedge (AA) (rounded end up) on tube (A).

□ Slide the shallow wire shelf (F) down the tube and fit over the wedge (AA).

□ Repeat for the other shallow wire shelf (F).

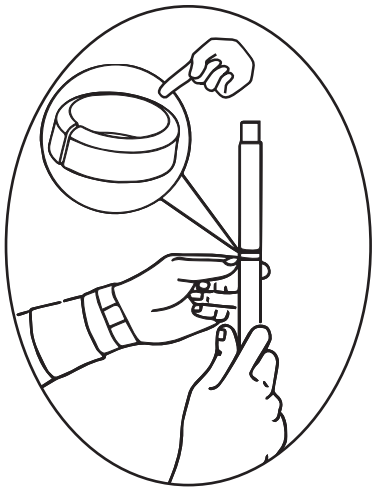

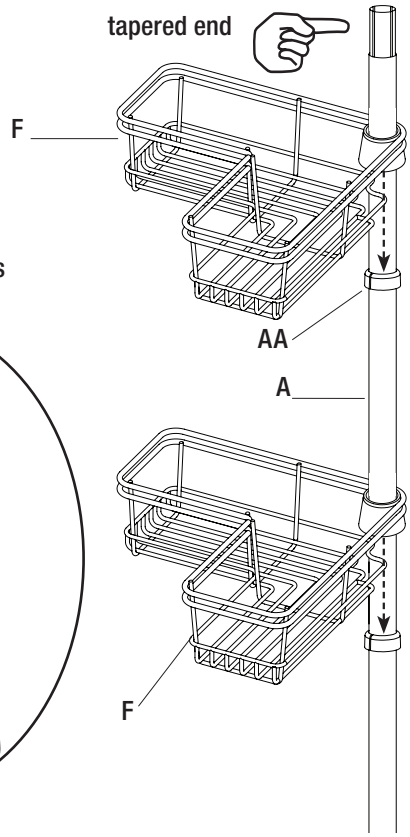

Installation (continued)

4

NOTE: Adjust shelves (F & G) by moving the wedges (AA) up or down.

- □ Repeat step 3 for tube (B) with the shallow wire shelf (F) and the deep wire shelf (G).

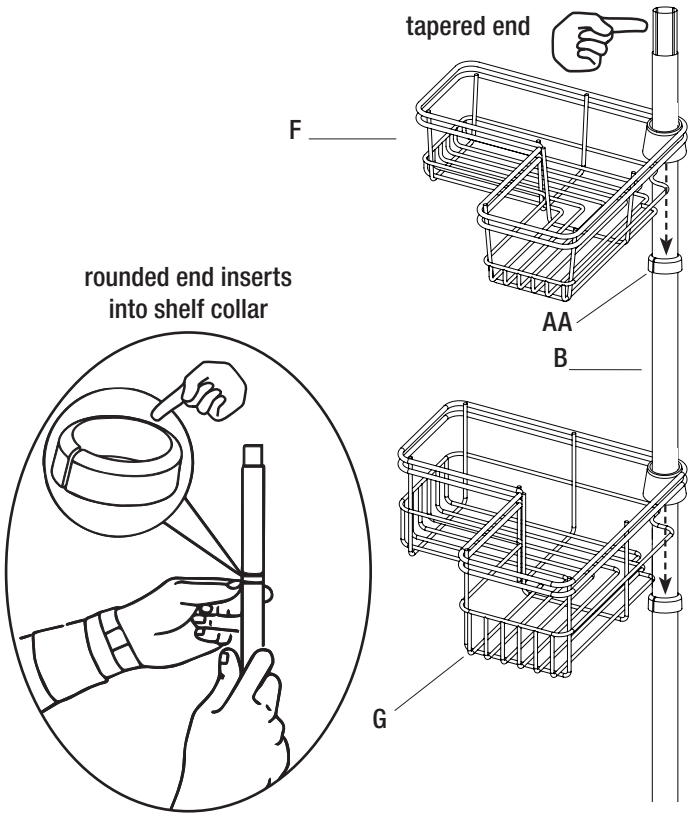

5

- □ Place the untapered end of tube (A) onto the tapered end of tube (B).

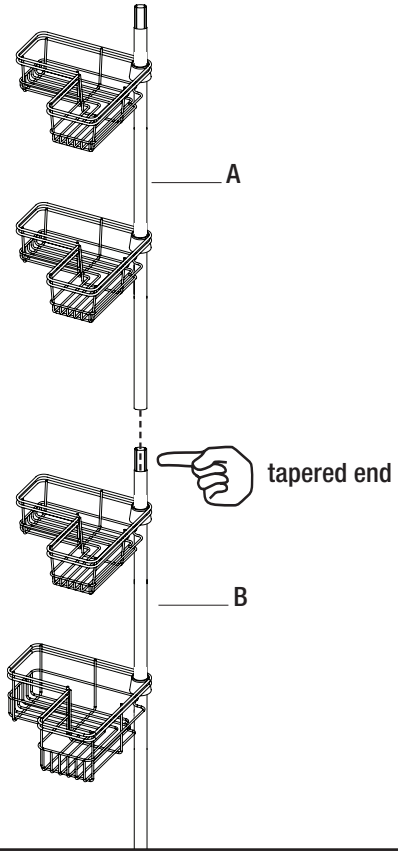

6

- □ Place the untapered end of tube (D) into the tapered end of tube (A).
- □ Insert three spacers (H) into tube (D).

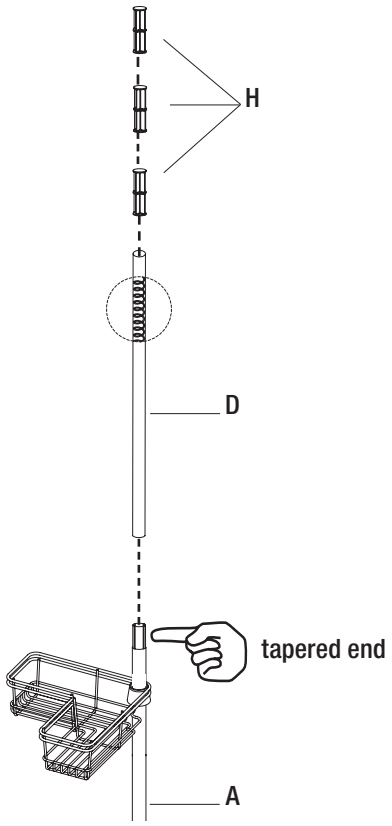

7

NOTE: The transition ring (DD) may need to be re-inserted after tube (E) is inserted into tube (D).

- □ Insert the transition ring (DD) into tube (D).
- □ Slide tube (E) through the transition ring (DD) and into tube (D).

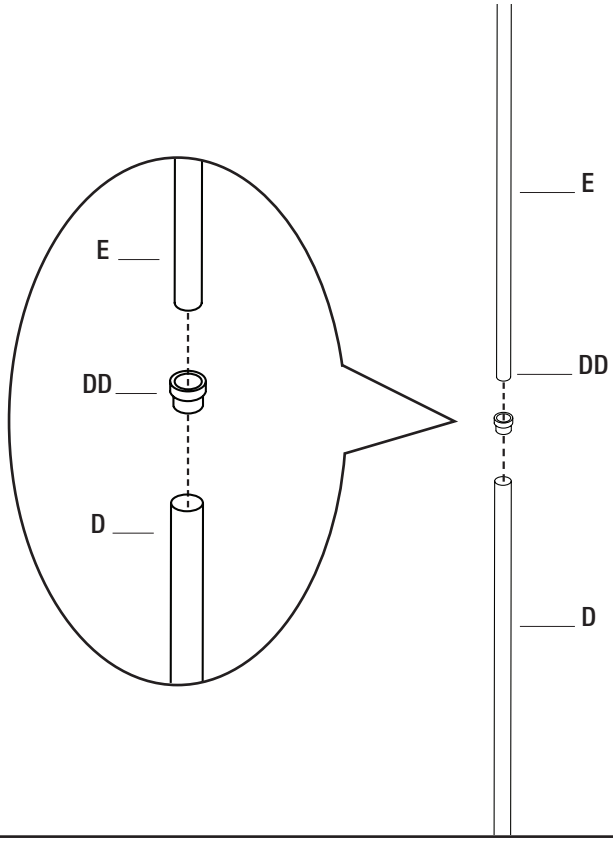

8

- □ Place the untapered end of tube (B) into the tapered end of tube (C).
- □ Place the large end cap (CC) on tube (C).
- □ Place the tape strips (EE) around the seams of the tubes.

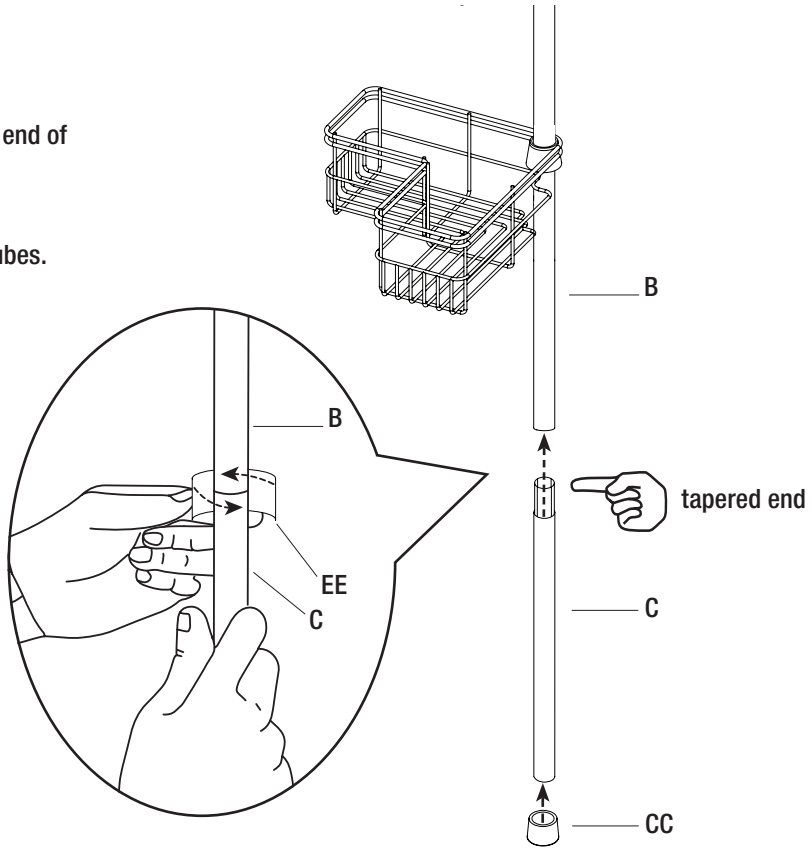

9

WARNING: Make sure you are installing in a clean, dry, and safe environment.

- □ Lift the entire assembly into position over the shower stall.
- □ Compress the top of the unit against the ceiling at the desired location.
- □ Move the bottom end into place on the shower floor so that the unit is in a vertical position.
- □ Adust shelves as needed.

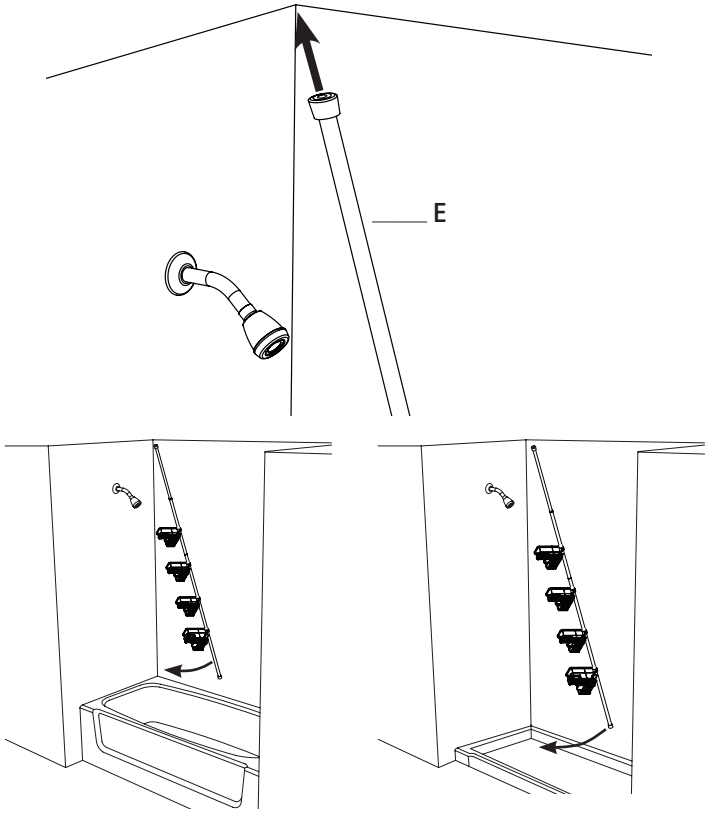

Care and Cleaning

- □ Cleaning with a dry cloth may be sufficient.
- □ For other stains or marks, wipe gently with a damp cloth.
- □ Do not use strong detergents or abrasive cleaners; they may damage the surface of this product.

Troubleshooting

- □ Measure the distance between the tub ledge or the shower stall floor to the ceiling to the nearest half inch.
- □ See chart to determine which tubes (A), (B), (C) are needed.

Measurement	Tubes Used	Spacers (H) Used
60 - 61.5 in.	(B), (D), (E)	3
62 - 64 in.	(A), (D), (E)	2
64.5 - 67 in.	(A), (D), (E)	3
67.5 - 71 in.	(A), (C), (D), (E)	0
71.5 - 73 in.	(A), (C), (D), (E)	1
73.5 - 75 in.	(A), (B), (D), (E)	0
75.5 - 78 in.	(A), (B), (D), (E)	1
78.5 - 81 in.	(A), (B), (D), (E)	2
81.5 - 84.5 in.	(A), (B), (D), (E)	3
85 - 88.5 in.	(A), (B), (C), (D), (E)	0
89 - 91.5 in.	(A), (B), (C), (D), (E)	1
92 - 95 in.	(A), (B), (C), (D), (E)	2
95.5 - 97 in.	(A), (B), (C), (D), (E)	3

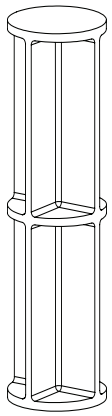

Spacer (H)

GLACIER BAY®

Questions, problems, missing parts?
Before returning to the store, call Glacier Bay Customer Service
8 a.m. - 7 p.m., EST, Monday - Friday, 9 a.m. - 6 p.m., EST, Saturday

1-855-HD-GLACIER

HOMEDEPOT.COM/GLACIERBAY

Retain this manual for future use.

GLACIER BAY®

Ítem #130 857 / 211 416
Modelo #2130NNHDM / 2130BKHDM

GUÍA DE USO Y CUIDADO

ESTANTE ORGANIZADORA PARA REGADERA



¿Tiene preguntas, problemas, le faltan piezas?
Antes de regresar a la tienda, llame al Servicio al Cliente de Glacier Bay, de 8 a.m. - 7 p.m.,
Hora Estándar del Este, de lunes a viernes, de 9 a.m. - 6 p.m., Hora Estándar del Este, sábado

Importador/ Imported by: SERVICIOS HOME DEPOT, S. DE R.L. DE C.V.
Ricardo Margain 605, Santa Engracia, San Pedro Garza García, Nuevo León, México, C.P. 66267 Tel./Phone 01 800 004 6633

1-855-HD-GLACIER

HOMEDEPOT.COM/GLACIERBAY

¡GRACIAS!

Agradecemos la confianza que ha depositado en Glacier Bay a través de la adquisición de esta barra organizadora. Nos esforzamos constantemente en crear productos de calidad diseñados para embellecer su hogar. Visítenos en línea y vea nuestra línea completa de productos para realizar mejoras en su hogar. ¡Gracias por elegir Glacier Bay!

Tabla de contenido

Índice **13**
Información de seguridad **13**
Pre-instalación **14**
Planificación de la instalación 14
Contenido del paquete 15
Instalación **16**
Cuidado y limpieza **21**
Solución de problemas **21**

Información de seguridad

□ Lea todo el manual antes del ensamblaje y la instalación.

Pre-instalación

PLANIFICACIÓN DE LA INSTALACIÓN

- □ Identifique todas las piezas y las piezas de tornillería antes de comenzar.
- □ Al esparcir las partes, colóquelas sobre una superficie suave para evitar que se rayen.

HERRAMIENTAS NECESARIAS

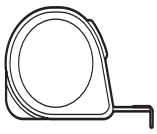

Cinta métrica

ELEMENTOS INCLUIDOS

NOTA: La tornillería se ilustra en su tamaño real.

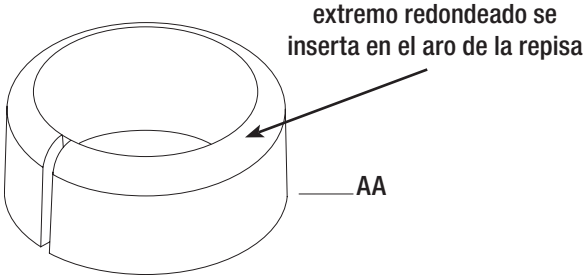

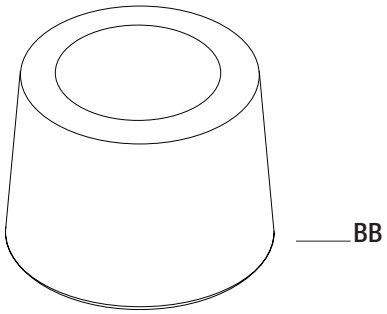

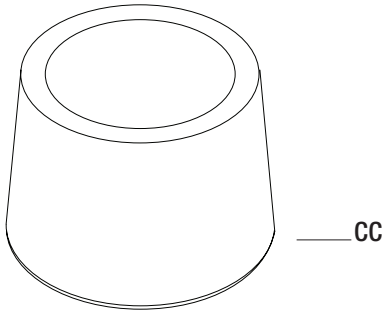

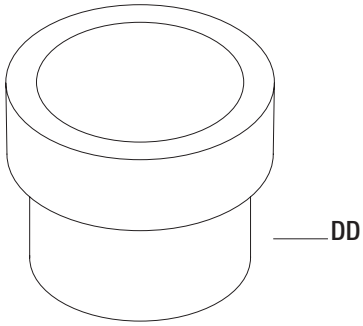

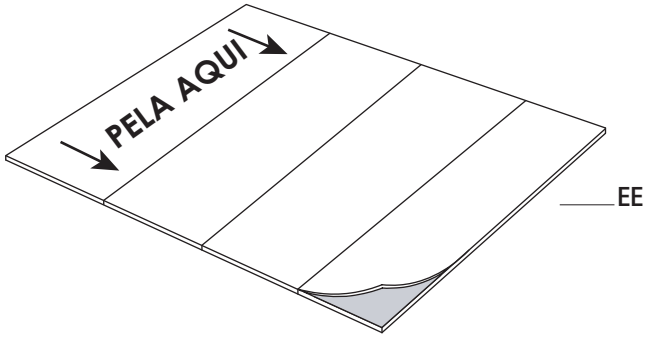

Pieza	Descripción	Cantidad
AA	Cuña	4
BB	Cubierta terminal pequeña	1
CC	Cubierta terminal grande	1
DD	Aro de transición	1
EE	Tiras de cinta	2

Pre-instalación (continuación)

CONTENIDO DEL PAQUETE

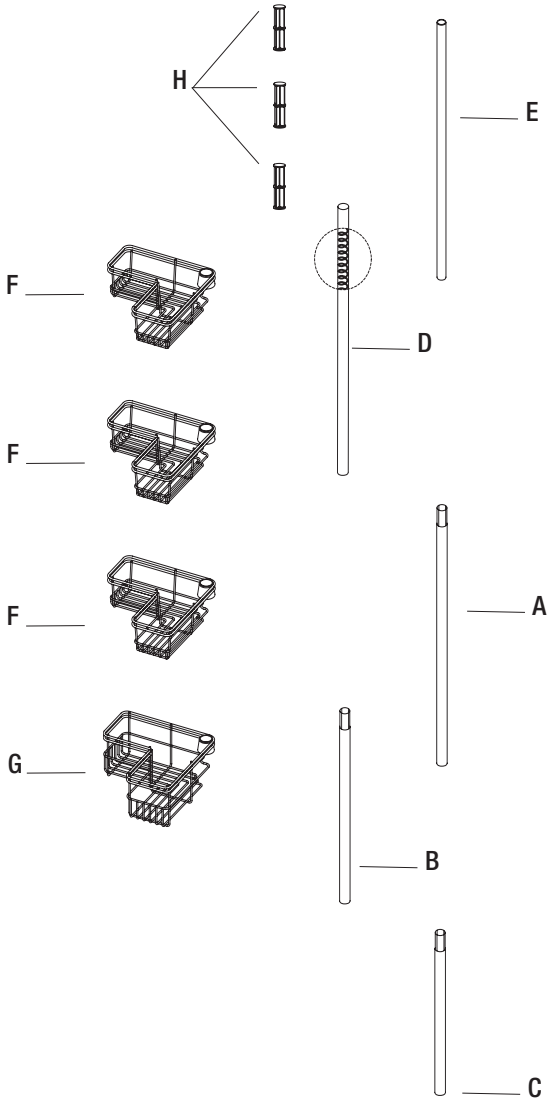

Pieza	Descripción	Cantidad
A	Tubo largo ahusado	1
B	Tubo mediano ahusado	1
C	Tubo corto ahusado	1
D	Tubo recto *(con resorte embutido en su interior)*	1
E	Tubo de 1.9 cm	1
F	Repisa metálica poco profunda	3
G	Repisa metálica profunda	1
H	Espaciador	3

Instalación

1 Medición de la distancia al cielorraso

NOTA: Cualquiera sea la distancia, SIEMPRE se usan los tubos (D) y (E).

- □ Mida la distancia entre el reborde de la bañera o el piso del cubículo de la ducha hasta el cielorraso redondeando a la media pulgada más cercana.
- □ Vea la siguiente tabla para determinar cuáles tubos (A), (B) y (C) son necesarios.

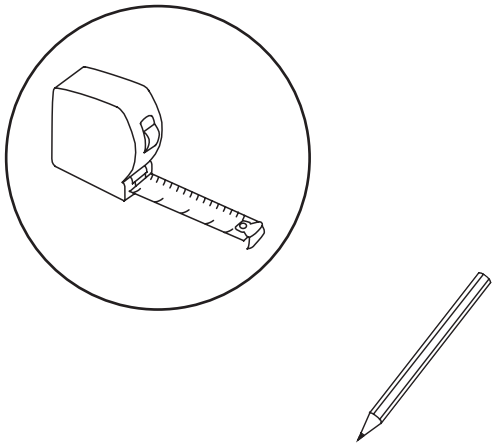

Measurement: _____

Use tubes: **D + E +** _____

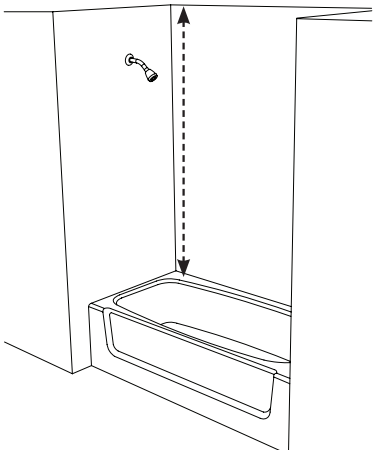

reborde de la bañera

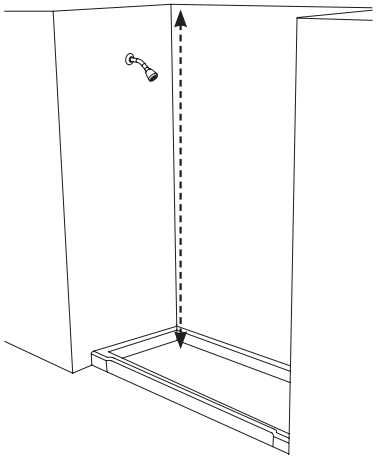

piso del cubículo de la ducha

Medición	Tubos necesarios	Espaciadores (H) necesarios
152,5 - 156 cm	(B)	3
157,5 - 162,5 cm	(A)	2
164 - 170 cm	(A)	3
171,5 - 180 cm	(A) y (C)	0
181,5 - 185,5 cm	(A) y (C)	1
181,5 - 185,5 cm	(A) y (B)	0
187 - 190,5 cm	(A) y (B)	1
192 - 198 cm	(A) y (B)	2
199 - 206 cm	(A) y (B)	3
216 - 225 cm	(A), (B) y (C)	0
226 - 232,5 cm	(A), (B) y (C)	1
234 - 241,5 cm	(A), (B) y (C)	2
242,5 - 246,5 cm	(A), (B) y (C)	3

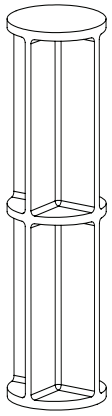

Espaciador (H) mostrado debajo

Installation (continued)

2

- □ Coloque la cubierta terminal pequeña (BB) sobre el tubo (E).



3

NOTA: ENSAMBLE MOSTRADO PARA INSTALACIÓN EN ALTURA DE APERTURA DE 97 PULGADAS. Utilice los tubos segun sean necesarios a su medida en la página 16.

NOTA: Las repisas (F) se pueden regular desplazando las cuñas (AA) hacia arriba o hacia abajo.

- □ Coloque una cuña (AA) (redondeado hacia arriba) sobre el tubo largo ahusado (A).
- □ Deslice otra repisa metálica poco profunda (F) por el tubo y cálcela sobre la cuña (AA).
- □ Repita para la repisa metálica poco profunda (F).

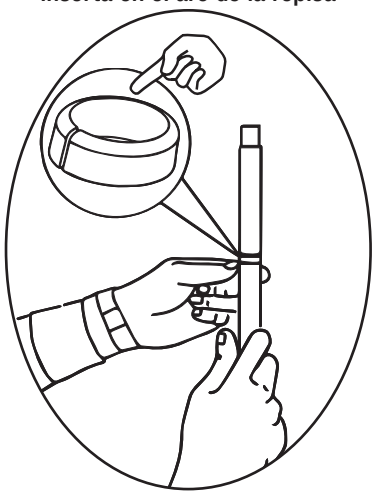

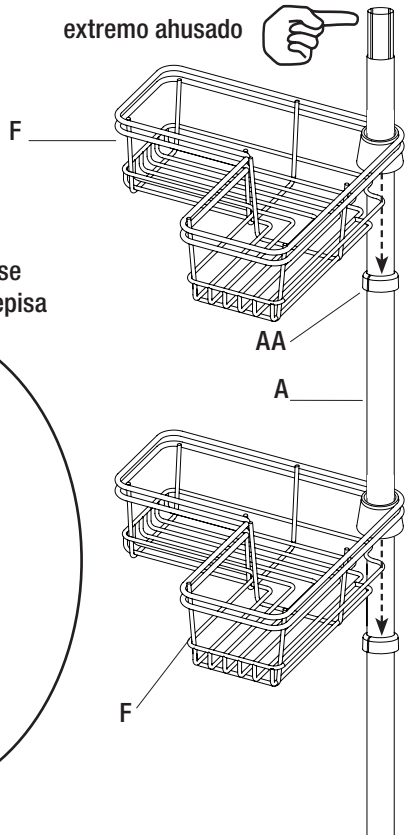

4

NOTE: Las repisas (F) se pueden regular desplazando las cuñas (AA) hacia arriba o hacia abajo.

□ Repita el paso 3 para el tubo (B) con el estante de alambre poco profundo (F) y el estante de alambre profundo (G).

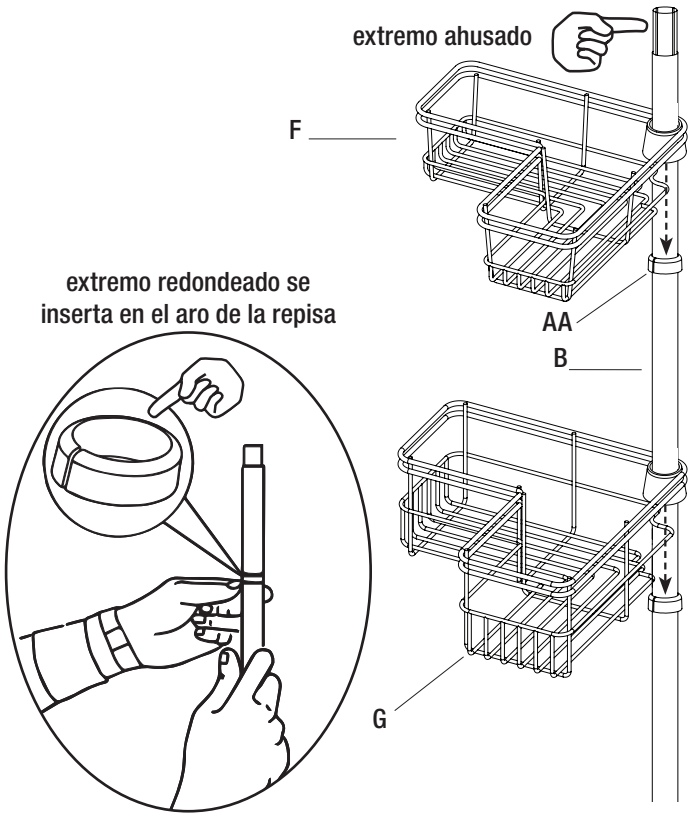

5

□ Coloque el extremo no ahusado del tubo (A) sobre el extremo ahusado del tubo (B).

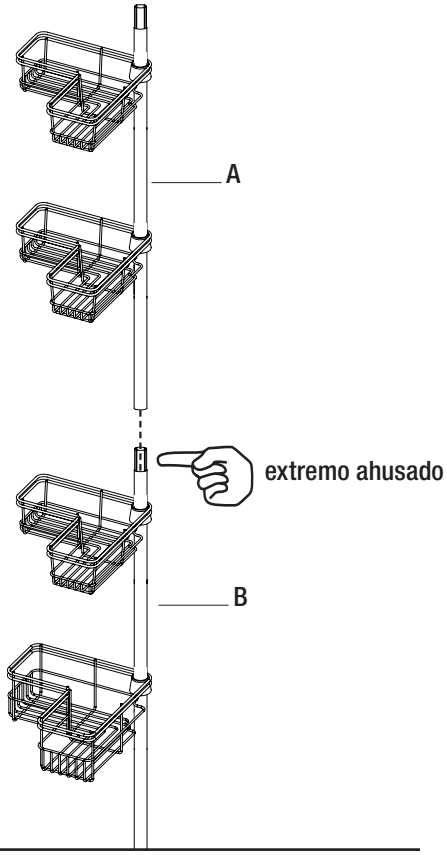

Installation (continued)

6

- □ Coloque el extremo no ahusado del tubo (D) sobre el extremo ahusado del tubo (A).
- □ Inserte tres espaciadores (H) dentro del tubo recto (D).

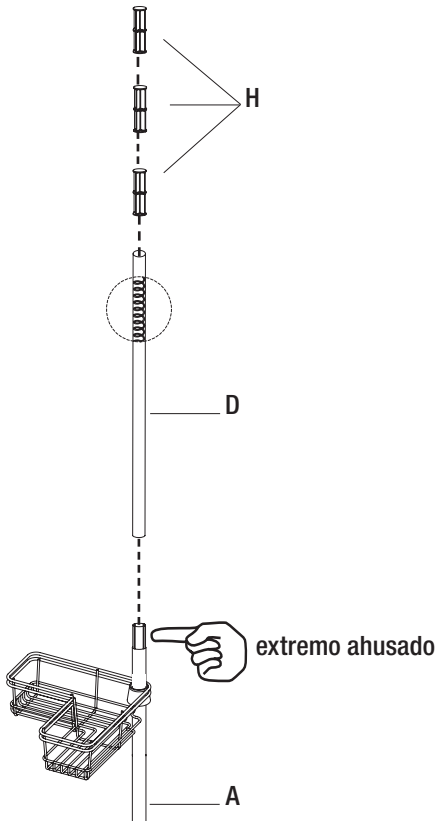

7

NOTE: Es posible que sea necesario reinsertar el aro de transición (DD) después de insertar el tubo (E) en el tubo (D).

- □ Inserte el aro de transición (DD) dentro del tubo recto (D).
- □ Deslice el tubo (E) a través del aro de transición (DD) y dentro del tubo (D).

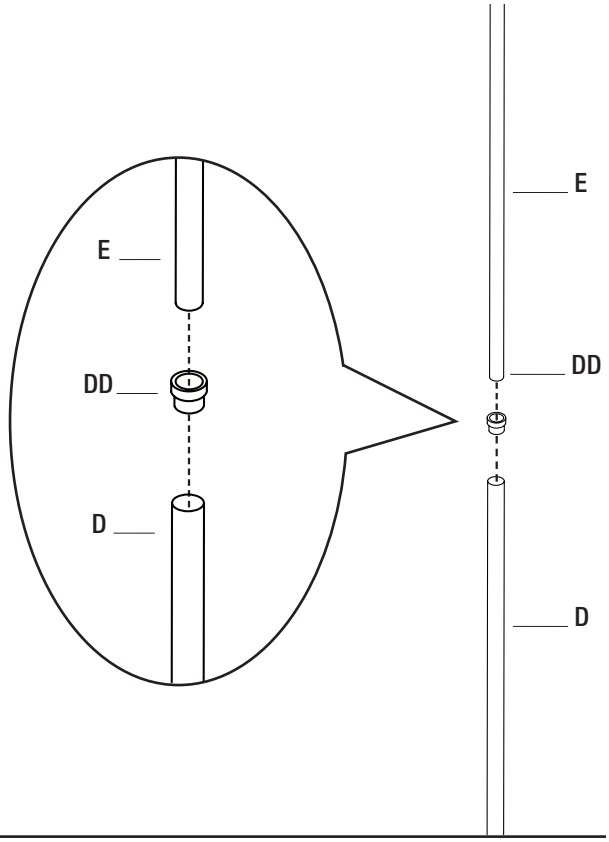

8

- □ Coloque el extremo no cónico del tubo (B) en el extremo cónico del tubo (C).
- □ Coloque la cubierta terminal grande (CC) sobre el tubo corto ahusado (C).
- □ Coloque las tiras de cinta (EE) alrededor de las uniones de los tubos.

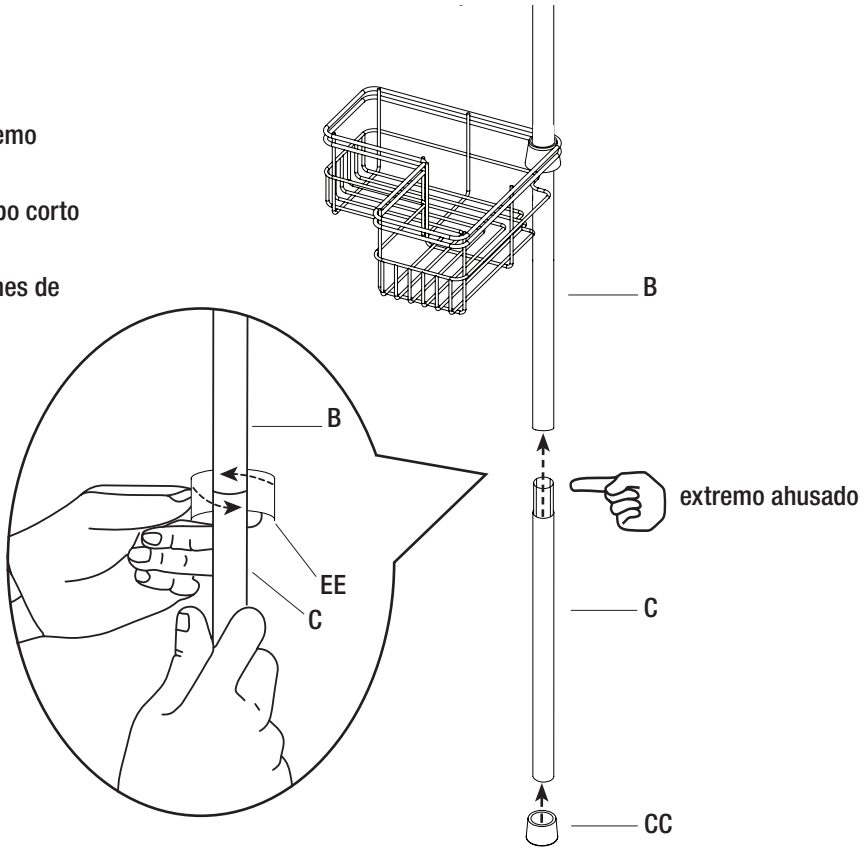

9

ADVERTENCIA: Asegúrese de que está haciendo una instalación en un entorno limpio, seco y seguro.

- □ Levante el ensamble completo en la posición por sobre el cubículo de la ducha.
- □ Comprima la parte superior de la unidad contra el cielorraso en el lugar deseado.
- □ Desplace el extremo inferior a su lugar en el piso de la ducha de manera que la unidad esté en posición vertical.
- □ Ajuste los estant estant es según sea neresario.

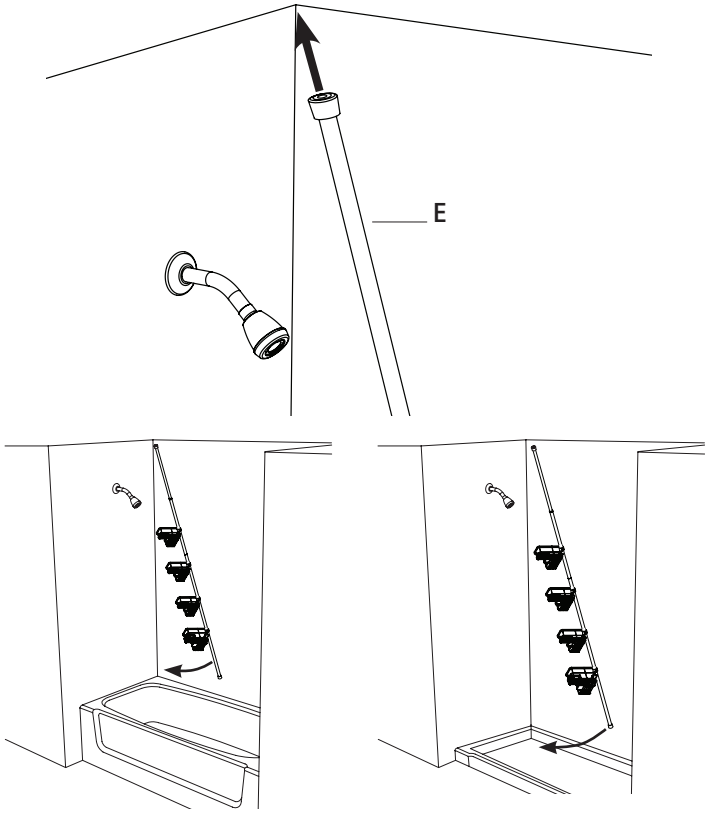

Cuidado y limpieza

- □ Limpiar con un paño seco puede ser suficiente.
- □ Para otras manchas o marcas, limpie suavemente con un paño humedecido.
- □ No use detergentes fuertes o limpiadores abrasivos; pueden dañar la superficie de este producto.

Solución de problemas

- □ Mida la distancia entre el reborde de la bañera o el piso del cubículo de la ducha hasta el cielorraso redondeando a la media pulgada más cercana.
- □ Vea la tabla para determinar cuáles tubos (A), (B) y (C) son necesarios.

Medición	Tubos necesarios	Espaciadores (H) necesarios
152,5 - 156 cm	(B)	3
157,5 - 162,5 cm	(A)	2
164 - 170 cm	(A)	3
171,5 - 180 cm	(A) y (C)	0
181,5 - 185,5 cm	(A) y (C)	1
181,5 - 185,5 cm	(A) y (B)	0
187 - 190,5 cm	(A) y (B)	1
192 - 198 cm	(A) y (B)	2
199 - 206 cm	(A) y (B)	3
216 - 225 cm	(A), (B) y (C)	0
226 - 232,5 cm	(A), (B) y (C)	1
234 - 241,5 cm	(A), (B) y (C)	2
242,5 - 246,5 cm	(A), (B) y (C)	3

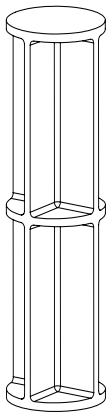

Espaciador (H) mostrado debajo



¿Tiene preguntas, problemas, le faltan piezas?
Antes de regresar a la tienda, llame al Servicio al Cliente de Glacier Bay
8 a.m. - 7 p.m., Hora Estándar del Este, de lunes a viernes, de 9 a.m. - 6 p.m., Hora Estándar del Este, sábado

1-855-HD-GLACIER

HOMEDEPOT.COM/GLACIERBAY

Conserve este manual para consultar en el futuro.