If you have questions or comments, contact us.

1-888-431-6871 • dewalt.com

INSTRUCTION MANUAL

Inverter DXGNI 2500

⚠ WARNING **To reduce the risk of injury, read and follow these instructions before operating product.**

⚠ CALIFORNIA WARNING

Can expose you to benzene, a carcinogen
and reproductive toxicant
www.P65Warnings.ca.gov.

(000759a)

Table of Contents

Table of Contents 1

Safety 2

Safety Guidelines and Definitions 2
Safety Rules 2
Accessories 4
Service Information 4
Repairs 4
Free Warning Label Replacement 4

Assembly 6

Unpacking 6
Emissions Information 6

Operation 7

Know the Generator 7
Connection Plugs 8
OFF/RUN/CHOKE Dial 8
USB Port 8
Eco Mode 8
Generator Status Lights 8
Circuit Breakers 8
CO PROTECT 9
How to Use the Generator 10
Know Generator Limits 10
Wattage Reference Guide 11
Transporting/Tipping of the Unit 11
Before Starting Engine 11
Starting Pull Start Engines 13
Generator Shut Down 13
Restarting Hot Engines 13
Charging a 12 VDC Battery 13
Parallel Operation 14

Maintenance 15

Maintenance Recommendations 15
Maintenance Schedule 15
Product Specifications 15
Preventive Maintenance 15
Engine Maintenance 16
Change Engine Oil 17
Valve Clearance 18
Storage 18
Troubleshooting 20
Wiring Diagram 22
Notes 24

Safety

Safety Guidelines and Definitions

⚠DANGER

Using a generator indoors CAN KILL YOU IN MINUTES.

Generator exhaust contains carbon monoxide. This is a poison you cannot see or smell.

NEVER use inside a home or garage, EVEN IF doors and windows are open.

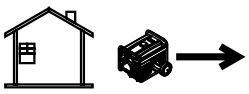

Only use OUTSIDE and far away from windows, doors, and vents.

000657

This instruction manual contains information important for you to know and understand so that your generator may properly, safely, and effectively be applied and operated. All operators, users and subsequent owners of this generator must read and understand all instructions before operating the generator. SAVE THESE INSTRUCTIONS FOR FUTURE REFERENCE.

To help you recognize information important to protecting YOUR SAFETY and PREVENTING EQUIPMENT PROBLEMS, we use the symbols below.

⚠ DANGER Indicates an imminently hazardous situation which, if not avoided, will result in death or serious injury.

⚠ WARNING Indicates a potentially hazardous situation which, if not avoided, could result in death or serious injury.

⚠ CAUTION Indicates a potentially hazardous situation which, if not avoided, may result in minor or moderate injury.

NOTICE: Indicates a practice not related to personal injury which, if not avoided, may result in property damage.

Safety Rules

SPARK ARRESTING MUFFLER
Certain States and Jurisdictions require that engine driven equipment be fitted with spark arresting mufflers. Depending on the generator model, spark-arresting mufflers may or may not be fitted. If spark-arresting mufflers are required for your location and the generator muffler is not spark arresting, contact your local dealer for instructions for a retrofit.

SPARK ARRESTOR
If the product will be used around flammable materials, such as agricultural crops, forests, brush, grass, or other similar items, then an approved spark arrester should be installed and is legally required in the State of California. The California statutes requiring a spark arrester are Sections 13005(b), 4442 and 4443. Spark Arresters are also required on some U.S. Forest Service land and may also be legally required under other statutes and ordinances. An approved spark arrester is provided and is also available from an Authorized DEWALT Service Center, or call 1-888-431-6871.

EXHAUST EMISSION CONTROL SYSTEM
The exhaust emission control system for this generator complies with the standards set forth by the California Air Resources Board (CARB) and the Environmental Protection Agency (EPA). The respective engine manufacturers administer warranties for the exhaust emission system. Refer to the engine documentation for warranty information.

RISK OF ASPHYXIATION

⚠ DANGER DO NOT OPERATE THIS GENERATOR WITHIN AN ENCLOSED AREA. THE EXHAUST GASES OF THIS GENERATOR EMIT “DEADLY” CARBON MONOXIDE. EXPOSURE TO CARBON MONOXIDE CAN CAUSE CARBON MONOXIDE POISONING, HEADACHES, NAUSEA, SEVERE SICKNESS OR DEATH.

⚠ DANGER IF YOU START TO FEEL SICK, DIZZY, OR WEAK AFTER THE GENERATOR HAS BEEN RUNNING, MOVE TO FRESH AIR IMMEDIATELY. SEE A DOCTOR, AS YOU COULD HAVE CARBON MONOXIDE POISONING.

⚠ DANGER NEVER RUN A GENERATOR INDOORS OR IN A PARTLY ENCLOSED AREA SUCH AS A GARAGE.

⚠ DANGER ONLY USE OUTDOORS AND FAR AWAY FROM WINDOWS, DOORS, VENTS, CRAWL SPACES AND IN AN AREA WHERE ADEQUATE VENTILATION IS AVAILABLE AND WILL NOT ACCUMULATE DEADLY EXHAUST GAS.

⚠ DANGER USING A FAN OR OPENING A DOOR WILL NOT PROVIDE SUFFICIENT VENTILATION.

⚠ DANGER POINT MUFFLER EXHAUST AWAY FROM PEOPLE AND OCCUPIED BUILDINGS.

RISK OF ELECTROCUTION OR SHOCK

⚠ DANGER THIS GENERATOR SET PRODUCES ELECTRICAL CURRENT. THEREFORE, SAFETY GUIDELINES MUST BE FOLLOWED. IMPROPER USE OF THIS GENERATOR CAN RESULT IN ELECTROCUTION, INJURY OR DEATH. DO NOT OPERATE, SERVICE OR REPAIR THIS GENERATOR UNLESS FULLY QUALIFIED TO DO SO.

⚠ DANGER THIS GENERATOR SET IS DESIGNED TO BE OPERATED IN DRY CONDITIONS AND FOR OUTDOOR AREAS ONLY. NEVER OPERATE THIS GENERATOR INDOORS. NEVER OPERATE THIS GENERATOR IN RAIN, SNOW, SLEET OR GENERALLY WET CONDITIONS. DAMAGE TO THE GENERATOR, BODILY INJURY, OR DEATH COULD RESULT FROM ELECTROCUTION.

⚠ DANGER IF THIS GENERATOR IS CONNECTED TO A BUILDING, HOME, BUSINESS, OR ANY OTHER ELECTRICAL CIRCUIT NORMALLY FED BY UTILITY POWER, STEPS MUST BE TAKEN TO ENSURE THE GENERATOR OUTPUT AND THE UTILITY POWER ARE POSITIVELY ISOLATED. THIS IS TYPICALLY ACCOMPLISHED THROUGH THE USE OF A PROPERLY INSTALLED TRANSFER SWITCH. FAILURE TO ISOLATE THE UTILITY AND GENERATOR ELECTRICAL SYSTEMS WILL RESULT IN GENERATOR DAMAGE AND COULD RESULT IN INJURY OR DEATH TO UTILITY WORKERS DUE TO THE BACKFEED OF ELECTRICITY.

⚠ DANGER TO AVOID BACKFEEDING INTO UTILITY SYSTEMS, ISOLATION OF THE RESIDENCE ELECTRICAL SYSTEM IS REQUIRED. BEFORE CONNECTION OF A GENERATOR TO THE RESIDENCE ELECTRICAL SYSTEM TURN OFF THE MAIN SWITCH. BEFORE MAKING PERMANENT CONNECTIONS A DOUBLE THROW TRANSFER SWITCH MUST BE INSTALLED. TO AVOID ELECTROCUTION OR PROPERTY DAMAGE, ONLY A TRAINED ELECTRICIAN SHOULD CONNECT GENERATOR TO RESIDENCE ELECTRICAL SYSTEM. CALIFORNIA LAW REQUIRES ISOLATION OF THE RESIDENCE ELECTRICAL SYSTEM BEFORE CONNECTING A GENERATOR TO RESIDENCE ELECTRICAL SYSTEMS. TEMPORARY CONNECTION NOT RECOMMENDED DUE TO BACKFEEDING.

ALWAYS FOLLOW LOCAL CODES AND REGULATIONS THAT APPLY TO THE INSTALLATION OF ANY ITEM THAT CONCERNS THIS PRODUCT.

1. NFPA 70 - National Electrical Code.
2. NFPA 37 - Standard for Installation and Use of Stationary Combustible Engines.
3. Agricultural Wiring handbook of Farm Standby Electric Power.

⚠ DANGER DO NOT MODIFY OR MISAPPLY YOUR GENERATOR SET. OPERATION OF THE GENERATOR OTHER THAN INTENDED COULD RESULT IN GENERATOR SET DAMAGE, BODILY INJURY OR EVEN DEATH FROM ELECTROCUTION.

⚠ DANGER NEVER TOUCH A RECEPTACLE OR BARE WIRE. ELECTROCUTION OR SHOCK COULD RESULT.

RISK OF FIRE OR EXPLOSION

⚠ WARNING ALWAYS INSURE THAT AT LEAST 6 FEET OF CLEARANCE ON ALL SIDES OF THE GENERATOR ARE MAINTAINED DURING OPERATION. FAILURE TO MAINTAIN PROPER CLEARANCE COULD DAMAGE YOUR GENERATOR AND POTENTIALLY LEAD TO FIRES.

⚠ WARNING GASOLINE IS HIGHLY FLAMMABLE AND ITS VAPORS ARE EXPLOSIVE. FAILURE TO PROPERLY HANDLE GASOLINE CAN RESULT IN EXPLOSION OR FIRE. DO NOT PERMIT SMOKING WITHIN 50FT OF THIS GENERATOR SET.

⚠ WARNING NEVER REFILL A HOT GENERATOR WITH FUEL. NEVER REFILL THE GENERATOR WHILE IT IS RUNNING. SPILLAGE ONTO THE ENGINE OR GENERATOR COULD RESULT IN AN EXPLOSION OR FIRE. ALWAYS ALLOW THE GENERATOR SET TO COOL BEFORE REFILLING.

⚠ WARNING DO NOT STORE THIS GENERATOR SET IN ANY LOCATION WHERE GASOLINE FUMES COULD POTENTIALLY COME INTO CONTACT WITH SPARKS, A PILOT LIGHT OR AN OPEN FLAME. IMPROPER STORAGE OF THIS GENERATOR COULD RESULT IN AN EXPLOSION OR FIRE.

⚠ WARNING INSPECT THE SPARK ARRESTOR PERIODICALLY. SPARK ARRESTORS ARE REQUIRED IN SOME AREAS AND MINIMIZE THE RISK OF FIRE FROM SPARKS EMITTED FROM THE EXHAUST.

⚠ WARNING DO NOT OPERATE THIS GENERATOR IF THE AMBIENT TEMPERATURE EXCEEDS 104ºF/40ºC.

⚠ WARNING DO NOT EXCEED THE RATED CAPACITY OF THE GENERATOR. THE TOTAL ELECTRICAL LOADS AT EACH OUTLET MUST BE ADDED TO DETERMINE THE TOTAL ELECTRICAL LOAD. THE TOTAL LOAD MUST NOT EXCEED THE RATED CAPACITY OF THE GENERATOR. IF THE DRIVEN APPARATUS DOES NOT LIST WATTAGE, BUT ONLY AMPERAGE, WATTAGE MAY BE DETERMINED BY MULTIPLYING AMPERAGE TIMES VOLTAGE (WATTS = AMPS X VOLTS).

GENERAL SAFETY

Always follow National and Local electrical codes pertaining to generators. All local and national codes supersede rules or information provided in this manual.

⚠ WARNING REFER TO LOCAL AND NATIONAL ELECTRICAL CODES TO DETERMINE GROUNDING REQUIREMENTS AS THIS CAN VARY PER APPLICATION. THE GENERATOR IS GROUNDED INTERNALLY NEUTRAL TO FRAME. WHERE APPLICATIONS REQUIRE EXTERNAL GROUNDING, A CONNECTION MUST BE MADE FROM THE GENERATOR TO A SOLID EARTH GROUND. A CONTINUOUS LENGTH OF SPLICE-FREE COPPER CABLE, NO SMALLER THAN 6 AWG, SHALL BE USED FOR THE CONDUCTOR.

- When moving or transporting this generator, take proper precautions to avoid fuel spillage. Further, always use common sense when lifting this generator. An adequate number of people and proper lifting methods must be used.
- Do not cover the generator while it is running or immediately after shutdown. Always allow time to cool down before covering.
- Do not operate this generator unless it is in good mechanical and electrical condition.
- Always keep hands, body parts, hair and clothing well away from the rotating parts of the generator.
- Do not start this generator with connected devices turned “ON”. Always make sure that connected devices are disconnected from the generator or turned “OFF” before starting the generator.
- Generators operating on job or construction sites may be required to have GFCI (Ground Fault Circuit Interrupters) receptacles.
- Use only grounded extension cords in good condition and make sure that the wire size within the extension cords is of sufficient size to safely carry the surge output of the outlet the cord is plugged into.
- Never handle extension cords or electrical circuits if standing in water or if standing in a damp area.

RISK OF BODILY INJURY

⚠ WARNING KEEP HANDS, BODY PARTS, HAIR AND CLOTHING AWAY FROM THE “HOT” PARTS OF THE GENERATOR SET DURING AND AFTER OPERATION. THE EXHAUST SYSTEM, AND THE GENERATOR IN GENERAL, CAN REMAIN VERY HOT EVEN AFTER BEING SHUT DOWN.

ENVIRONMENTAL PROTECTION

⚠ CAUTION INSPECT THE EXHAUST SYSTEM REGULARLY TO ENSURE IT IS FUNCTIONING PROPERLY. LEAKY EXHAUST SYSTEMS WILL INCREASE NOISE LEVELS.

⚠ CAUTION DIRECT THE “LOUD” SIDES OF THE GENERATOR INTO OPEN SPACES AVOIDING REVERBERATION FROM WALLS OR BUILDINGS THUS AMPLIFYING THE SOUND.

NOTICE: NEVER DRAIN OR DISPOSE OF ENGINE OIL INTO THE GROUND OR DOMESTIC WASTE WATER SYSTEMS.

Accessories

Recommended accessories for use with your tool are available for purchase from your local dealer or authorized service center. If you need assistance in locating any accessory for your tool, please contact an Authorized DEWALT Service Center, call 1-888-431-6871 or visit our website www.dewalt.com.

Service Information

Please have the following information as shown listed on the data label available for all service calls:

Model No.	
Serial No.	
Date of Purchase	
Place of Purchase	

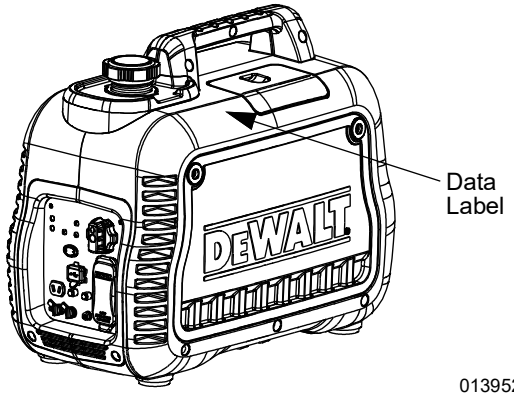

Repairs

To assure product SAFETY and RELIABILITY, repairs, maintenance and adjustment should be performed by an Authorized DEWALT Service Center. Call 1-888-431-6871. Always use identical replacement parts.

Free Warning Label Replacement

If your warning labels become illegible or are missing, call 1-888-431-6871 for a free replacement.

⚠ DANGER / DANGER / PELIGRO

Using a generator indoors CAN KILL YOU IN MINUTES. Generator exhaust contains carbon monoxide. This is a poison you cannot see or smell.	NEVER use inside a home or garage, EVEN IF doors and windows are open.	Only use OUTSIDE and far away from windows, doors, and vents.
Utiliser un générateur à l'intérieur PEUT VOUS TUER EN QUELQUES MINUTES. Les gaz d'échappement du générateur contiennent du monoxyde de carbone. C'est un gaz toxique invisible et inodore. • NE JAMAIS utiliser à l'intérieur d'une maison ou d'un garage, MÊME SI les portes et les fenêtres sont ouvertes. • Utiliser UNIQUEMENT à l'EXTÉRIEUR et loin des fenêtres, portes et ventilations.	Si usa un generador en interiores, MORIRÁ EN POCOS MINUTOS. El escape del generador contiene monóxido de carbono. Es un veneno que no tiene olor ni se puede ver. • NUNCA lo use dentro de una casa o garaje, AUN si las puertas y ventanas están abiertas. • Sóló úselo EN EXTERIORES y lejos de ventanas, puertas y ductos de ventilación.	

Assembly

Unpacking

- Remove all packaging material.
- Remove generator from carton.

Accessories

Check contents against the list below. If any parts are missing or damaged, or if any problems occur during assembly, call the Generator Helpline at 1-888-431-6871.

Contents

Item	Qty.
Inverter Generator	1
Instruction Manual	1
Engine Oil	1
Oil Funnel	1
DC Charging Cable	1
Tool Kit	1
Product Registration Card	3
Service Warranty	1
Emissions Warranty	1

Emissions Information

The Environmental Protection Agency and California Air Resource Board “for generators certified to CA standards” requires that this generator comply with exhaust and evaporative emission standards. Locate the emissions compliance decal on the engine to determine what standards the generator meets. This generator is certified to operate on gasoline. The emission control system includes the following components (if equipped):

- Air Induction System
  - Intake Pipe / Manifold
  - Air Cleaner
- Fuel System
  - Carburetor
  - Fuel Tank / Cap
  - Fuel Lines
  - Evaporative Vent Lines
  - Carbon Canister
- Ignition System
  - Spark Plug
  - Ignition Module
- Exhaust System
  - Exhaust Manifold
  - Muffler
  - Pulsed Air Valve
  - Catalyst

Operation

Know the Generator

Carefully read the Instruction Manual and Safety Rules before operating the generator. SAVE THIS MANUAL FOR FUTURE REFERENCE.

Become familiar with locations of all components.

1. **120 Volt AC, 20 Amp GFCI Duplex Outlet** – Supplies electrical power for the operation of 120 Volt AC, up to 20 Amp, single-phase, 60 Hz, electrical lighting, appliance, tool and motor loads. It also provides protection with an integral Ground Fault Circuit Interrupter, complete with a press to TEST and RESET button (NEMA 5-20R).
2. **OFF/RUN/CHOKE Dial** – Controls the ON/OFF functions, choke and fuel valve operation.
3. **Eco Mode Switch** – Automatically adjusts the engine speed to save fuel and reduce sound emissions.
4. **Circuit Breaker** – If the generator outlet is overloaded or an external short circuit occurs, the circuit breaker will trip.
5. **Parallel Ports** – For output power up to 4400 running Watts, two inverters can operate in parallel using Parallel Kit (optional).
6. **Grounding Lug** – Ground the generator to an approved earth ground here. See ***Grounding the Portable Generator*** for details.
7. **1.5A, 5VDC USB Port** – Allows charging of compatible electronic devices.
8. **12 DC V-Outlet (battery charger)** – This receptacle can charge a 12 Volt DC automotive or utility style storage battery.

NOTICE: This receptacle cannot charge 6 Volt DC batteries and cannot be used to crank an engine having a discharged battery. See ***Charging a 12 VDC Battery*** before attempting to charge a battery.

9. **Low Oil Warning** – Illuminates when oil level is below safe operating level.
10. **Overload Warning** – Indicates system overload.
11. **AC Power Light** – Indicates output from generator.
12. **Carrying Handle** – For easy portability.
13. **CO Protect** – Carbon monoxide automatic shut down system notifications.
14. **Fuel Cap** – Fuel fill location.
15. **Recoil Starter** – Use to start engine manually.
16. **Spark Arrestor** – Traps flammable debris that may cause fire.
17. **Muffler** – Quiets the engine.
18. **Service Door** – Remove to perform maintenance on the engine.
19. **Spark Plug Cover** – Remove to service spark plug.

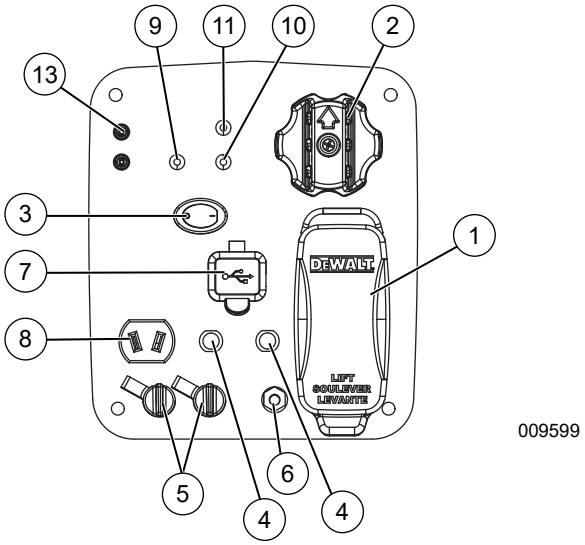

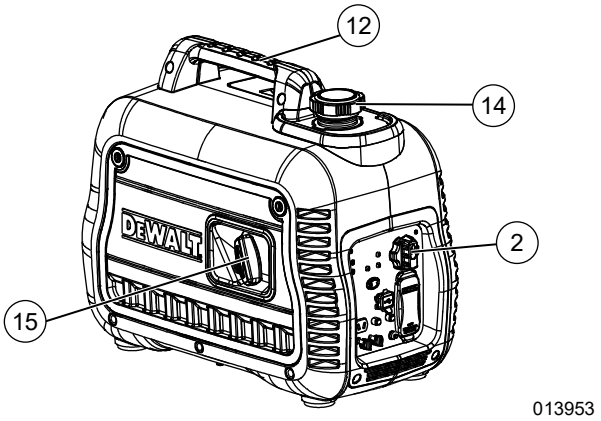

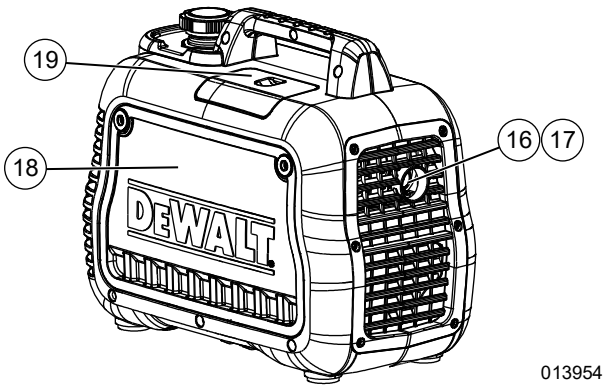

Connection Plugs

120 VAC, 20 Amp, GFCI Duplex Receptacle

This is a 120 Volt outlet protected against overload by a 18 Amp push-to-reset circuit breaker. Use each socket to power 120 Volt AC, single phase, 60 Hz electrical loads requiring up to 2200 watts (2.2 kW) or 18.3 Amps of current. Use only high quality, well-insulated, 3-wire grounded cord sets rated for 125 Volts at 18 Amps (or greater). It provides protection with a Ground Fault Circuit Interrupter with a press to TEST and RESET buttons (OSHA).

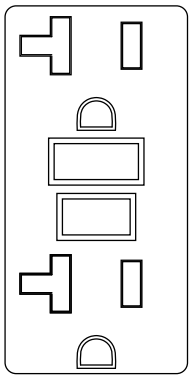

000203

OFF/RUN/CHOKE Dial

This controls the ON/OFF functions, choke and fuel valve operation.

- The OFF position stops the engine and shuts off fuel flow.
- The RUN position is for normal operation and to gradually reduce the use of the choke.
- The CHOKE position switches the fuel valve on to start the engine.

NOTICE: The CHOKE is not required to start a warm engine.

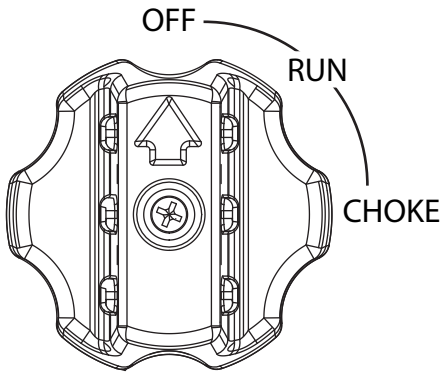

009610

USB Port

The 5 VDC, 1.5 Amp USB outlet allows charging of compatible electronic devices.

Eco Mode

The economy switch has 2 modes of operation:

- On: The quietest mode and best when running appliances or equipment that are resistive loads (non-motor starting), (example: TV, video game, light, radio).
- Off: Best when running a both inductive (motor-starting loads) and resistive (non-motor starting loads), especially when these loads are turning on and off (example: RV, air conditioner, hairdryer).

Generator Status Lights

- Power LED (1) (green): Indicates output from generator (unless there is a low oil or overload condition).
- Overload LED (2) (red): Indicates system overload. During motor starting it is normal for the overload LED to illuminate for a few seconds. If LED stays illuminated and the ready LED turns off, the engine will continue to run without output power. Remove all applied loads and determine if attached devices exceed recommended output power. Check for faulty or shorted connections. To restore electrical output, turn dial OFF to reset. Start engine. If condition was corrected, the red LED will not illuminate and electrical output will be restored. Loads can be applied once the green LED illuminates. If the red LED returns, contact the nearest Service Center.
- Low Oil Level LED (3) (red): Illuminates when oil level is below safe operating level. Engine shuts down.

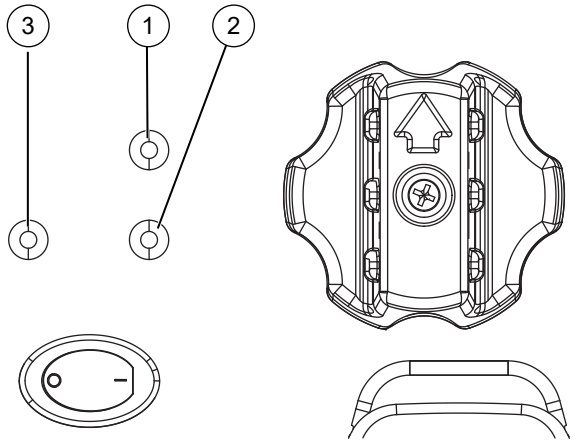

009545

Circuit Breakers

The AC outlets are protected by an AC circuit breaker. The 12 VDC outlet is protected by a DC circuit breaker. If the generator is overloaded or an external short circuit occurs, the circuit breaker will trip. If this occurs, disconnect all electrical loads to determine the cause of the problem before using the generator again. Reduce the load if the circuit breaker is tripped.

NOTICE: Continuous tripping of the circuit breaker may cause damage to generator or equipment.

Push the button of the protector to reset the circuit breaker.

CO PROTECT

Carbon Monoxide (CO) Detection and Shut-off System (if equipped)

The CO PROTECT module monitors for the accumulation of poisonous CO gas found in engine exhaust when the generator is running. If CO PROTECT detects increasing levels of CO gas, it automatically shuts off the engine. CO PROTECT only monitors when the engine is running. Generators are intended to be used outdoors, far from occupied buildings and the exhaust pointed away from personnel and buildings. However, if misused and operated in a location that results in the accumulation of CO, like indoors or in a partially enclosed area, CO PROTECT shuts off the engine, notifies the user of what has happened and directs the user to read the instruction action label for steps to take. CO PROTECT is not a substitute for an indoor carbon monoxide alarm.

As the user approaches the generator to investigate a shut-off, a blinking RED light in the CO PROTECT badge on the side of the generator provides notification that the generator was shut off due to an accumulating CO hazard. The RED light will blink for at least five minutes after a CO shut-off. Move the generator to an open, outdoor area and point the exhaust away from people and occupied buildings. Once relocated to a safe area, the generator can be restarted and the proper electrical connections made to supply electrical power. The RED light will stop blinking automatically upon engine re-start. Introduce fresh air and ventilate the location where the generator had shut down.

If a CO PROTECT system fault has occurred and no longer provides protection, the portable generator is shut off automatically and the YELLOW light will blink for at least five minutes in the CO PROTECT badge to notify the user of the fault. The CO PROTECT module can only be diagnosed and repaired by a trained technician at the dealer. The generator can be re-started, but may continue to shut-off.

CO PROTECT will detect the accumulation of Carbon Monoxide from other fuel burning sources such as engine powered tools or propane heaters used in the area of operation. For example, if another generator is used and the exhaust is pointed at a CO PROTECT equipped generator, CO PROTECT may initiate a shut-off due to rising CO levels. This is not an error. Hazardous Carbon Monoxide has been detected. The user must take action to move and re-direct these devices to better dissipate Carbon Monoxide far away from personnel and occupied buildings.

- IF red LED (A) is flashing, a CO Shut Off has occurred.
- IF yellow LED (B) is flashing, a CO System Fault has occurred.

How to Use the Generator

If there are any problems operating the generator, call the generator helpline at 1-888-431-6871.

⚠ DANGER Never operate in an enclosed area or indoors! NEVER use in the home, in a vehicle, or in partly enclosed areas such as garages, EVEN IF doors and windows are open! ONLY use outdoors and far from open windows, doors, vents, and in an area that will not accumulate deadly exhaust.

⚠ DANGER The engine exhaust fumes contain carbon monoxide, which cannot be seen or smelled. The gas is poisonous, and if breathed in sufficient concentrations, can cause unconsciousness or even death.

⚠ DANGER Adequate, unobstructed flow of cooling and ventilating air is critical to generator operation. Do not alter the installation or permit even partial blockage of ventilation provisions, as this can seriously affect safe operation of the generator. The generator MUST be operated outdoors.

⚠ DANGER The exhaust system must be properly maintained. Do nothing that might render the exhaust system unsafe or in noncompliance with any local codes and/or standards.

⚠ DANGER Always use a battery operated carbon monoxide alarm indoors. Be sure it is properly installed according to the manufacturers instructions.

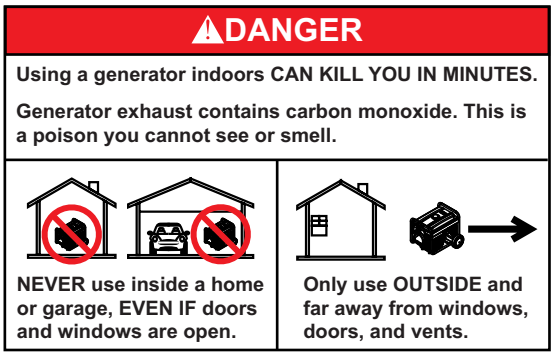

000657

Grounding the Portable Generator

The portable generator is equipped with a terminal for the connection of a field grounding electrode conductor where a grounding electrode system is required by NEC Article 250.34(A). The equipment grounding conductor terminals of the generator receptacles are bonded to the generator frame. Where the generator supplies power to cord and plug connected equipment, like power tools, the frame of the generator is not required by the NEC to be connected to a field grounding electrode. The generator neutral conductor is bonded to the generator frame in accordance with NEC Article 250.34(C).

- NEUTRAL BONDED TO FRAME
- THERE IS A PERMANENT CONDUCTOR BETWEEN THE GENERATOR (STATOR WINDING) AND FRAME

Where the generator is connected to a manual transfer switch, the transfer switch must also switch the neutral upon transfer to be NEC code compliant (3-Pole switch). A grounding electrode is required to be connected to the generator frame to properly ground the generator. The ground wire connected from the generator terminal/frame to a field ground electrode shall be of equal or larger ampacity than the largest conductor used in the generator.

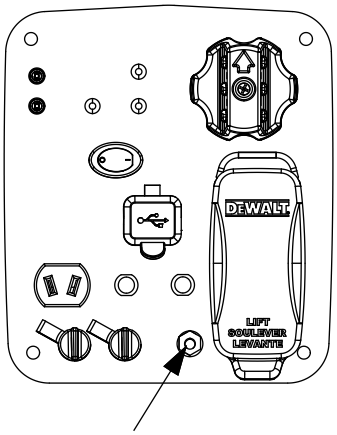

009599

Connecting the Generator to a Building Electrical System

It is recommended to use a manual transfer switch when connecting directly to a building electrical system to prevent hazardous back-feeding and avoid injuring utility line workers.

When connecting a portable generator to a building electrical system, a transfer switch must isolate the generator power from the utility power at all times. Failure to comply will result in a hazardous condition. Installation is to be made in strict compliance with all national and local electrical codes and laws, and be completed by a qualified electrician.

Special Requirements

Review all Federal or State Occupational Safety and Health Administration (OSHA) regulations, local codes, or ordinances that apply to the intended use of the generator.

Consult a qualified electrician, electrical inspector, or the local agency having jurisdiction:

- In some areas, generators are required to be registered with local utility companies.
- If the generator is used at a construction site, there may be additional regulations which must be observed.

Know Generator Limits

Overloading a generator in excess of its rated wattage capacity can result in damage to the generator and to connected electrical devices. Observe the following rules to avoid overloading:

- Add up the total wattage of all electrical devices to be connected at one time. The total should NOT be greater than the wattage capacity of the generator.
- The rated wattage of lights can be taken from light bulbs. The rated wattage of tools, appliances and motors can

usually be found on a data label or decal affixed to the device.

- If the appliance, tool or motor does not give wattage, multiply volts times ampere rating to determine watts (volts x amps = watts).
- Some electric motors, such as induction types, require about three times more watts of power for starting than for running. This power surge lasts only a few seconds. To allow for high starting wattage when selecting electrical devices to connect to the generator, proceed as follows:

1. Figure the watts needed to start the largest motor.
2. Add to that figure the running watts of all other connected loads.
3. See Subsection Wattage Reference Guide for help in determining how many items the generator can operate at one time.

NOTICE: All figures are approximate. See data label on appliance for actual wattage requirements.

Wattage Reference Guide

Device	Running Watts
*Air Conditioner (12,000 Btu)	1700
*Air Conditioner (24,000 Btu)	3800
*Air Conditioner (40,000 Btu)	6000
Battery Charger (20 Amp)	500
Belt Sander (3”)	1000
Chain Saw	1200
Circular Saw (7-1/4”)	1250 to 1400
*Clothes Dryer (Electric)	5750
*Clothes Dryer (Gas)	700
*Clothes Washer	1150
Coffee Maker	1750
*Compressor (1 HP)	2000
*Compressor (3/4 HP)	1800
*Compressor (1/2 HP)	1400
Curling Iron	700
*Dehumidifier	650
Disc Sander (9”)	1200
Edge Trimmer	500
Electric Blanket	400
Electric Nail Gun	1200
Electric Range (per element)	1500
Electric Skillet	1250
*Freezer	700
*Furnace Fan (3/5 HP)	875
*Garage Door Opener	500 to 750
Hair Dryer	1200
Hand Drill	250 to 1100
Hedge Trimmer	450
Impact Wrench	500
Iron	1200
*Jet Pump	800
Lawn Mower	1200
Light Bulb	100
Microwave Oven	700 to 1000
*Milk Cooler	1100
Oil Burner on Furnace	300
Oil Fired Space Heater (140,000 Btu)	400
Oil Fired Space Heater (85,000 Btu)	225
Oil Fired Space Heater (30,000 Btu)	150
*Paint Sprayer, Airless (1/3 HP)	600
Paint Sprayer, Airless (hand held)	150
Radio	50 to 200
*Refrigerator	700
Slow Cooker	200
*Submersible Pump (1-1/2 HP)	2800
*Submersible Pump (1 HP)	2000
*Submersible Pump (1/2 HP)	1500
*Sump Pump	800 to 1050
*Table Saw (10”)	1750 to 2000
Television	200 to 500
Toaster	1000 to 1650
Weed Trimmer	500

* Allow 3 times the listed watts for starting these devices.

Transporting/Tipping of the Unit

Do not store or transport the unit at an angle greater than 15 degrees. Secure generator in upright position prior to transport.

Before Starting Engine

1. Verify engine oil level is correct.
2. Verify fuel level is correct.
3. Verify unit is secure on level ground, with proper clearance and is in a well ventilated area.

Add Engine Oil

All oil should meet minimum American Petroleum Institute (API) Service Class SJ, SL or better. Use no special additives. Select the oil's viscosity grade according to the expected operating temperature (also see chart).

- Above 40° F, use SAE 30
- Below 40° F and down to 10° F, use 10W-30
- All temperatures, use synthetic 5W-30

Use petroleum based oil for engine break-in before using synthetic oil.

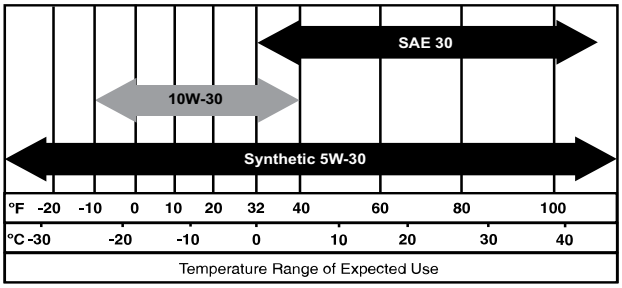

000399

⚠ CAUTION Any attempt to crank or start the engine before adding the recommended type and quantity of engine oil can result in engine damage.

Inspect engine oil level prior to each use, or every eight (8) hours of operation.

1. Place generator on a level surface.
2. Remove screws (A) and side cover. Slide off spark plug cover (B).

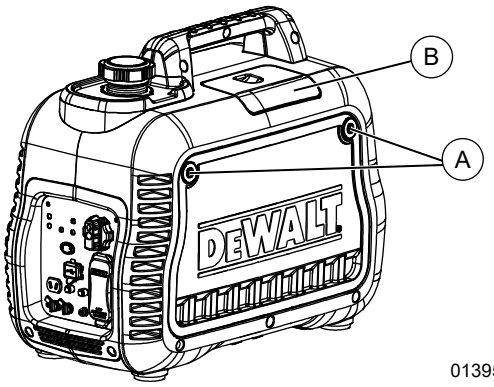

013952

3. Disconnect the spark plug wire from the spark plug and place the wire where it cannot contact spark plug.
4. Clean area around oil fill.
5. Remove oil fill cap/dipstick and wipe dipstick clean.

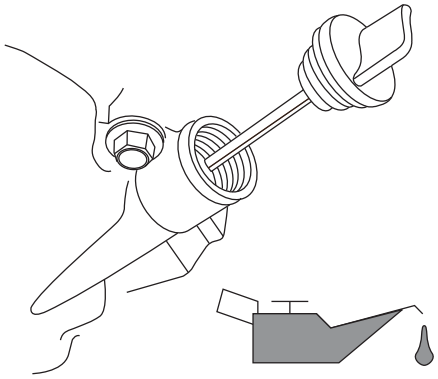

009574

6. Insert funnel into oil fill opening. Add recommended engine oil as necessary.
7. To check oil level, remove funnel and insert dipstick into oil filler neck without screwing it in.
8. Remove dipstick and verify oil level is within safe operating range.

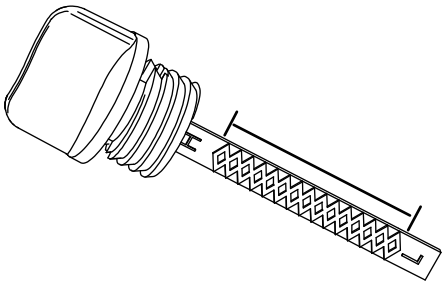

000116

NOTICE: Verify oil level often during filling process to ensure overfilling does not occur.

9. Install oil fill cap/dipstick and hand-tighten.
10. Wipe up any spilled oil.
11. Install side cover and screws.

NOTICE: Some units have more than one oil fill location. It is only necessary to use one oil fill point.

Fuel

⚠ DANGER Explosion and Fire. Fuel and vapors are extremely flammable and explosive. Add fuel in a well ventilated area. Keep fire and spark away. Failure to do so will result in death or serious injury. (000105)

⚠ DANGER Explosion and Fire. Do not overfill fuel tank. Fill to 1/2 inch from top of tank to allow for fuel expansion. Overfilling may cause fuel to spill onto engine causing fire or explosion which will result in death or serious injury. (000166b)

Fuel requirements are as follows:

- Clean, fresh, unleaded gasoline.
- Minimum rating of 87 octane/87 AKI (91 RON).
- Up to 10% ethanol (gasohol) is acceptable, where available non-ethanol fuel is recommended.
- DO NOT use E85.
- DO NOT use a gas oil mix.
- DO NOT modify engine to run on alternate fuels. Stabilize fuel prior to storage.

1. Verify unit is OFF and cooled entirely prior to fueling.
2. Place unit on level ground in a well ventilated area.
3. Clean area around fuel cap.
4. Turn cap slowly to remove.
5. Slowly add recommended fuel. Do not overfill.

NOTICE: Fill to red insert inside filler neck.

6. Install fuel cap.

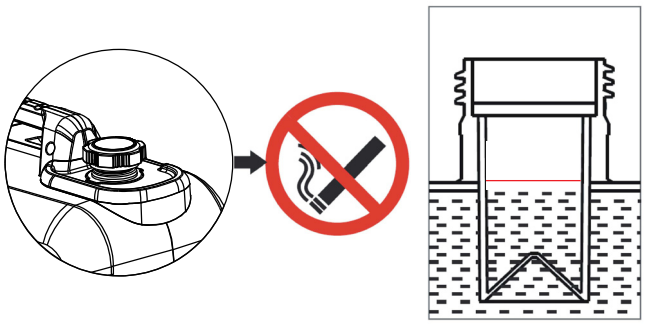

013955

NOTICE: Allow spilled fuel to evaporate before starting unit.

NOTICE: It is important to prevent gum deposits from forming in fuel system parts such as the carburetor, fuel hose or tank during storage. Alcohol-blended fuels (called gasohol, ethanol or methanol) can attract moisture, which leads to separation and formation

of acids during storage. Acidic gas can damage the fuel system of an engine while in storage. To avoid engine problems, the fuel system should be emptied before storage of 30 days or longer. See the Storage section. Never use engine or carburetor cleaner products in the fuel tank as permanent damage may occur.

Starting Pull Start Engines

⚠ WARNING Recoil Hazard. Recoil could retract unexpectedly. Kickback could result in death or serious injury. (000183)

⚠ CAUTION Equipment and property damage. Disconnect electrical loads prior to starting or stopping unit. Failure to do so could result in equipment and property damage. (000136)

1. Rotate the OFF/RUN/CHOKE dial to CHOKE.
2. Switch Eco Mode switch to OFF.
3. Firmly grasp recoil handle and pull slowly until increased resistance is felt. Pull rapidly up and away.
4. When engine starts, rotate OFF/RUN/CHOKE dial to RUN. Choke operation is reduced as OFF/RUN/CHOKE dial is rotated towards RUN.

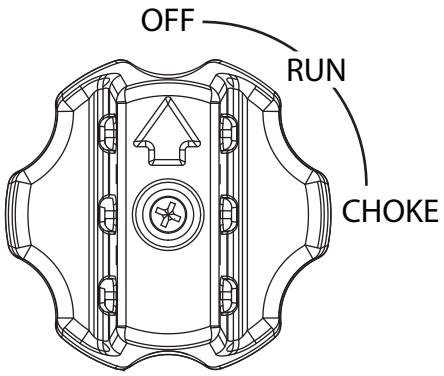

009610

NOTICE: If engine fires, but does not continue to run, rotate the OFF/RUN/CHOKE dial to OFF and repeat starting instructions.

NOTICE: Do not overload generator or individual panel outlets. If an overload occurs, the overload LED (2) will illuminate and AC output ceases. To correct, see ***Generator Status Lights***. Read ***Know Generator Limits*** carefully.

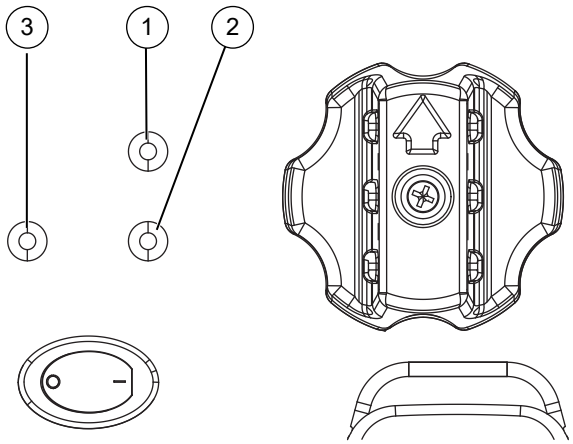

009545

Generator Shut Down

⚠ CAUTION Equipment and property damage. Disconnect electrical loads prior to starting or stopping unit. Failure to do so could result in equipment and property damage. (000136)

1. Shut off all loads and unplug electrical loads from generator panel outlets.
2. Let engine run at no-load for several minutes to stabilize internal temperatures of engine and generator.
3. Rotate OFF/RUN/CHOKE dial to OFF.

Restarting Hot Engines

⚠ CAUTION Equipment and property damage. Disconnect electrical loads prior to starting or stopping unit. Failure to do so could result in equipment and property damage. (000136)

1. Turn OFF/RUN/CHOKE dial from STOP to RUN. This will open the fuel valve and permit starting.
2. Firmly grasp recoil handle and pull slowly until increased resistance is felt. Pull rapidly up and away.

Charging a 12 VDC Battery

⚠ WARNING Explosion. Batteries emit explosive gases while charging. Keep fire and spark away. Wear protective gear when working with batteries. Failure to do so could result death or serious injury. (000137a)

⚠ WARNING Risk of burns. Batteries contain sulfuric acid and can cause severe chemical burns. Wear protective gear when working with batteries. Failure to do so could result death or serious injury. (000138a)

NOTICE: A battery may lose some of its charge when not in use for prolonged periods of time.

The DC charging output is not regulated. The circuit breaker does not prevent over charging a battery. Battery charging should be done in a dry location.

1. Start generator and turn Economy switch OFF.
2. Plug Battery Charging Cable into DC V-Outlet, located on the control panel.

3. Connect positive (+) battery clamp (red wire) to battery FIRST.
4. Connect negative (-) battery clamp (black wire) to battery SECOND.

NOTICE: This outlet can not recharge 6-volt batteries and can not be used to crank an engine having a discharged battery.

009611

Battery Recycling

Always recycle batteries in accordance with local laws and regulations. Contact your local solid waste collection site or recycling facility to obtain information on local recycling processes. For more information on battery recycling, visit the Battery Council International website at: http://batterycouncil.org.

Parallel Operation

For output power up to 4400 running Watts, two inverters can operate in parallel using Parallel Kit (optional). See the Parallel Kit Operator's Manual or contact Customer Service at 1-888-431-6871.

⚠ CAUTION All connections to the parallel kit should be made while both inverters are turned off and all loads disconnected.

1. Make sure the Eco Mode Switch is in the same position on both generators.
2. Make appropriate parallel connections to the outlets on each inverter as outlined in the instruction manual supplied with the kit.

⚠ CAUTION Do not disconnect any parallel kit connections once the units are running.

3. Start both units per starting instructions. Once the green output indicator illuminates, devices can be connected and turned on using the parallel kit outlet.
4. Follow ***Generator Shut Down*** instructions.

NOTICE: For inverters, load applied to the parallel kit is not to exceed 4750 starting Watts due to a 5% power loss when paralleling. See Parallel Kit Operator's manual.

NOTICE: Only use approved parallel kit.

Maintenance

Maintenance Recommendations

Regular maintenance will improve performance and extend generator life. See a qualified dealer for service.

Generator warranty does not cover items subjected to operator abuse or negligence. To receive full warranty value, operator must maintain generator as instructed in this manual, including proper storage as detailed in Winter Storage and Long Term Storage.

NOTICE: Call 1-888-431-6871 with questions about component replacement.

Maintenance Schedule

Follow maintenance schedule intervals, whichever occurs first according to use.

NOTICE: Adverse conditions will require more frequent service.

NOTICE: All required service and adjustments should be each season as detailed in the following chart.

At Each Use
Check Engine Oil Level
Every 50 Hours
Clean/Replace Air Filter**
Change Oil ¥
Every 100 Hours or Every Year*
Inspect/Replace Spark Plug
Clean Spark Arrestor
Valve Clearance Adjustment***
Every 200 Hours or Every Year*
Inspect/Clean Air Cleaner Filter**
Replace Fuel Filter +
¥ Change oil after first 30 hours of operation, then every 50 hours. + To be performed by a Service Center. * Change oil every month when operating under heavy load or in high temperatures. ** Clean more often under dirty or dusty operating conditions. Replace air filter parts if they cannot be adequately cleaned. *** Check valve clearance and adjust if necessary after first 50 hours of operation and every 100 hours thereafter.

Product Specifications

Generator Specifications	
Rated Power	2200 W
Surge Power	2500 VA
Rated AC Voltage	120V
Rated AC Load at 120V	18.3 Amps**
Rated Frequency	60 Hz
Unit Dimensions L x W x H (in/mm)	21.3 x 10.8 x 17.7 (540 x 275 x 450)
Unit Weight (dry)	50.7 lb (23.0 kg)
** Operating Temperature Range: -5 °C (23 °F) to 40 °C (104 °F). When operated above 25 °C (77 °F) there may be a decrease in power. ** Maximum wattage and current are subject to, and limited by, such factors as fuel Btu content, ambient temperature, altitude, engine condition, etc. Maximum power decreases about 3.5% for each 1,000 feet above sea level; and will also decrease about 1% for each 6 °C (10 °F) above 16 °C (60 °F) ambient temperature.	
Engine Specifications	
Engine Type	Single cylinder, 4-stroke
Displacement	98cc
Spark Plug Part Number	10000006844
Spark Plug Type	E6TC / E6RTC / BPR6HS or equivalent
Spark Plug Gap	0.028-0.031 inch or (0.7-0.8 mm)
Fuel Capacity	3.75 L (1.0 U.S. gallons) / Unleaded
Oil Type	See Chart in ***Before Starting Generator***
Oil Capacity	0.35 L (0.36 qt.)
Run Time (25% Load)*	8 Hours
Run Time (50% Load)*	4.5 Hours
* Run times vary based on load and altitude.	

Preventive Maintenance

Dirt or debris can cause improper operation and equipment damage. Clean generator daily or before each use. Keep area around and behind muffler free from combustible debris. Inspect all cooling air openings on generator.

⚠ WARNING Do not insert any object through the air cooling slots. Generator can start at any time and could result in death, serious injury and unit damage.

- Use a damp cloth to wipe exterior surfaces clean.
- Use a soft bristle brush to loosen caked on dirt, oil, etc.
- Use a vacuum to pick up loose dirt and debris.

- Low pressure air (not to exceed 25 psi) may be used to blow away dirt. Inspect cooling air slots and openings on generator. These openings must be kept clean and unobstructed.

NOTICE: DO NOT use a garden hose to clean generator. Water can enter engine fuel system and cause problems. If water enters generator through cooling air slots, some water will be retained in voids and crevices of rotor and stator winding insulation. Water and dirt buildup on generator internal windings will decrease insulation resistance of windings.

Engine Maintenance

⚠ WARNING Accidental start-up. Disconnect spark plug wires when working on unit. Failure to do so could result in death or serious injury. (000141)

Engine Oil Recommendations

All oil should meet minimum American Petroleum Institute (API) Service Class SJ, SL or better. Use no special additives. Select the oil's viscosity grade according to the expected operating temperature (also see chart).

- Above 40° F, use SAE 30
- Below 40° F and down to 10° F, use 10W-30
- All temperatures, use synthetic 5W-30

Use petroleum based oil for engine break-in (30 hours) before using synthetic oil.

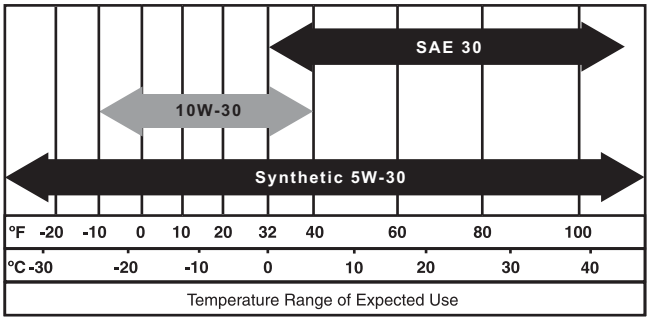

000399

⚠ CAUTION Any attempt to crank or start the engine before adding the recommended type and quantity of engine oil can result in engine damage.

Inspect engine oil level prior to each use, or every 8 hours of operation.

1. Place generator on a level surface.
2. Remove screws (A) and side cover. Slide off spark plug cover (B).

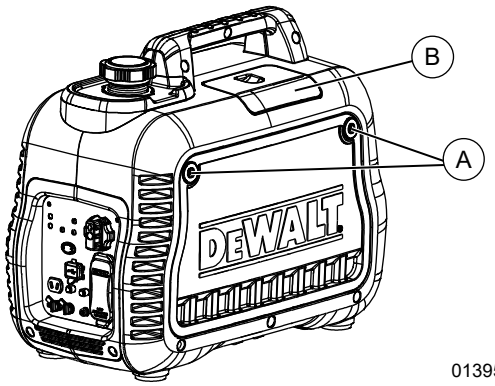

013952

3. Disconnect the spark plug wire from the spark plug and place the wire where it cannot contact spark plug.
4. Clean area around oil fill.
5. Remove oil fill cap and wipe dipstick clean.

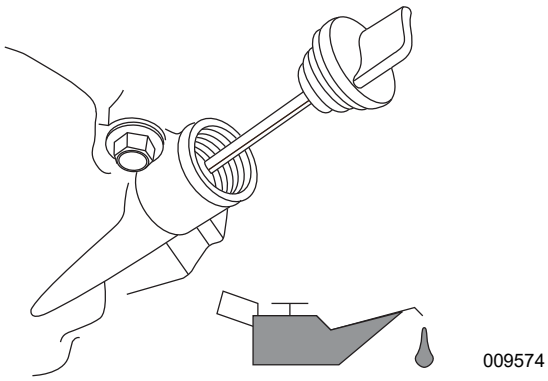

009574

6. Insert dipstick into filler neck without screwing it in. Verify oil level is within safe operating range as shown.

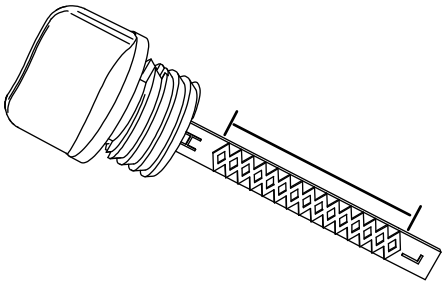

000116

7. Add recommended engine oil as necessary. See ***Add Engine Oil***.
8. Replace oil fill cap and hand-tighten.
9. Connect spark plug wire.
10. Install side cover and screws.

Change Engine Oil

⚠ WARNING Accidental start-up. Disconnect spark plug wires when working on unit. Failure to do so could result in death or serious injury. (000141)

When using generator under extreme, dirty, dusty conditions, or in extremely hot weather, change oil more frequently.

NOTICE: Don't pollute. Conserve resources. Return used oil to collection centers.

Change oil while engine is still warm from running, as follows:

1. Place generator on a level surface.
2. Remove screws (A) and side cover. Slide off spark plug cover (B).

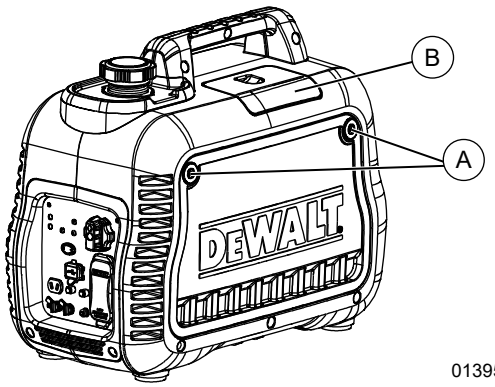

3. Disconnect the spark plug wire from the spark plug and place the wire where it cannot contact spark plug.
4. Clean area around oil fill and oil drain plug.
5. Remove oil fill cap and wipe dipstick clean.
6. Tip unit and drain oil completely into a suitable container.
7. Once oil is sufficiently drained from unit, tip unit back to a level position.
8. Insert funnel into oil fill opening. Add recommended engine oil as necessary.

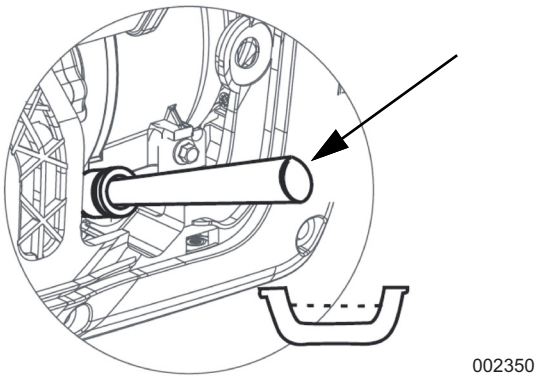

9. To check oil level, remove funnel and insert dipstick into oil filler neck without screwing it in.
10. Remove dipstick and verify oil level is within safe operating range.

NOTICE: Verify oil level often during filling process to ensure overfilling does not occur.

11. Replace oil fill cap and hand-tighten.
12. Wipe up any spilled oil.
13. Connect spark plug wire.
14. Replace side cover and screws.
15. Properly dispose of oil in accordance with all applicable regulations.

Air Filter

Engine will not run properly and may be damaged if run with a dirty air filter. Service air filter more frequently in dirty or dusty conditions.

To service air filter:

1. Remove screws and side cover.
2. Unscrew bolt (A) and remove air filter cover.
3. Wash filter (B) in soapy water. Squeeze dry in clean cloth (DO NOT TWIST).
4. Clean air filter cover before installation.
5. Replace side cover and screws.

NOTICE: To order a new air filter, contact the nearest Service Center.

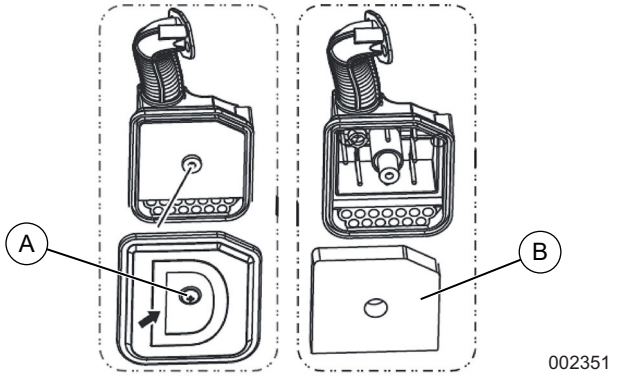

Service Spark Plug

To service spark plug:

1. Clean area around spark plug.
2. Remove and inspect spark plug.
3. Inspect electrode gap with feeler gauge and reset spark plug gap to 0.028 - 0.031 in (0.7 - 0.8 mm).

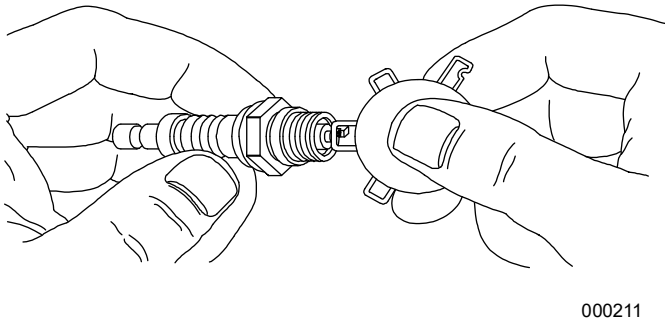

NOTICE: Replace spark plug if electrodes are pitted, burned or porcelain is cracked. Use ONLY recommended replacement plug. See ***Product Specifications***.

4. Install spark plug finger tight, and tighten an additional 3/8 to 1/2 turn using spark plug wrench.

Inspect Muffler and Spark Arrester

NOTICE: It is a violation of California Public Resource Code, Section 4442, to use or operate the engine on any forest-covered, brush-covered, or grass-covered land unless the exhaust system is equipped with a spark arrester, as defined in Section 4442, maintained in effective working order. Other states or federal jurisdictions may have similar laws.

Contact original equipment manufacturer, retailer, or dealer to obtain a spark arrester designed for exhaust system installed on this engine.

NOTICE: Use ONLY original equipment replacement parts.

Inspect muffler for cracks, corrosion, or other damage. Remove spark arrester, if equipped, inspect for damage or carbon blockage. Replace parts as required.

Inspect Spark Arrester Screen

⚠ WARNING Hot surfaces. When operating machine, do not touch hot surfaces. Keep machine away from combustibles during use. Hot surfaces could result in severe burns or fire. (000108)

Clean Spark Arrestor Screen

The engine exhaust muffler has a spark arrestor screen. Inspect and clean the screen every 100 hours of operation or every season, whichever comes first.

To service spark arrestor:

1. Remove six (6) screws (A) and remove muffler outlet panel.

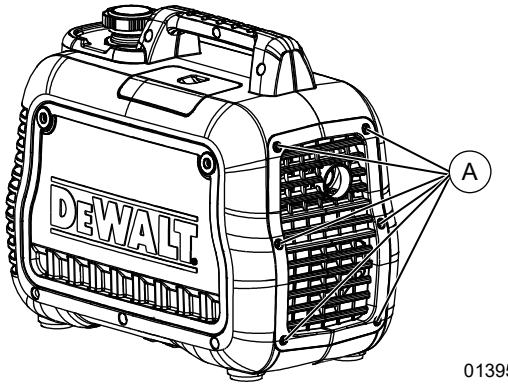

013954

2. Remove the clamp to remove retainer.
3. Remove screw from bottom of muffler outlet tube.
4. Slide spark arrestor screens out from the muffler outlet tube.
5. Inspect screens and replace if torn, perforated or otherwise damaged. Do NOT use a defective screen. If screen is not damaged, clean with a commercial solvent.
6. Replace the screens, and retainer, and secure with clamp.
7. Replace screw from bottom of muffler outlet tube.
8. Replace muffler outlet panel and six (6) screws.

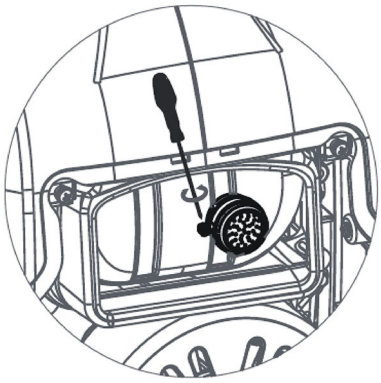

002352

Valve Clearance

Important: Please contact an Independent Authorized Service Dealer for service assistance. Proper valve clearance is essential for prolonging the life of the engine.

Check valve clearance after the first fifty-hours of operation. Adjust as necessary.

- Intake — 0.10 ± 0.02mm (cold), (0.004" ± 0.001" inches)
- Exhaust — 0.15 ± 0.02mm (cold) (0.006" ± 0.001" inches)

Storage

General

It is recommended to start and run the generator for 30 minutes, every 30 days. If this is not possible, refer to the following list to prepare unit for storage.

- DO NOT place a storage cover on a hot generator. Allow unit to cool to room temperature before storage.
- DO NOT store fuel from one season to another unless properly treated.
- Replace fuel container if rust is present. Rust in fuel will cause fuel system problems.
- Cover unit with a suitable protective, moisture resistant cover.
- Store unit in a clean and dry area.
- Always store generator and fuel away from heat and ignition sources.

Prepare Fuel System/Engine for Storage

Fuel stored over 30 days can go bad and damage fuel system components. Keep fuel fresh, use fuel stabilizer.

If fuel stabilizer is added to fuel system, prepare and run engine for long term storage. Run engine for 10-15 minutes to circulate stabilizer throughout fuel system. Adequately prepared fuel can be stored up to 24 months.

NOTICE: If fuel has not been treated with fuel stabilizer, it must be drained into an approved container. Run engine until it stops from lack of fuel. Use of fuel stabilizer in fuel storage container is recommended to keep fuel fresh.

1. Change engine oil.
2. Remove spark plug.
3. Pour tablespoon (5-10cc) of clean engine oil or spray a suitable fogging agent into cylinder.

⚠ WARNING Vision Loss. Eye protection is required to avoid spray from spark plug hole when cranking engine. Failure to do so could result in vision loss.

4. Pull starter recoil several times to distribute oil in cylinder.
5. Install spark plug.
6. Pull recoil slowly until resistance is felt. This will close valves so moisture cannot enter engine cylinder. Gently release recoil.

Change Oil

Change engine oil before storage. See ***Change Engine Oil***.

Troubleshooting

PROBLEM	CAUSE	CORRECTION
Engine is running, but AC output is not available.	1. Circuit breaker OPEN. 2. Poor connection or defective cord set. 3. Connected device is bad. 4. Fault in generator. 5. GFCI receptacle is OPEN (if equipped). 6. Inverter module is overheated. 7. Defective inverter assembly.	1. Reset circuit breaker. 2. Check and repair. 3. Connect another device that is in good condition. 4. Contact IASD. 5. Correct ground fault and press reset button on GFCI receptacle (if equipped). 6. Verify service door is ON. Let cool 15 minutes by running engine without AC output. Restart generator. 7. Contact IASD.
Engine runs well at no-load, but bogs when load is applied.	1. Short circuit in a connected load. 2. Generator is overloaded. 3. Engine speed is too slow. 4. Shorted generator circuit. 5. Dirty fuel filter.	1. Disconnect shorted electrical load. 2. See ***Know Generator Limits***. 3. Contact IASD. 4. Contact IASD. 5. Replace fuel filter.
Engine will not start; or starts and runs rough.	1. OFF/RUN/CHOKE Dial turned off. 2. Dirty air filter. 3. Out of fuel. 4. Stale fuel. 5. Spark plug wire not connected to spark plug. 6. Bad spark plug. 7. Water in fuel. 8. Overchoking. 9. Low oil level. 10. Excessive rich fuel mixture. 11. Intake valve stuck open or closed. 12. Engine lost compression. 13. Dirty fuel filter. 14. Defective ignition coil. 15. Carb is flooded. 16. Throttle plate closed. 17. Dirty or gummed up carburetor. 18. Unit not warmed up. 19. Spark arrestor clogged.	1. Turn dial to Choke for cold engine. Turn dial to Run for warm engine. 2. Clean or replace air filter. 3. Fill fuel tank. 4. Drain fuel tank and fill with fresh fuel. 5. Connect wire to spark plug. 6. Replace spark plug. 7. Drain fuel tank; fill with fresh fuel. 8. Set OFF/RUN/CHOKE Dial to RUN position. 9. Fill crankcase to correct level. 10. Contact IASD. 11. Contact IASD. 12. Contact IASD. 13. Replace fuel filter. 14. Contact IASD. 15. Drain carb. 16. Contact IASD. 17. Clean carburetor. 18. Gradually adjust Dial and reduce choke until engine runs smoothly in RUN position. 19. Clean spark arrestor.
Engine shuts down during operation.	1. Out of fuel. 2. Low oil level. 3. Fault in engine. 4. CO PROTECT shut-off due to accumulating carbon monoxide if a RED light blinks on the side panel badge. 5. CO PROTECT shut-off due to a system fault if a YELLOW light blinks on the side panel badge.	1. Fill fuel tank. 2. Fill crankcase to correct level. 3. Contact IASD. 4. Follow all Safety Instructions and relocate generator to an open area outside, far away from windows, doors and vents. 5. Start to confirm YELLOW light blinks when/if generator shuts-off. If CO PROTECT continues to fault and shut-off, contact IASD.
Engine lacks power.	1. Load is too high. 2. Dirty air filter. 3. Engine needs to be serviced. 4. Choke is partially closed. 5. Dirty fuel filter. 6. Spark arrestor clogged.	1. Reduce load (see ***Know Generator Limits***). 2. Clean or replace air filter. 3. Contact IASD. 4. Set OFF/RUN/CHOKE Dial to RUN position. 5. Replace fuel filter. 6. Clean spark arrestor.

PROBLEM	CAUSE	CORRECTION
Engine surges or stumbles.	1. Choke is opened too soon. 2. Carburetor is running too rich or too lean. 3. Dirty fuel filter.	1. Contact IASD. 2. Contact IASD. 3. Replace fuel filter.
Engine starts and shuts off immediately.	1. CO PROTECT shut-off due to accumulating carbon monoxide if a RED light blinks on the side panel badge. 2. CO PROTECT shut-off due to a system fault if a YELLOW light blinks on the side panel badge. 3. Contaminated fuel. 4. Defective low oil level switch.	1. Follow all Safety Instructions and relocate generator to an open area outside, far away from windows, doors and vents. 2. Start to confirm YELLOW light blinks when/if generator shuts-off. If CO PROTECT continues to fault and shut-off, contact IASD. 3. Contact IASD. 4. Contact IASD.
Fuel leaks from drain hoses.	1. Carburetor drain in bowl is not closed.	1. Turn valve clockwise to close.
* Engine speed increases and decreases — This is normal as generator starts up and loads vary.		

Wiring Diagram

Drawing A0002389626 - Non CSA Units

WIRING DIAGRAM

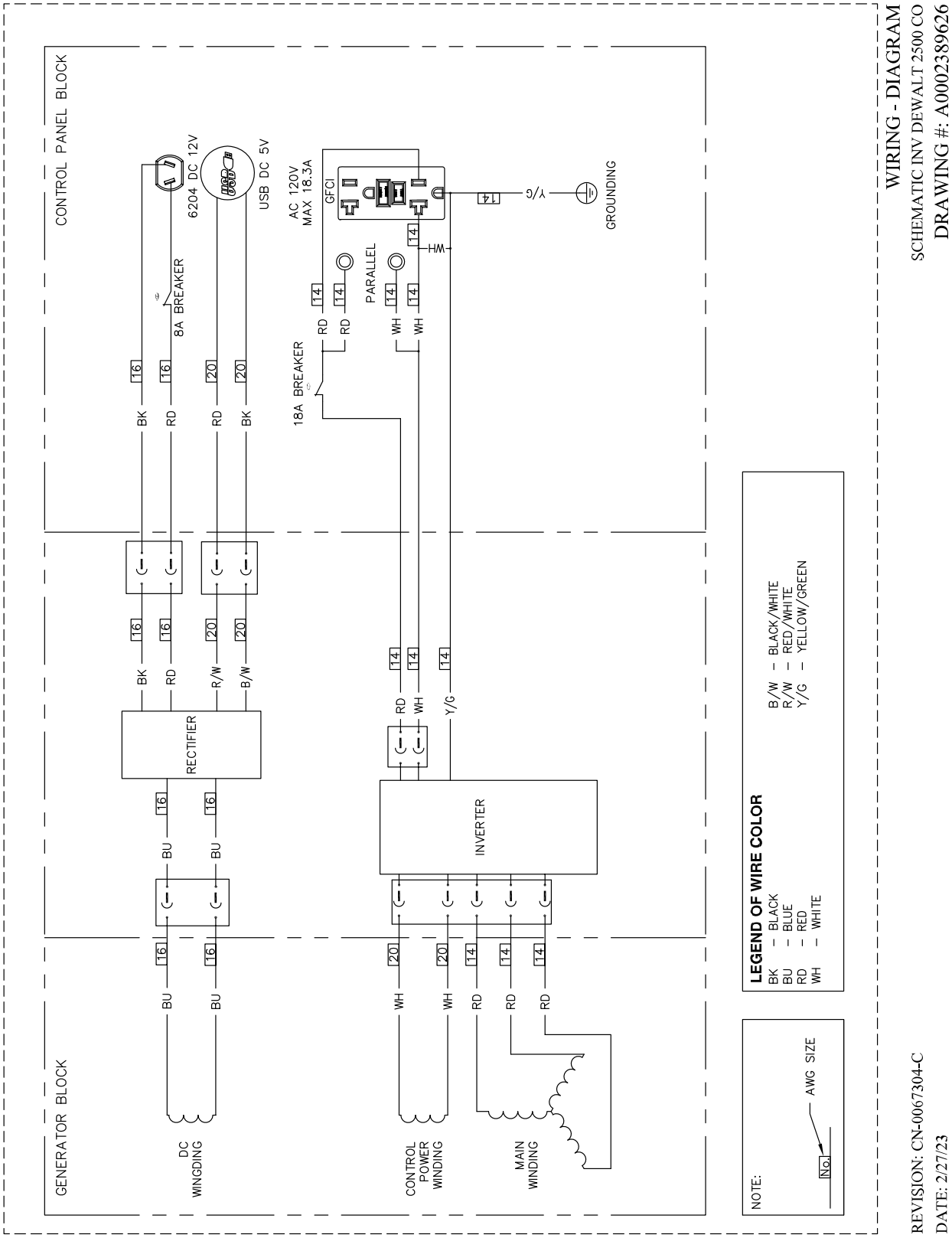

Drawing A0003739908 - CSA Units

WIRING DIAGRAM

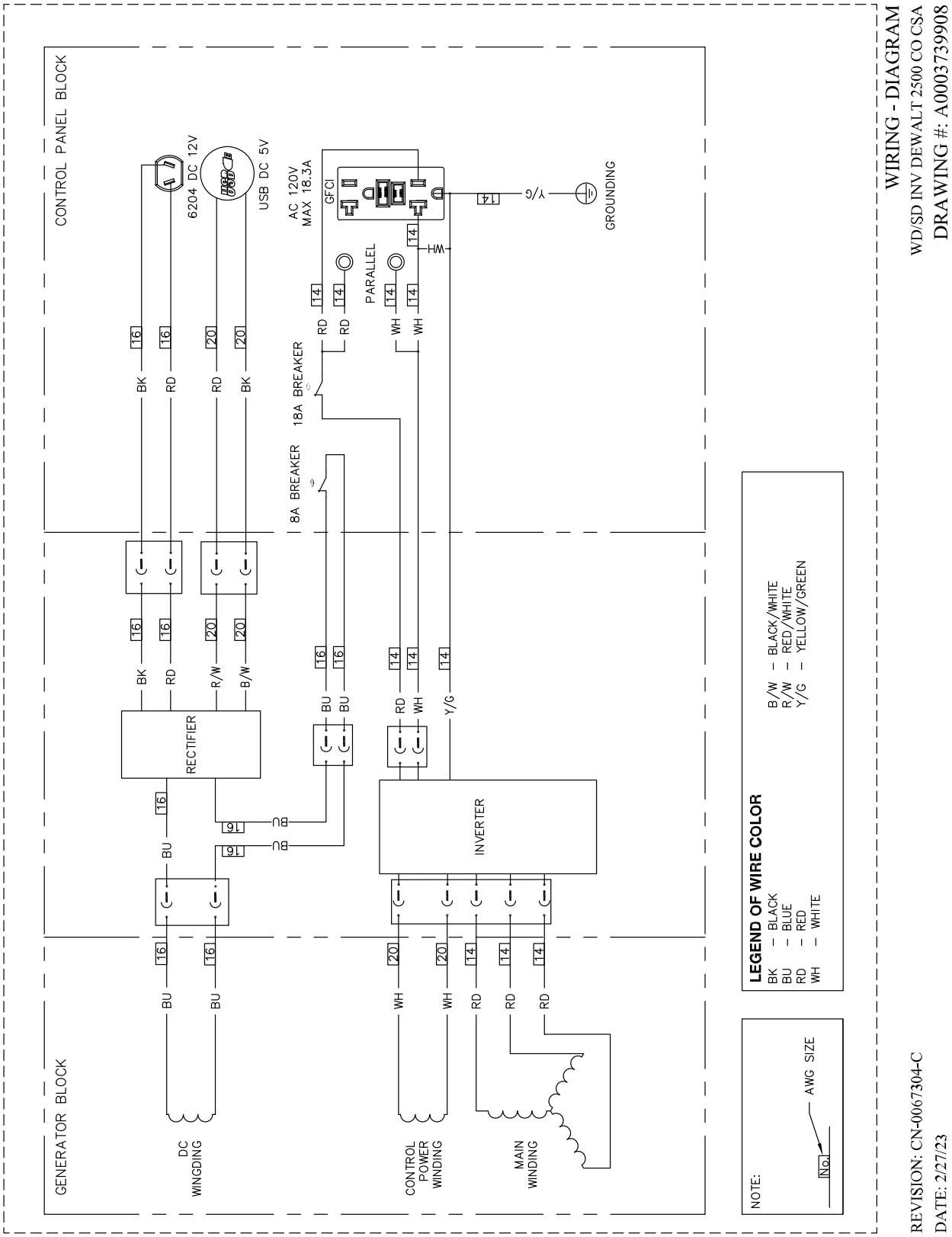

Notes

DEWALT® is a registered trademark of DEWALT Industrial Tool Co., used under license.
The yellow/black color scheme is a trademark for DEWALT power tools and accessories.

Part No. A0002373321 Rev. E 04/06/2023
©2023 DEWALT
All rights reserved
Specifications are subject to change without notice.
No reproduction allowed in any form without prior written consent from DEWALT

Product Manufactured by:
Generac Power Systems, Inc.
S45 W29290 Hwy. 59
Waukesha, WI 53189

Si tiene preguntas o comentarios, comuníquese con nosotros.

1-888-431-6871 • dewalt.com

MANUAL DE INSTRUCCIONES

Inversor DXGNI 2500

⚠ADVERTENCIA **Para reducir el riesgo de lesiones, lea y siga estas instrucciones antes de operar el producto.**

⚠ ADVERTENCIA PARA CALIFORNIA

Puede exponerlo a benceno, una sustancia cancerígena y que puede producir daños reproductivos

www.P65Warnings.ca.gov.

(000759a)

Índice

Índice **1**

Seguridad **2**
Pautas y definiciones de seguridad 2
Normas de seguridad 2
Accesorios 4
Información de servicio 5
Reparaciones 5
Repuesto gratuito de etiqueta de advertencia 5

Montaje **6**
Desembalaje 6
Información de emisiones 6

Operación **7**
Conozca el generador 7
Clavijas de conexión 8
Dial OFF/RUN/CHOKE 8
Puerto USB 8
Modo de ahorro 8
Luces de estado del generador 8
Disyuntores 8
PROTECCIÓN CONTRA CO 9
Cómo usar el generador 10
Conozca los límites del generador 11
Guía de referencia de vataje 11
Transporte/inclinación de la unidad 11
Antes de arrancar el motor 11
Arranque de motores de arranque retráctil 13
Desconexión del generador 14
Reinicio de motores calientes 14
Carga de una batería de 12 V CC 14
Funcionamiento en paralelo 14

Mantenimiento **15**
Recomendaciones de mantenimiento 15
Programa de mantenimiento 15
Especificaciones del producto 15
Mantenimiento preventivo 16
Mantenimiento del motor 16
Cambie el aceite del motor 17
Separación de la válvula 18
Almacenamiento 19
Solución de problemas 20
Diagrama de cableado 22
Notas 24

Seguridad

Pautas y definiciones de seguridad

⚠ ¡PELIGRO!

Usar un generador en interiores LO PUEDE MATAR EN MINUTOS.

Los gases de escape del generador contienen monóxido de carbono. este es un veneno que no se puede ver u oler.

NUNCA lo use dentro de una casa o garaje, AUN si la puerta y las ventanas se encuentran abiertas.

Use únicamente en EXTERIORES, y alejado de ventanas, puertas y ventilaciones.

000657

Este manual de instrucciones contiene información importante que debe conocer y comprender de manera que el generador se pueda aplicar y operar de manera correcta, segura y eficaz. Todos los operadores, usuarios y posteriores dueños de este generador deben leer y comprender todas las instrucciones antes de operar el generador. GUARDE ESTAS INSTRUCCIONES COMO REFERENCIA FUTURA.

Para ayudarlo a reconocer la información importante para proteger SU SEGURIDAD y EVITAR PROBLEMAS CON EL EQUIPO, usamos los siguientes símbolos.

⚠ PELIGRO Indica una situación inminentemente peligrosa que, si no se evita, provocará lesiones graves o la muerte.

⚠ADVERTENCIA Indica una situación potencialmente peligrosa que, si no se evita, podría provocar lesiones graves o la muerte.

⚠PRECAUCIÓN Indica una situación potencialmente peligrosa que, si no se evita, puede provocar lesiones leves o moderadas.

AVISO: Indica una práctica no relacionada con lesiones corporales que, si no se evita, puede provocar daños a la propiedad.

Normas de seguridad

SILENCIADOR DEL SUPRESOR DE CHISPAS

Ciertos estados y jurisdicciones requieren que los equipos accionados por motor cuenten con silenciador del supresor de chispas. Según el modelo de generador, puede estar o no dotado de silenciador del supresor de chispas. Si en su localidad se requiere silenciador del supresor de chispas y el silenciador del generador no es con supresor de chispas, comuníquese con el concesionario local para recibir instrucciones para una modificación retroactiva.

SUPRESOR DE CHISPAS

Si el producto va a ser utilizado cerca de materiales inflamables como por ejemplo cultivos agrícolas, bosques, maleza, pastos o lugares similares, entonces deberá instalar un supresor de chispas aprobado, y de hecho está jurídicamente obligado a hacerlo en el Estado de California. Los estatutos de California en los que se especifica que es obligatorio un supresor de chispas son las secciones 13005(b), 4442 y 4443. Los supresores de chispas también son obligatorios en algunas jurisdicciones del Servicio Forestal de los Estados Unidos, y también es posible que sea obligatorio por ley bajo otras ordenanzas y estatutos. Se proporciona un supresor de chispas aprobado, y también está disponible en nuestros distribuidores de productos, o bien puede solicitarlo en DEWALT Industrial Tool Co., 701 East Joppa Road, Baltimore, MD 21286. 1-888-431-6871.

SISTEMA DE CONTROL DE EMISIONES

El sistema de control de emisiones para este generador cumple las normas establecidas por la Junta de Recursos del Aire (CARB) de California y la Agencia de Protección Ambiental (EPA) de los EE. UU. Los respectivos fabricantes de los motores administran las garantías del sistema de emisiones de escape. Consulte la documentación del motor para la información sobre la garantía.

RIESGO DE ASFIXIA

⚠ PELIGRO NO OPERE ESTE GENERADOR DENTRO DE UN ÁREA CERRADA. LOS GASES DE ESCAPE DE ESTE GENERADOR EMITEN MONÓXIDO DE CARBONO “MORTAL”. LA EXPOSICIÓN AL MONÓXIDO DE CARBONO PUEDE PROVOCAR INTOXICACIÓN POR MONÓXIDO DE CARBONO, JAQUECAS, NÁUSEA, ENFERMEDAD GRAVE O LA MUERTE.

⚠ PELIGRO SI SIENTE NÁUSEAS, MAREOS O DEBILIDAD DESPUÉS DEL FUNCIONAMIENTO DEL GENERADOR, SALGA INMEDIATAMENTE AL AIRE FRESCO. BUSQUE ATENCIÓN MÉDICA YA QUE PODRÍA ESTAR INTOXICADO CON MONÓXIDO DE CARBONO.

⚠ PELIGRO NUNCA HAGA FUNCIONAR UN GENERADOR EN INTERIORES O EN UN ÁREA PARCIALMENTE CERRADA COMO UN GARAJE.

⚠ PELIGRO SOLO ÚSELO EN EXTERIORES Y LEJOS DE VENTANAS, PUERTAS, VENTILACIONES, SÓTANOS DE POCA ALTURA Y EN ÁREAS CON VENTILACIÓN ADECUADA Y DONDE NO SE ACUMULEN GASES DE ESCAPE MORTALES.

⚠ PELIGRO EL USO DE UN VENTILADOR O ABRIR UNA PUERTA NO PROPORCIONARÁ UNA VENTILACIÓN ADECUADA.

⚠ PELIGRO ORIENTE EL ESCAPE DEL SILENCIADOR LEJOS DE LOS EDIFICIOS HABITADOS Y LAS PERSONAS.

RIESGO DE ELECTROCUCIÓN O DESCARGA

⚠ PELIGRO ESTE GRUPO ELECTRÓGENO PRODUCE CORRIENTE ELÉCTRICA. POR LO TANTO, SE DEBEN SEGUIR PAUTAS DE SEGURIDAD. EL USO INDEBIDO DE ESTE GENERADOR PUEDE PROVOCAR ELECTROCUCIÓN, LESIONES O LA MUERTE. NO OPERE, REALICE MANTENIMIENTO NI REPARE ESTE GENERADOR A MENOS QUE ESTÉ COMPLETAMENTE CALIFICADO PARA HACERLO.

⚠ PELIGRO ESTE GRUPO ELECTRÓGENO ESTÁ DISEÑADO PARA OPERARLO EN CONDICIONES SECAS Y SOLO EN ÁREAS AL AIRE LIBRE. NUNCA OPERE ESTE GENERADOR EN INTERIORES. NUNCA OPERE ESTE GENERADOR CON LLUVIA, NIEVE, AGUANIEVE O CONDICIONES GENERALMENTE HÚMEDAS. LA ELECTROCUCIÓN PODRÍA GENERAR DAÑOS AL GENERADOR, LESIONES CORPORALES O LA MUERTE.

⚠ PELIGRO SI ESTE GENERADOR ESTÁ CONECTADO A UN EDIFICIO, CASA, EMPRESA O A CUALQUIER OTRO CIRCUITO ELÉCTRICO ALIMENTADO NORMALMENTE POR ENERGÍA ELÉCTRICA, SE DEBEN TOMAR MEDIDAS PARA GARANTIZAR QUE LA SALIDA DEL GENERADOR Y LA ALIMENTACIÓN DE ENERGÍA ELÉCTRICA CUENTEN CON AISLAMIENTO POSITIVO. ESTO SE LOGRA GENERALMENTE MEDIANTE EL USO DE UN INTERRUPTOR DE TRANSFERENCIA INSTALADO ADECUADAMENTE. NO AISLAR LOS SISTEMAS ELÉCTRICOS DEL GENERADOR Y LA ENERGÍA ELÉCTRICA PROVOCARÁ DAÑOS AL GENERADOR Y PODRÍA PROVOCAR LESIONES O LA MUERTE A LOS TRABAJADORES DE SERVICIOS PÚBLICOS DEBIDO A LA INVERSIÓN DE LA CORRIENTE ELÉCTRICA.

⚠ PELIGRO PARA EVITAR LA INVERSIÓN DE LA CORRIENTE ELÉCTRICA A LOS SISTEMAS DE ENERGÍA ELÉCTRICA, SE REQUIERE AISLAR EL SISTEMA ELÉCTRICO RESIDENCIAL. ANTES DE CONECTAR UN GENERADOR AL SISTEMA ELÉCTRICO RESIDENCIAL, APAGUE EL INTERRUPTOR PRINCIPAL. ANTES DE REALIZAR CONEXIONES PERMANENTES, SE DEBE INSTALAR UN INTERRUPTOR DE TRANSFERENCIA DE DOBLE VÍA. PARA EVITAR LA ELECTROCUCIÓN Y DAÑOS A LA PROPIEDAD, SOLO UN ELECTRICISTA CAPACITADO DEBE CONECTAR EL GENERADOR AL SISTEMA ELÉCTRICO RESIDENCIAL. LA LEY DE CALIFORNIA EXIGE EL AISLAMIENTO DEL SISTEMA ELÉCTRICO RESIDENCIAL ANTES DE CONECTAR UN GENERADOR A LOS SISTEMAS ELÉCTRICOS RESIDENCIALES. NO SE RECOMIENDA LA CONEXIÓN TEMPORAL DEBIDO A LA INVERSIÓN DE CORRIENTE ELÉCTRICA.

SIEMPRE SIGA TODOS LOS CÓDIGOS Y REGLAMENTOS LOCALES QUE SE APLIQUEN A LA INSTALACIÓN DE CUALQUIER ELEMENTO RELACIONADO CON ESTE PRODUCTO.

1. NFPA 70: Código Eléctrico Nacional.
2. NFPA 37: Norma para la instalación y el uso de motores fijos a combustible.
3. Manual de cableado agrícola de la alimentación eléctrica de reserva para granjas.

⚠ PELIGRO NO MODIFIQUE NI APLIQUE INCORRECTAMENTE EL GRUPO ELECTRÓGENO. LA OPERACIÓN DEL GENERADOR DISTINTA A LO PREVISTO PODRÍA PROVOCAR DAÑOS AL GRUPO ELECTRÓGENO, LESIONES CORPORALES O INCLUSO LA MUERTE POR ELECTROCUCIÓN.

⚠ PELIGRO NUNCA TOQUE UN RECEPTÁCULO O HILO SIN AISLAMIENTO. PODRÍAN OCURRIR ELECTROCUCIÓN O DESCARGAS.

RIESGO DE INCENDIO O EXPLOSIÓN

⚠ ADVERTENCIA SIEMPRE ASEGÚRESE DE QUE SE MANTENGA UNA DISTANCIA DE AL MENOS 2 METROS (6 PIES) DEL GENERADOR DURANTE EL FUNCIONAMIENTO. NO MANTENER LA DISTANCIA ADECUADA PODRÍA DAÑAR EL GENERADOR Y POSIBLEMENTE PROVOCAR INCENDIOS.

⚠ ADVERTENCIA LA GASOLINA ES EXTREMADAMENTE INFLAMABLE Y SUS VAPORES SON EXPLOSIVOS. NO MANIPULAR LA GASOLINA ADECUADAMENTE PUEDE PROVOCAR EXPLOSIÓN O INCENDIO. NO PERMITA FUMAR DENTRO DE 15 METROS (50 PIES) DE ESTE GRUPO ELECTRÓGENO.

⚠ ADVERTENCIA NUNCA RELLENE UN GENERADOR CALIENTE CON COMBUSTIBLE. NUNCA RELLENE EL GENERADOR MIENTRAS ESTÁ EN FUNCIONAMIENTO. EL DERRAME EN EL MOTOR O EL GENERADOR PODRÍA PROVOCAR UNA EXPLOSIÓN O UN INCENDIO. SIEMPRE PERMITA QUE EL GRUPO ELECTRÓGENO SE ENFRÍE ANTES DE RELLENAR.

⚠ ADVERTENCIA NO ALMACENE ESTE GRUPO ELECTRÓGENO DONDE LOS VAPORES DE GASOLINA PUEDAN POSIBLEMENTE ENTRAR EN CONTACTO CON CHISPAS, UNA LUZ PILOTO O UNA LLAMA DESCUBIERTA. EL ALMACENAMIENTO INCORRECTO DE ESTE GENERADOR PODRÍA PROVOCAR UNA EXPLOSIÓN O UN INCENDIO.

⚠ADVERTENCIA INSPECCIONE PERIÓDICAMENTE EL PARACHISPAS. SE REQUIEREN PARACHISPAS EN ALGUNAS ÁREAS Y MINIMIZAR EL RIESGO DE INCENDIO DE LAS CHISPAS QUE EMITE EL ESCAPE.

⚠ADVERTENCIA NO OPERE ESTE GENERADOR SI LA TEMPERATURA AMBIENTE SUPERA LOS 40 °C (104 °F).

⚠ADVERTENCIA NO SUPERE LA CAPACIDAD NOMINAL DEL GENERADOR. SE DEBEN AGREGAR LAS CARGAS ELÉCTRICAS TOTALES EN CADA TOMACORRIENTE PARA DETERMINAR LA CARGA ELÉCTRICA TOTAL. LA CARGA TOTAL NO DEBE SUPERAR LA CAPACIDAD NOMINAL DEL GENERADOR. SI EL APARATO ACCIONADO NO INDICA VATAJE, SOLO AMPERAJE, EL VATAJE SE PUEDE DETERMINAR MULTIPLICANDO EL AMPERAJE POR EL VOLTAJE (VATIOS = AMPERIOS X VOLTIOS).

SEGURIDAD GENERAL

Siempre siga los códigos eléctricos locales y nacionales que correspondan a los generadores. Todos los códigos nacionales y locales reemplazan las normas o información que se proporciona en este manual.

⚠ADVERTENCIA CONSULTE LOS CÓDIGOS ELÉCTRICOS NACIONALES Y LOCALES PARA DETERMINAR LOS REQUISITOS DE CONEXIÓN A TIERRA, YA QUE ESTOS PUEDEN VARIAR SEGÚN LA APLICACIÓN. EL GENERADOR ESTÁ CONECTADO A TIERRA DE MANERA INTERNA DEL NEUTRO AL BASTIDOR. DONDE LAS APLICACIONES REQUIERAN CONEXIÓN A TIERRA EXTERNA, SE DEBE REALIZAR UNA CONEXIÓN DESDE EL GENERADOR A UNA TIERRA SÓLIDA. PARA EL CONDUCTOR, SE DEBE UTILIZAR UN TRAMO CONTINUO DE CABLE DE COBRE SIN EMPALMES NO INFERIOR A 6 AWG.

- Cuando mueva o transporte este generador, tome las precauciones adecuadas para evitar los derrames de combustible. Además, siempre use el sentido común cuando levante este generador. Se debe usar una cantidad adecuada de personas y se deben usar los métodos de elevación adecuados.
- No cubra el generador mientras está en funcionamiento o inmediatamente después de la desconexión Siempre permita que se enfríe antes de cubrirlo.
- No opere este generador a menos que esté en buenas condiciones mecánicas y eléctricas.
- Siempre mantenga las manos, partes del cuerpo, cabello y ropa alejados de las piezas giratorias del generador.
- No arranque este generador con los dispositivos conectados “ENCENDIDOS”. Siempre asegúrese de que los dispositivos conectados se desconecten del generador o se APAGUEN antes de arrancar el generador.
- Es posible que sea obligatorio que los generadores que están funcionando en lugares de trabajo u obras de construcción tengan receptáculos GFCI (Ground Fault Circuit Interrupters, interruptores del circuito de fallas de conexión a tierra).
- Solo use cables de extensión con conexión a tierra en buenas condiciones y asegúrese de que el calibre del hilo dentro de los cables de extensión sea suficiente para transportar de manera segura la salida de sobrevoltaje transitorio del tomacorriente donde está conectado el cable.
- Nunca manipule cables de extensión ni circuitos eléctricos si está parado sobre agua o en un área húmeda.

RIESGO DE LESIONES CORPORALES

⚠ADVERTENCIA MANTENGA LAS MANOS, PARTES DEL CUERPO, EL CABELLO Y LA ROPA LEJOS DE LAS PIEZAS “CALIENTES” DEL GRUPO ELECTRÓGENO DURANTE Y DESPUÉS DEL FUNCIONAMIENTO. EL SISTEMA DE ESCAPE, Y EL GENERADOR EN GENERAL, PUEDEN PERMANECER MUY CALIENTES, INCLUSO DESPUÉS DE APAGARLO.

PROTECCIÓN AMBIENTAL

⚠PRECAUCIÓN INSPECCIONE REGULARMENTE EL SISTEMA DE ESCAPE PARA GARANTIZAR QUE FUNCIONE CORRECTAMENTE. LOS SISTEMAS DE ESCAPE CON FUGAS AUMENTARÁN LOS NIVELES DE RUIDO.

⚠PRECAUCIÓN DIRIJA LOS LADOS “RUIDOSOS” DEL GENERADOR A ESPACIOS ABIERTOS, PARA EVITAR QUE EL ECO DE LAS PAREDES Y LOS EDIFICIOS AMPLIFIQUEN EL RUIDO.

AVISO: NUNCA DRENE NI DESECHE EL ACEITE DEL MOTOR EN EL SUELO O EN LOS SISTEMAS DE AGUAS RESIDUALES DOMÉSTICOS.

Accesorios

Los accesorios recomendados para usar con su herramienta se pueden adquirir a través de su concesionario local o centro de servicio autorizado. Si necesita asistencia para ubicar un accesorio para su herramienta, comuníquese con un Centro de Servicio DEWALT autorizado, llame al 1-888-431-6871 o visite nuestro sitio web www.dewalt.com.

Información de servicio

Tenga la siguiente información, como se muestra indicada en la etiqueta de datos, disponible para todas las llamadas de servicio:

N.° de modelo	
N.° de serie	
Fecha de compra	
Lugar de compra	

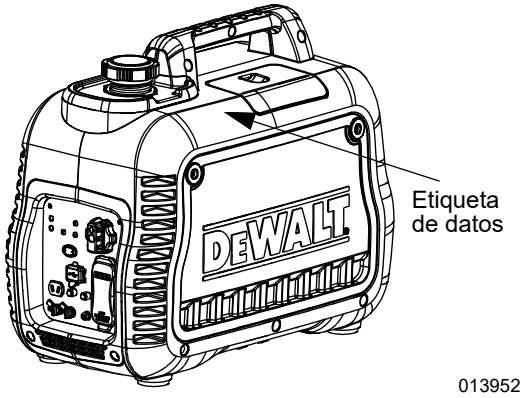

Reparaciones

Para garantizar la SEGURIDAD y CONFIABILIDAD del producto, las preparaciones, el mantenimiento y los ajustes los debe realizar un Centro de Servicio DEWALT autorizado. Llame al 1-888-431-6871. Siempre use repuestos idénticos.

Repuesto gratuito de etiqueta de advertencia

Si faltan etiquetas de advertencia o estas son ilegibles, llame al 1-888-431-6871 para solicitar un repuesto gratuito.

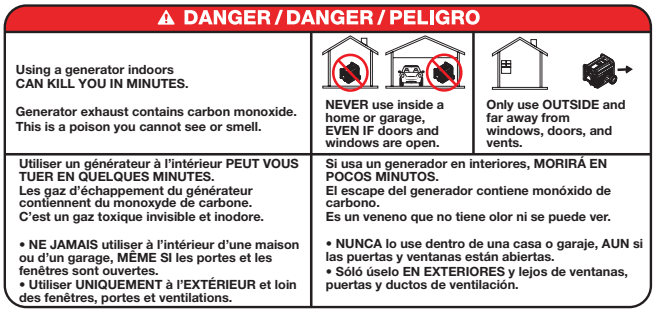

Montaje

Desembalaje

- Retire todo el material de empaque.
- Retire el generador de la caja.

Accesorios

Revise el contenido contra la siguiente lista. Si faltan piezas o están dañadas, o si ocurren problemas durante el montaje, llame a la Línea de Ayuda del Generador al 1-888-431-6871.

Contenido

Elemento	Cant.
Generador inversor	1
Manual de instrucciones	1
Aceite de motor	1
Embudo de aceite	1
Cable de carga de CC	1
Kit de herramientas	1
Tarjeta de registro del producto	3
Garantía de mantenimiento	1
Garantía de emisiones	1

Información de emisiones

La EPA (Environmental Protection Agency, Agencia de Protección Ambiental) y la CARB (California Air Resource Board, Junta de Recursos del Aire de California) “para generadores certificados de acuerdo con las normas CA” exigen que este generador cumpla las normas de emisión de escape y de evaporación. Ubique la calcomanía de cumplimiento de emisiones en el motor para determinar las normas que cumple el generador. Este generador está certificado para funcionar con gasolina. El sistema de control de emisiones incluye los siguientes componentes (si se incluyen):

- Sistema de inducción de aire
  - Tubería y colector de entrada
  - Filtro de aire
- Sistema de combustible
  - Carburador
  - Tanque de combustible y tapa
  - Tuberías de combustible
  - Tuberías de ventilación de evaporación
  - Cartucho de carbón
- Sistema de encendido
  - Bujía
  - Módulo de encendido
- Sistema de escape
  - Colector de escape
  - Silenciador
  - Válvula de inyección de aire por impulsos
  - Catalizador

Operación

Conozca el generador

Lea atentamente el Manual de instrucciones y las Normas de seguridad antes de operar el generador. GUARDE ESTE MANUAL COMO REFERENCIA FUTURA.

Familiarícese con las ubicaciones de todos los componentes.

1. **Tomacorriente doble GFCI de 120 V CA, 20 A**: Suministra alimentación eléctrica para la operación de cargas de iluminación eléctrica, artefactos, herramientas y motores monofásicos de 120 V CA, 60 Hz y hasta 20 A. También proporciona protección con un interruptor de protección contra fallas de conexión a tierra integrado, además cuenta con un botón de tipo presionar para PROBAR y REINICIAR (NEMA 5-20R).
2. **Dial OFF/RUN/CHOKE**: (Apagado/Funcionamiento/Estrangulador) Controla las funciones de arranque, detención, estrangulamiento y el funcionamiento de la válvula de combustible.
3. **Interruptor de modo de ahorro**: Ajusta automáticamente la velocidad del motor para ahorrar combustible y disminuir las emisiones de sonido.
4. **Disyuntor**: Si el tomacorriente del generador está sobrecargado u ocurre un cortocircuito externo, se activará el disyuntor.
5. **Puertos paralelos**: Se pueden conectar dos inversores en paralelo para obtener una potencia de salida de hasta 4.400 W con el kit de conexión en paralelo (opcional).
6. **Lengüeta de conexión a tierra**: Conecte aquí el generador a una tierra aprobada. Consulte ***Conexión a tierra del generador portátil*** para obtener detalles.
7. **Puerto USB de 5 V CC, 1,5 A**: Permite la carga de dispositivos electrónicos compatibles.
8. **Tomacorriente de 12 V CC (cargador de batería)**: Este receptáculo puede cargar un acumulador de 12 V CC de estilo automotriz o de energía eléctrica.

AVISO: Este receptáculo no puede cargar baterías de 6 V CC y no se puede usar para virar un motor que tenga una batería descargada. Consulte ***Carga de una batería de 12 V CC*** antes de intentar cargar una batería.

9. **Advertencia de nivel bajo de aceite**: Se enciende cuando el nivel de aceite está por debajo del nivel de funcionamiento seguro.
10. **Advertencia de sobrecarga**: Indica una sobrecarga del sistema.
11. **Luz de alimentación de CA**: Indica la salida desde el generador.
12. **Manilla de transporte**: Para facilitar la portabilidad.
13. **Protección contra CO:** Notificaciones del sistema de apagado automático por monóxido de carbono.
14. **Tapa de combustible**: Ubicación de la abertura de llenado de combustible.
15. **Arrancador retráctil**: Se usa para arrancar el motor manualmente.
16. **Parachispas**: Atrapa residuos inflamables que pueden causar chispas.
17. **Silenciador**: Silencia el motor.
18. **Puerta de mantenimiento**: Retírela para realizar mantenimiento en el motor.
19. **Cubierta de la bujía**: Retírela para realizarle mantenimiento a la bujía.

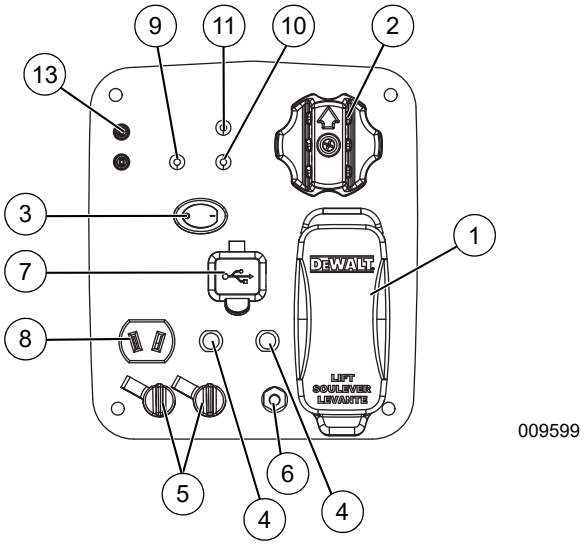

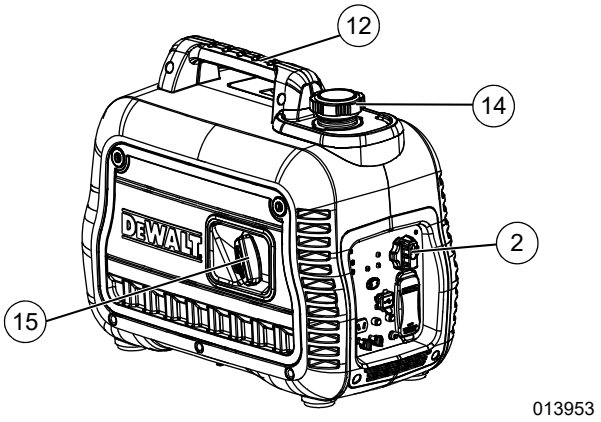

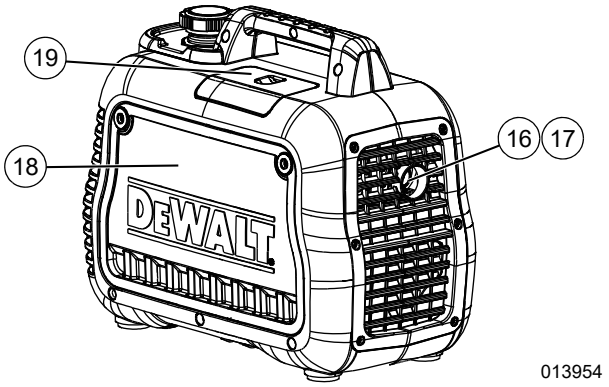

Clavijas de conexión

Receptáculo doble de GFCI de 120 V CA, 20 A

Este es un tomacorriente de 120 V protegido contra sobrecargas mediante un disyuntor de tipo presionar para restablecer de 18 A. Use cada tomacorriente para alimentar cargas eléctricas monofásicas de 120 V CA, 60 Hz que requieren hasta 2.200 W (2,2 kW) o 18,3 A de corriente. Use solo juegos de cables con conexión a tierra de 3 hilos, bien aislados y de alta calidad con clasificación para 125 voltios a 18 A (o superior). Proporciona protección con un interruptor de protección contra fallas de conexión a tierra con botones de tipo presionar para PROBAR y REINICIAR (OSHA).

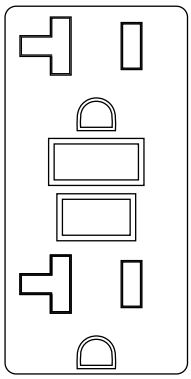

000203

Dial OFF/RUN/CHOKE

Controla las funciones de arranque, detención, estrangulamiento y el funcionamiento de la válvula de combustible.

- Al estar en la posición OFF (APAGADO), el motor se detiene y se cierra el paso de combustible.
- La posición RUN (FUNCIONAMIENTO) se usa para el funcionamiento normal y para reducir gradualmente el uso del estrangulador.
- La posición CHOKE (ESTRANGULADOR) abre la válvula de combustible para arrancar el motor.

AVISO: La posición CHOKE no es necesaria para arrancar un motor caliente.

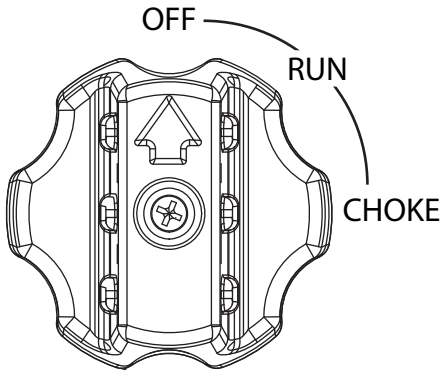

009610

Puerto USB

El tomacorriente USB de 5 V CC y 1,5 A permite cargar los dispositivos electrónicos que sean compatibles.

Modo de ahorro

El interruptor de ahorro tiene 2 modos de operación:

- Encendido: El modo más silencioso y el más indicado cuando se hace funcionar artefactos o equipos que tienen cargas resistivas (arranque sin motor), por ejemplo: televisor, juego de video, luz, radio.
- Apagado: El más indicado cuando se hacen funcionar cargas inductivas (cargas de arranque con motor) y resistivas (cargas de arranque sin motor), especialmente cuando estas cargas se encienden y apagan, por ejemplo: casas rodantes, climatizadores y secadores de pelo.

Luces de estado del generador

- LED de encendido (1) (verde): Indica salida desde el generador (a menos que haya una condición de nivel bajo de aceite o sobrecarga).
- LED de sobrecarga (2) (rojo): Indica una sobrecarga del sistema. Durante el arranque del motor, es normal que se encienda el LED de sobrecarga por algunos segundos. Si el LED se queda encendido y el LED Listo se apaga, el motor seguirá en funcionamiento sin suministrar potencia de salida. Retire todas las cargas aplicadas y determine si los dispositivos conectados superan la potencia de salida recomendada. Revise si hay conexiones defectuosas o cortocircuitadas. Para restablecer la potencia eléctrica, gire el dial a la posición OFF. Arranque el motor. Si se corrigió la condición, el LED rojo no se encenderá y se restablecerá la potencia eléctrica. Las cargas se pueden aplicar una vez que se encienda el LED verde. Si vuelve a encenderse el LED rojo, comuníquese con un Centro de Servicio.
- LED de bajo nivel de aceite (3) (rojo): Se enciende cuando el nivel de aceite está por debajo del nivel de funcionamiento seguro. Se apaga el motor.

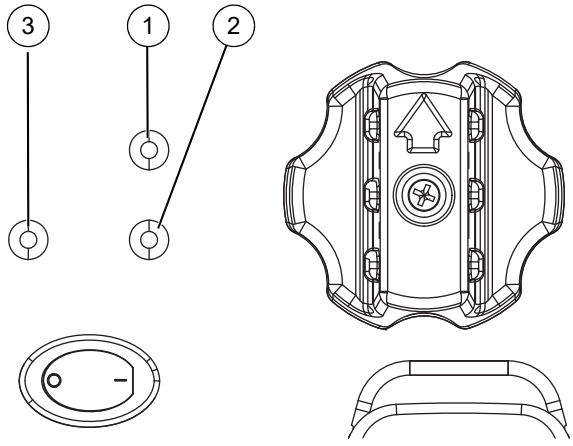

009545

Disyuntores

Los tomacorrientes de CA están protegidos con un disyuntor de CA. El tomacorriente de 12 V CC está protegido con un disyuntor de CC. Si el generador está sobrecargado u ocurre un cortocircuito externo, se activará el disyuntor. Si esto ocurre, desconecte todas las cargas eléctricas para determinar la causa del problema antes de volver a usar el generador. Reduzca la carga si es que se activa el disyuntor.

AVISO: La activación continua del disyuntor puede provocar daños al generador o los equipos.

Presione el botón del protector para restablecer el disyuntor.

PROTECCIÓN CONTRA CO

Sistema de detección y corte de monóxido de carbono (si se incluye)

El módulo de PROTECCIÓN CONTRA CO monitorea la acumulación de gas CO venenoso que se encuentra en el escape del motor cuando el generador está en funcionamiento. Si la PROTECCIÓN CONTRA CO detecta niveles de gas CO en aumento, automáticamente apaga el motor. La PROTECCIÓN CONTRA CO solo monitorea cuando el motor está en funcionamiento. Los generadores están destinados para su uso en exteriores, lejos de edificios habitados y con el escape orientado lejos del personal y de edificios. Sin embargo, si se utiliza de manera indebida y se opera en un lugar que genere la acumulación de CO, como en interiores o un área parcialmente cerrada, la PROTECCIÓN CONTRA CO apagará el motor, notificará al usuario de lo sucedido y le indicará al usuario que lea la etiqueta de instrucciones de acción para saber qué pasos realizar. La PROTECCIÓN CONTRA CO no es un sustituto de una alarma de monóxido de carbono para interiores.

A medida que el usuario se acerca al generador para investigar un apagado, una luz ROJA parpadeante en la placa de la PROTECCIÓN CONTRA CO en el costado del generador proporcionará la notificación de que el generador se apagó debido a un peligro de acumulación de CO. La luz ROJA parpadeará durante al menos cinco minutos después de un apagado por CO. Mueva el generador a un área abierta en exteriores y oriente el escape alejado de las personas y edificios ocupados. Una vez ubicado en un área segura, se puede volver a arrancar el generador y se pueden realizar las conexiones eléctricas adecuadas para suministrar alimentación eléctrica. La luz ROJA dejará de parpadear automáticamente cuando se vuelva a arrancar el motor. Introduzca aire fresco y ventile el lugar donde se apagó el generador.

Si ocurrió una falla del sistema de PROTECCIÓN CONTRA CO y ya no brinda protección, el generador portátil se apaga automáticamente y la luz AMARILLA parpadeará durante al menos cinco minutos en la placa de la PROTECCIÓN CONTRA CO para notificar al usuario de la falla. Solo un técnico capacitado en el concesionario puede diagnosticar y reparar el módulo de PROTECCIÓN CONTRA CO. Se puede volver a arrancar el generador, pero es posible que se siga apagando.

La PROTECCIÓN CONTRA CO detectará la acumulación de monóxido de carbono de otras fuentes de combustión de combustible, como herramientas accionadas con motor o calentadores a propano que se usen en el área de operación. Por ejemplo, si se usa otro generador y el escape está orientado hacia un generador equipado con PROTECCIÓN CONTRA CO, esta protección puede iniciar un apagado debido al aumento de los niveles de CO. Esto no es un error. Se ha detectado monóxido de carbono peligroso. El usuario debe tomar medidas para mover y redirigir estos dispositivos para disipar mejor el monóxido de carbono lejos del personal y edificios ocupados.

- Si el LED rojo (A) está parpadeando, ocurrió un apagado por CO.
- Si el LED amarillo (B) está parpadeando, ocurrió un una falla del sistema por CO.

Cómo usar el generador

Si hay problemas para operar el generador, llame a la línea de ayuda del generador al 1-888-431-6871.

⚠ PELIGRO Nunca opere en un área cerrada ni en interiores. NUNCA lo use en la casa, en un vehículo o en áreas parcialmente cerradas, como garajes, INCLUSO SI las puertas y ventanas están abiertas. SOLO úselo en exteriores y lejos de ventanas, puertas y ventilaciones abiertas, y en un área donde no se acumulen gases de escape mortales.

⚠ PELIGRO Los vapores de escape del motor contienen monóxido de carbono, el que no se puede ver ni oler. El gas es venenoso y, si se respira en concentraciones suficientes, puede causar pérdida de conciencia o, incluso, la muerte.

⚠ PELIGRO Un flujo de aire de enfriamiento y ventilación adecuado y sin obstrucciones es fundamental para el funcionamiento del generador. No altere la instalación ni permita siquiera la obstrucción parcial de las disposiciones de ventilación, ya que esto puede afectar gravemente el funcionamiento seguro del generador. El generador se DEBE operar en exteriores.

⚠ PELIGRO Debe efectuarse un mantenimiento adecuado al sistema de escape. No haga nada que pueda hacer que el sistema de escape sea inseguro o no cumpla los códigos o normas locales.

⚠ PELIGRO Siempre use una alarma de monóxido de carbono accionada con baterías en interiores. Asegúrese de que esté instalada adecuadamente de acuerdo con las instrucciones del fabricante.

000657

Conexión a tierra del generador portátil

El generador portátil cuenta con un terminal para la conexión de un conductor de electrodo de conexión a tierra donde el Artículo 250.34(A) de NEC exija un sistema de electrodo de conexión a tierra. Los terminales del conductor de conexión a tierra del equipo de los receptáculos del generador están conectados al bastidor del generador. Cuando el generador suministre alimentación a los equipos conectados con cable y enchufe, como herramientas eléctricas, NEC no exige que el bastidor del generador esté conectado a un electrodo de conexión a tierra en campo. El conductor neutro del generador se conecta al bastidor del generador de acuerdo con el Artículo 250.34(C) de NEC.

- NEUTRO UNIDO AL BASTIDOR
- HAY UN CONDUCTOR PERMANENTE ENTRE EL GENERADOR (DEVANADO DEL ESTATOR) Y EL BASTIDOR

Cuando el generador se conecta a un interruptor de transferencia manual, este también debe conmutar el neutro al momento de la transferencia de acuerdo con el código NEC (interruptor de 3 polos). Se requiere conectar un electrodo de conexión a tierra al bastidor del generador para realizar una conexión a tierra correcta del generador. El hilo de conexión a tierra conectado desde el bastidor/terminal del generador al electrodo de conexión a tierra en campo debe ser de una ampacidad igual a o mayor que la del conductor más grande que se usa en el generador.

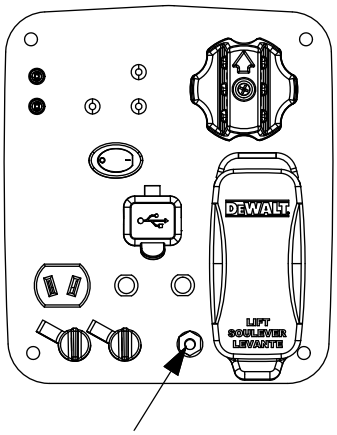

009599

Conexión del generador al sistema eléctrico de un edificio

Se recomienda usar un interruptor de transferencia manual cuando se conecte directamente al sistema eléctrico de un edificio, con el fin de evitar el peligro de inversión de energía eléctrica y evitar lesiones en los trabajadores del servicio público.

Cuando conecte un generador portátil al sistema eléctrico de un edificio, un interruptor de transferencia debe aislar la alimentación del generador de la alimentación de energía eléctrica en todo momento. No cumplir lo anterior puede provocar una condición peligrosa. La instalación se debe realizar en conformidad absoluta con todas las leyes y los códigos eléctricos nacionales y locales y debe hacerlo un electricista calificado.

Requisitos especiales

Revise todos los reglamentos federales o estatales de la OSHA (Occupational Safety and Health Administration, Administración de Seguridad y Salud Ocupacional), los códigos locales u ordenanzas que se apliquen al uso previsto del generador.

Consulte a un electricista calificado, a un inspector eléctrico o a la agencia local con jurisdicción:

- En algunas áreas se exige que los generadores estén registrados en las compañías de energía eléctrica locales.

- Si el generador se usa en una obra de construcción, puede que existan reglamentos adicionales que se deban cumplir.

Conozca los límites del generador

La sobrecarga de un generador sobre su capacidad nominal de vataje puede provocar daños en él y en los dispositivos eléctricos conectados. Respete las siguientes normas para evitar sobrecargas:

- Sume el vataje total de todos los dispositivos eléctricos que se van a conectar a la vez. El total NO debe ser mayor que la capacidad de vataje del generador.
- El vataje nominal de las luces se puede obtener en las bombillas. El vataje nominal de las herramientas, artefactos y motores generalmente se puede encontrar en una calcomanía o etiqueta de datos adherida al dispositivo.
- Si el artefacto, herramienta o motor no entrega vataje, multiplique los voltios por la clasificación de amperaje para determinar los vatios (voltios x amperios = vatios).
- Algunos motores eléctricos, como los de inducción, requieren cerca de tres veces más vatios de potencia para arrancar que para funcionar. Este sobrevoltaje transitorio de alimentación dura solo algunos segundos. Para permitir un alto vataje de arranque cuando seleccione los dispositivos eléctricos que se van a conectar al generador, realice lo siguiente:

1. Calcule los vatios necesarios para arrancar el motor más grande.
2. Agregue a dicho cálculo los vatios de funcionamiento de todas las otras cargas conectadas.
3. Consulte la Subsección Guía de referencia de vataje para obtener ayuda para determinar cuántos elementos puede operar el generador a la vez.

AVISO: Todas las cifras son aproximadas. Consulte la etiqueta de datos en el artefacto para conocer los requisitos de vataje reales.

Guía de referencia de vataje

Dispositivo	Vatios de funcionamiento
*Climatizador (12.000 BTU)	1.700
*Climatizador (24.000 BTU)	3.800
*Climatizador (40.000 BTU)	6.000
Cargador de batería (20 A)	500
Lijadora de correa (3 pulg.)	1.000
Sierra de cadena	1.200
Sierra circular (7-1/4 pulg.)	1.250 a 1.400
*Secadora de ropa (eléctrica)	5.750
*Secadora de ropa (a gas)	700
*Lavadora de ropa	1.150
Cafetera	1.750
*Compresor (1 HP)	2.000
*Compresor (3/4 HP)	1.800
*Compresor (1/2 HP)	1.400
Plancha rizadora	700
*Deshumidificador	650
Lijadora de disco (9 pulg.)	1.200
Orilladora	500
Manta eléctrica	400
Pistola de clavos eléctrica	1.200
Cocina eléctrica (por elemento)	1.500
Sartén eléctrico	1.250
*Congelador	700
*Ventilador de caldera (3/5 HP)	875
*Abridor de puertas de garaje	500 a 750
Secador de pelo	1,200
Taladro manual	250 a 1,100
Cortasetos	450
Llave de impacto	500
Plancha	1,200
*Bomba de chorro	800
Cortacésped	1,200
Bombilla	100
Horno microondas	700 a 1,000
*Enfriador de leche	1,100
Quemador de aceite en caldera	300
Calentador ambiental de petróleo (140.000 Btu)	400
Calefactor ambiental de petróleo (85.000 Btu)	225
Calefactor ambiental de petróleo (30.000 Btu)	150
*Pulverizador de pintura, sin aire (1/3 HP)	600
Pulverizador de pintura, sin aire (manual)	150
Radio	50 a 200
*Refrigerador	700
Olla de cocción lenta	200
*Bomba sumergible (1-1/2 HP)	2,800
*Bomba sumergible (1 HP)	2,000
*Bomba sumergible (1/2 HP)	1,500
*Bomba de sumidero	800 a 1,050
*Sierra de mesa (10 pulg.)	1,750 a 2,000
Televisor	200 a 500
Tostadora	1,000 a 1,650
Desbrozadora	500

* Considere 3 veces los vatios señalados para arrancar estos dispositivos.

Transporte/inclinación de la unidad

No almacene o transporte la unidad en un ángulo superior a 15 grados. Fije el generador en una posición vertical antes de transportarlo.

Antes de arrancar el motor

1. Verifique que el nivel de aceite del motor sea correcto.
2. Verifique que el nivel de combustible sea correcto.
3. Verifique que la unidad esté en un terreno nivelado, con la separación adecuada y que se encuentre en un área bien ventilada.

Adición de aceite del motor

Todo el aceite debe cumplir mínimo con la Clase de Servicio SJ, SL o superior del API. No utilice aditivos especiales. Seleccione el grado de viscosidad del aceite de acuerdo con la temperatura de funcionamiento esperada (también consulte la tabla).

- Sobre 4 °C (40 °F), use SAE 30
- Bajo 4 °C (40 °F) hasta -12 °C (10 °F), use 10W-30
- Para todas las temperaturas, use 5W-30 sintético

Use aceite a base de petróleo para la prueba de funcionamiento del motor antes de usar aceite sintético.

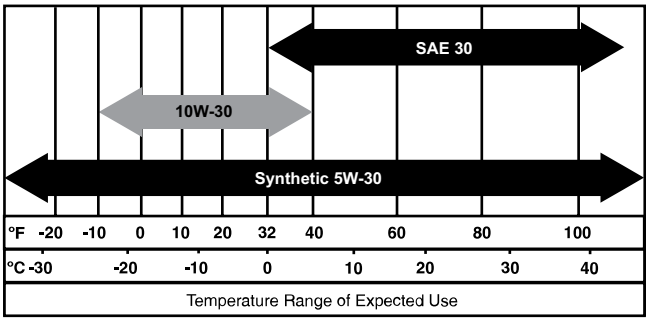

⚠PRECAUCIÓN Cualquier intento de virar o arrancar el motor antes de agregar el tipo y la cantidad recomendados de aceite de motor puede provocar daños en el motor.

Inspeccione el nivel de aceite del motor antes de cada uso o cada ocho (8) horas de funcionamiento.

1. Coloque el generador en una superficie nivelada.
2. Retire los tornillos (A) y la cubierta lateral. Deslice hacia afuera la cubierta de la bujía (B).

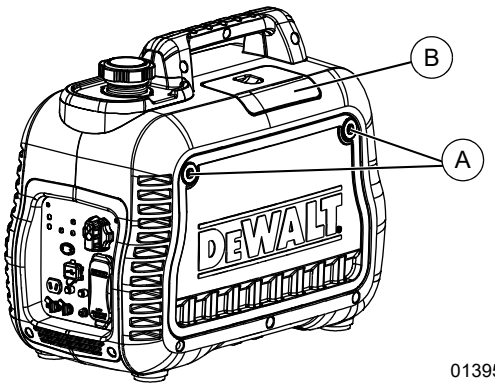

3. Desconecte el hilo de la bujía y colóquelo en un lugar donde no pueda tener contacto con la bujía.
4. Limpie el área alrededor de la tapa de la abertura de llenado de aceite.
5. Retire la tapa de la abertura de llenado de aceite y la varilla de nivel y limpie la varilla de nivel.

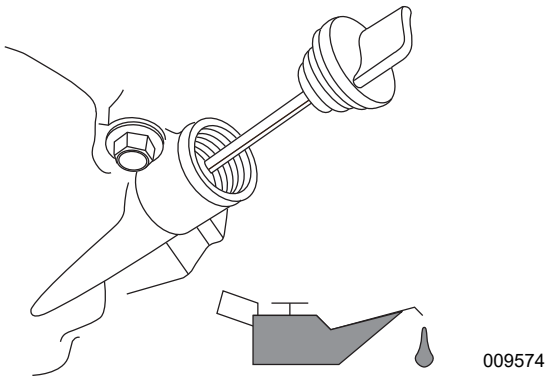

6. Introduzca el embudo en la abertura de llenado de aceite. Agregue el aceite de motor recomendado según sea necesario.
7. Para revisar el nivel de aceite, retire el embudo e introduzca la varilla de nivel de aceite en el cuello de llenado de aceite sin enroscarla.
8. Retire la varilla de nivel de aceite y verifique que el nivel de aceite se encuentre dentro del rango de funcionamiento seguro.

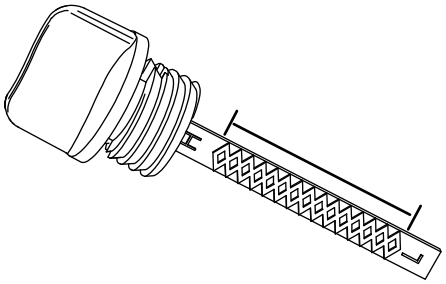

AVISO: Verifique constantemente el nivel de aceite durante el proceso de llenado para asegurarse de que no se rebose.

9. Instale la varilla de nivel y la tapa de la abertura de llenado de aceite y apriete manualmente.
10. Limpie el aceite derramado.
11. Instale la cubierta lateral y los tornillos.

AVISO: Algunas unidades tienen más de una ubicación de abertura de llenado de aceite. Solo se requiere usar un punto de abertura de llenado de aceite.

Combustible

⚠ PELIGRO Explosión e incendio. El combustible y los vapores son extremadamente inflamables y explosivos. Recargue combustible en un área con buena ventilación. Mantenga alejados el fuego y las chispas. De lo contrario, se producirán lesiones graves o la muerte. (000105)

⚠ PELIGRO Explosión e incendio. No llene en exceso el tanque de combustible. Llene hasta que el nivel esté a 1,27 cm (1/2 pulgada) de la parte superior del tanque, de modo que haya espacio para la expansión del combustible. Un llenado excesivo puede ocasionar derrames de combustible sobre el motor, lo cual podría originar un incendio o explosión que puede ocasionar lesiones graves o la muerte. (000166b)

Los requisitos de combustible son los siguientes:

- Gasolina limpia, nueva y sin plomo.
- Clasificación mínima de 87 octanos/87 AKI (91 RON).
- Hasta un 10 % de etanol (gasohol) es aceptable donde esté disponible se recomienda combustible sin etanol.
- NO use E85.
- NO use una mezcla de gas y aceite.
- NO modifique el motor para que funcione con combustibles alternativos. Estabilice el combustible antes del almacenamiento.

1. Verifique que la unidad esté APAGADA y completamente fría antes de colocarle combustible.

2. Coloque la unidad en un terreno nivelado y en un área bien ventilada.
3. Limpie el área alrededor de la tapa de combustible.
4. Gire la tapa lentamente para retirarla.
5. Agregue lentamente el combustible recomendado. No llene en exceso.

AVISO: Llene hasta el inserto rojo dentro del cuello de llenado.

6. Instale la tapa de combustible.

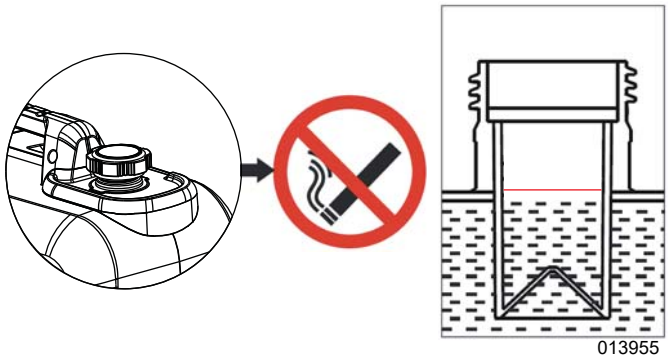

AVISO: Deje que el combustible derramado se evapore antes de arrancar la unidad.

AVISO: Es importante evitar que se formen depósitos de goma en las piezas del sistema de combustible, como el carburador, la manguera de combustible o el tanque durante el almacenamiento. Los combustibles mezclados con alcohol (llamados gasohol, etanol o metanol) pueden atraer humedad, lo que llevará a la separación y formación de ácidos durante el almacenamiento. El gas ácido puede dañar el sistema de combustible de un motor mientras está en almacenamiento. Para evitar problemas del motor, se debe vaciar el sistema de combustible antes de almacenarlo por 30 días o más. Consulte la sección Almacenamiento. Nunca use productos limpiadores de motor o carburador en el tanque de combustible, ya que se pueden producir daños permanentes.

Arranque de motores de arranque retráctil

⚠ADVERTENCIA Peligro de retracción. La manilla retráctil se puede retraer inesperadamente. El contragolpe podría provocar la muerte o lesiones graves. (000183)

⚠PRECAUCIÓN Daños al equipo y la propiedad. Desconecte las cargas eléctricas antes de arrancar o detener la unidad. No hacerlo podría provocar daños al equipo y a la propiedad. (000136)

1. Gire el dial OFF/RUN/CHOKE a la posición CHOKE (ESTRANGULADOR).
2. Coloque el interruptor de modo de ahorro en OFF.
3. Sujete firmemente la manilla retráctil y jale lentamente hasta sentir una mayor resistencia. Jale rápidamente hacia arriba y hacia afuera.
4. Cuando el motor arranque, gire el dial OFF/RUN/CHOKE a RUN (FUNCIONAMIENTO). La función de estrangulamiento se va reduciendo a medida que se gira el dial OFF/RUN/CHOKE hacia RUN.

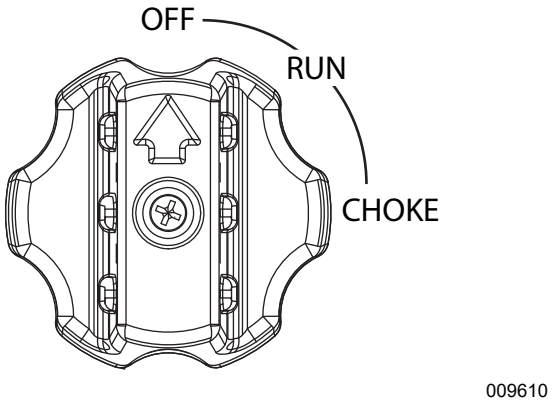

AVISO: Si el motor se enciende, pero no sigue funcionando, gire el dial OFF/RUN/CHOKE a la posición OFF (APAGADO) y repita los pasos de arranque.

AVISO: No sobrecargue el generador ni los tomacorrientes individuales del panel. Si ocurre una sobrecarga, se encenderá el LED de sobrecarga (2) y se cortará la salida de CA. Para corregir esta situación, consulte ***Luces de estado del generador***. Lea ***Conozca los límites del generador*** detenidamente.

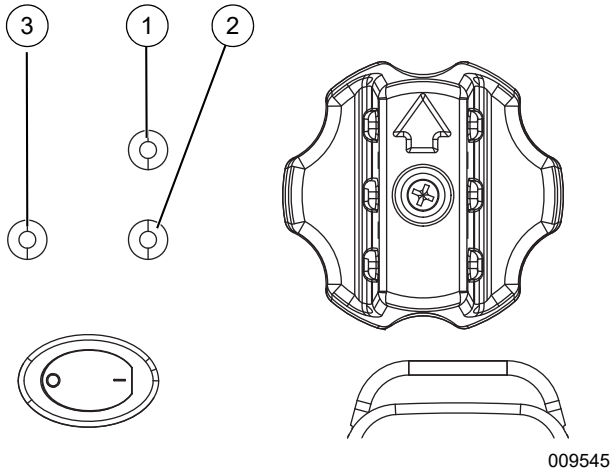

Desconexión del generador

⚠PRECAUCIÓN Daños al equipo y la propiedad. Desconecte las cargas eléctricas antes de arrancar o detener la unidad. No hacerlo podría provocar daños al equipo y a la propiedad. (000136)

1. Apague todas las cargas y desconecte las cargas eléctricas de los tomacorrientes del panel del generador.
2. Deje que el motor funcione sin carga varios minutos para estabilizar las temperaturas internas del motor y el generador.
3. Gire el dial OFF/RUN/CHOKE a la posición OFF (APAGADO).

Reinicio de motores calientes

⚠PRECAUCIÓN Daños al equipo y la propiedad. Desconecte las cargas eléctricas antes de arrancar o detener la unidad. No hacerlo podría provocar daños al equipo y a la propiedad. (000136)

1. Gire el dial OFF/RUN/CHOKE de la posición OFF a RUN (FUNCIONAMIENTO). Esto abrirá la válvula de combustible y permitirá el arranque.
2. Sujete firmemente la manilla retráctil y jale lentamente hasta sentir una mayor resistencia. Jale rápidamente hacia arriba y hacia afuera.

Carga de una batería de 12 V CC

⚠ADVERTENCIA Explosión. Las baterías emiten gases explosivos durante la carga. Mantenga alejados el fuego y las chispas. Use equipo de protección cuando trabaje con baterías. No hacerlo podría provocar la muerte o lesiones graves. (000137a)

⚠ADVERTENCIA Riesgo de quemaduras. Las baterías contienen ácido sulfúrico y pueden provocar quemaduras químicas. Use equipo de protección cuando trabaje con baterías. No hacerlo podría provocar la muerte o lesiones graves. (000138a)

AVISO: Una batería puede perder parte de su carga cuando no se use durante períodos prolongados.

El tomacorriente de carga de CC no está regulado. El disyuntor no evita que se sobrecargue una batería. La carga de la batería se debe hacer en un lugar seco.

1. Arranque el generador y gire el interruptor de ahorro a la posición OFF (APAGADO).
2. Conecte el cable de carga de batería en el tomacorriente de 12 V CC, ubicado en el panel de control.
3. PRIMERO conecte la pinza para batería positiva (+) (hilo rojo) a la batería.
4. SEGUNDO conecte la pinza para batería negativa (-) (hilo negro) a la batería.

AVISO: Este tomacorriente no puede recargar baterías de 6 V y no se puede usar para virar un motor que tenga una batería descargada.

009611

Reciclaje de las baterías

Siempre recicle las baterías conforme a todas las leyes y reglamentos locales. Comuníquese con su sitio de recolección de residuos sólidos o instalación de reciclado local para obtener información sobre los procesos de reciclado locales. Para obtener más información sobre reciclado de baterías, visite el sitio Web del Battery Council International (Consejo internacional para baterías) en: http://batterycouncil.org.

Funcionamiento en paralelo

Se pueden conectar dos inversores en paralelo para obtener una potencia de salida de hasta 4.400 W con el kit de conexión en paralelo (opcional). Consulte el manual del operador del kit de conexión en paralelo o comuníquese con Servicio al Cliente llamando al 1-888-431-6871.

⚠PRECAUCIÓN Todas las conexiones en el kit de conexión en paralelo se deben hacer mientras los dos inversores estén apagados y todas las cargas estén desconectadas.

1. Asegúrese de que el interruptor de modo de ahorro esté en la misma posición en ambos generadores.
2. Efectúe las conexiones en paralelo adecuadas a las salidas de cada inversor según se describe en el manual de instrucciones suministrado con el kit.

⚠PRECAUCIÓN Una vez que las unidades estén en funcionamiento, no desenchufe ninguna de las conexiones del kit de conexión en paralelo.

3. Arranque ambas unidades según las instrucciones de arranque. Una vez que se encienda el indicador verde de la salida, los dispositivos se pueden conectar y encender con la salida del kit de conexión en paralelo.
4. Siga las instrucciones de ***Desconexión del generador***.

AVISO: Para los inversores, la carga aplicada al kit de conexión en paralelo no debe superar los 4.750 vatios de arranque, ya que se pierde un 5 % de potencia cuando están conectados en paralelo. Consulte el manual del operador del kit de conexión en paralelo.

AVISO: Solo use un kit de conexión en paralelo aprobado.

Mantenimiento

Recomendaciones de mantenimiento

El mantenimiento regular mejorará el rendimiento y prolongará la vida útil del generador. Consulte con un concesionario calificado para realizar el mantenimiento.

La garantía del generador no cubre elementos sujetos a abuso o negligencia por parte del operador. Para recibir el valor completo de la garantía, el operador debe realizar mantenimiento al generador según las instrucciones de este manual, lo que incluye el almacenamiento adecuado que se detalla en Almacenamiento en invierno y Almacenamiento a largo plazo.

AVISO: Llame al 1-888-431-6871 si tiene alguna pregunta sobre el reemplazo de componentes.

Programa de mantenimiento

Siga los intervalos del programa de mantenimiento, lo que ocurra primero según el uso.

AVISO: Las condiciones adversas requerirán un mantenimiento más frecuente.

AVISO: Todos los mantenimientos y ajustes necesarios se deben realizar cada estación como se detalla en la siguiente tabla.

En cada uso
Revisión del nivel del aceite del motor
Cada 50 horas
Limpie o reemplace el filtro de aire**
Cambie el aceite ¥
Cada 100 horas o cada año*
Inspeccione o reemplace la bujía
Limpie el parachispas
Ajuste de la separación de la válvula***
Cada 200 horas o cada año*
Inspeccione o limpie el filtro de aire**
Reemplace el filtro de combustible +
¥ Cambie el aceite después de las primeras 30 horas de funcionamiento y luego cada 50 horas. + Esto lo debe realizar un Centro de Servicio. * Cambie el aceite cada mes cuando el funcionamiento sea bajo carga pesada o en altas temperaturas. ** Limpie con mayor frecuencia en condiciones de funcionamiento sucias o polvorientas. Reemplace las piezas del filtro de aire si no se pueden limpiar adecuadamente. *** Revise la separación de la válvula y ajústela si es necesario después de las primeras 50 horas de funcionamiento y cada 100 horas posteriormente.

Especificaciones del producto

Especificaciones del generador	
Potencia nominal	2.200 W
Potencia de sobrevoltaje transitorio	2.500 VA
Voltaje de CA nominal	120 V
Carga de CA nominal a 120 V	18,3 amperios**
Frecuencia nominal	60 Hz
Dimensiones de la unidad L x A x A (mm/plug.)	540 x 275 x 450 (21,3 x 10,8 x 17,7)
Peso de la unidad (seca)	23,0 kg (50,7 lb)
** Rango de temperatura de funcionamiento: -5 °C (23 °F) a 40 °C (104 °F). Puede haber una disminución de la potencia si el funcionamiento se realiza sobre los 25 °C (77 °F). ** El vataje y la corriente máximos están sujetos a (y se limitan mediante) factores como el contenido de Btu del combustible, la temperatura ambiente, la altitud, la condición del motor, etc. La potencia máxima disminuye cerca de 3,5 % por cada 305 metros (1.000 pies) sobre el nivel del mar y también disminuirá cerca de 1 % por cada 6 °C (10 °F) sobre una temperatura ambiente de 16 °C (60 °F).	
Especificaciones del motor	
Tipo de motor	Un solo cilindro, 4 carreras
Desplazamiento	98 cc
Número de pieza de la bujía	10000006844
Tipo de bujía	E6TC / E6RTC / BPR6HS o equivalente
Separación de las bujías	0,7 a 0,8 mm (0,028 a 0,031 pulg.)
Capacidad de combustible	3,75 L (1,0 galones de EE. UU.) / Sin plomo
Tipo de aceite	Consulte la tabla en ***Antes de arrancar el motor***
Capacidad de aceite	0,35 L (0,36 qt)
Tiempo de funcionamiento (25 % de carga)*	8 horas
Tiempo de funcionamiento (50 % de carga)*	4,5 horas
* Los tiempos de funcionamiento varían según la carga y altitud.	

Mantenimiento preventivo

La suciedad y los residuos pueden provocar un funcionamiento inadecuado y daños en el equipo. Limpie el generador diariamente o antes de cada uso. Mantenga sin residuos combustibles el área alrededor y detrás del silenciador. Inspeccione todas las aberturas de aire de enfriamiento en el generador.

⚠ADVERTENCIA No introduzca ningún objeto por las ranuras de aire de enfriamiento. El generador podría arrancar en cualquier momento y podrían producirse lesiones graves o fatales y daños a la unidad.

- Use un paño húmedo para limpiar las superficies exteriores.
- Use un cepillo de cerdas suaves para soltar las costras de suciedad, el aceite, etc.
- Use una aspiradora para recoger la suciedad y los residuos sueltos.
- Se puede usar un soplador a baja presión (que no sobrepase los 25 psi) para retirar la suciedad. Inspeccione las ranuras y aberturas de aire de ventilación en el generador. Estas aberturas se deben mantener limpias y sin obstrucciones.

AVISO: NO use una manguera de jardín para limpiar el generador. El agua puede entrar al sistema de combustible del motor y provocar problemas. Si entra agua al generador a través de las ranuras de aire de enfriamiento, parte de esta puede quedar en los huecos y las grietas del aislamiento del devanado del estator y el rotor. La acumulación de agua y suciedad en los devanados internos del generador disminuirá la resistencia del aislamiento de los devanados.

Mantenimiento del motor

⚠ADVERTENCIA Arranque accidental. Desconecte los hilos de la bujía cuando trabaje en la unidad. No hacerlo podría provocar la muerte o lesiones graves. (000141)

Recomendaciones de aceite del motor

Todo el aceite debe cumplir mínimo con la Clase de Servicio SJ, SL o superior del API. No utilice aditivos especiales. Seleccione el grado de viscosidad del aceite de acuerdo con la temperatura de funcionamiento esperada (también consulte la tabla).

- Sobre 4 °C (40 °F), use SAE 30
- Bajo 4 °C (40 °F) hasta -12 °C (10 °F), use 10W-30
- Para todas las temperaturas, use 5W-30 sintético

Use aceite a base de petróleo para la prueba de funcionamiento del motor (30 horas) antes de usar aceite sintético.

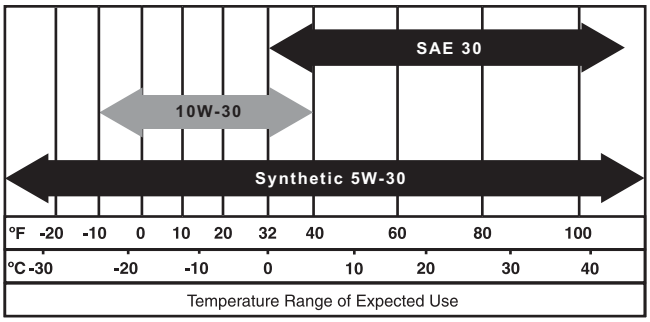

000399

⚠PRECAUCIÓN Cualquier intento de virar o arrancar el motor antes de agregar el tipo y la cantidad recomendados de aceite de motor puede provocar daños en el motor.

Inspeccione el nivel de aceite del motor antes de cada uso o cada 8 horas de funcionamiento.

1. Coloque el generador en una superficie nivelada.
2. Retire los tornillos (A) y la cubierta lateral. Deslice hacia afuera la cubierta de la bujía (B).

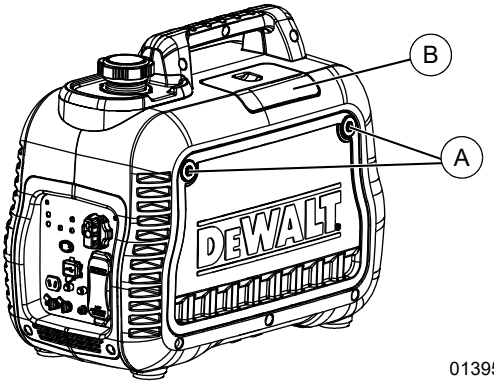

013952

3. Desconecte el hilo de la bujía y colóquelo en un lugar donde no pueda tener contacto con la bujía.
4. Limpie el área alrededor de la tapa de la abertura de llenado de aceite.
5. Retire la tapa de la abertura de llenado de aceite y limpie la varilla de nivel.

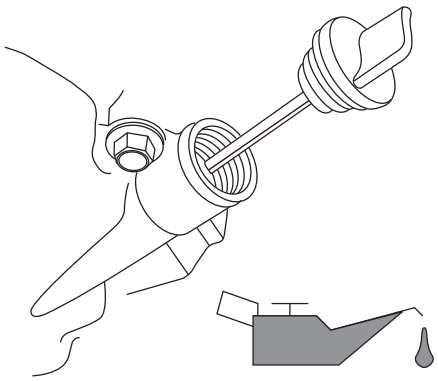

009574

6. Inserte la varilla de nivel de aceite en el cuello de llenado sin enroscarla. Verifique que el nivel de aceite se encuentre dentro del rango de funcionamiento seguro, como se muestra.

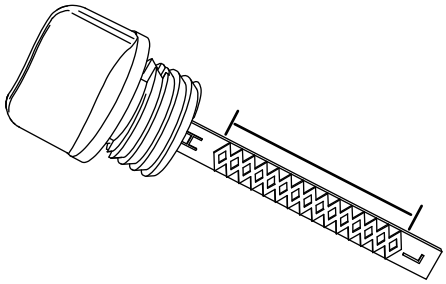

000116

7. Agregue el aceite de motor recomendado según sea necesario. Consulte ***Adición de aceite del motor***.
8. Vuelva a instalar la tapa de la abertura de llenado de aceite y apriete manualmente.
9. Conecte el hilo de la bujía.
10. Instale la cubierta lateral y los tornillos.

Cambie el aceite del motor

⚠ADVERTENCIA Arranque accidental. Desconecte los hilos de la bujía cuando trabaje en la unidad. No hacerlo podría provocar la muerte o lesiones graves. (000141)

Cuando el generador se use en condiciones extremas de suciedad y polvo o en climas sumamente calurosos, debe cambiar el aceite con mayor frecuencia.

AVISO: No contamine. Conserve los recursos. Devuelva el aceite usado a los centros de recolección.

Cambie el aceite mientras el motor aún está tibio por el funcionamiento de la siguiente manera:

1. Coloque el generador en una superficie nivelada.
2. Retire los tornillos (A) y la cubierta lateral. Deslice hacia afuera la cubierta de la bujía (B).

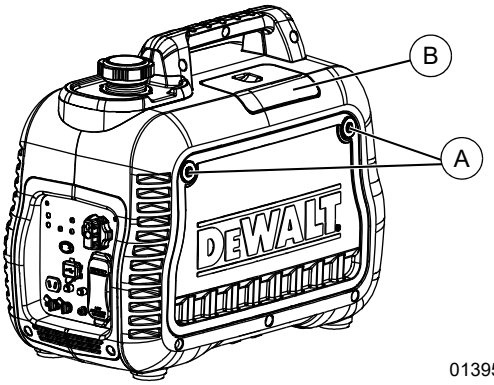

013952

3. Desconecte el hilo de la bujía y colóquelo en un lugar donde no pueda tener contacto con la bujía.
4. Limpie el área alrededor de la tapa de la abertura de llenado de aceite y el tapón de drenaje de aceite.
5. Retire la tapa de la abertura de llenado de aceite y limpie la varilla de nivel.
6. Incline la unidad y drene el aceite completamente en un recipiente adecuado.
7. Una vez que se haya drenado la cantidad suficiente de aceite, enderece la unidad a una posición nivelada.
8. Introduzca el embudo en la abertura de llenado de aceite. Agregue el aceite de motor recomendado según sea necesario.

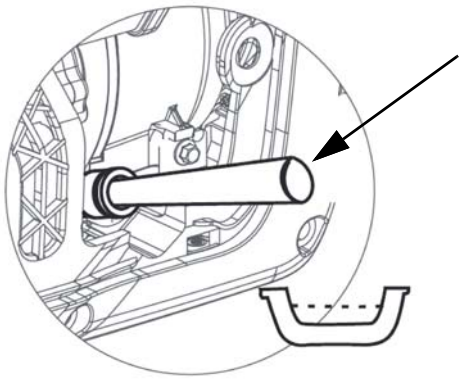

002350

9. Para revisar el nivel de aceite, retire el embudo e introduzca la varilla de nivel de aceite en el cuello de llenado de aceite sin enroscarla.
10. Retire la varilla de nivel de aceite y verifique que el nivel de aceite se encuentre dentro del rango de funcionamiento seguro.

AVISO: Verifique constantemente el nivel de aceite durante el proceso de llenado para asegurarse de que no se rebose.

11. Vuelva a instalar la tapa de la abertura de llenado de aceite y apriete manualmente.
12. Limpie el aceite derramado.
13. Conecte el hilo de la bujía.
14. Vuelva a colocar la cubierta lateral y los tornillos.
15. Elimine adecuadamente el aceite de acuerdo con todos los reglamentos pertinentes.

Filtro de aire

El motor no funcionará adecuadamente y puede resultar dañado si se hace funcionar con un filtro de aire sucio. Realice el mantenimiento del filtro de aire con mayor frecuencia en condiciones polvorientas y sucias.

Para realizar el mantenimiento del filtro de aire:

1. Retire los tornillos y la cubierta lateral.
2. Destornille el perno (A) y retire la cubierta del filtro de aire.
3. Lave el filtro (B) en agua con jabón. Apriételo en un paño limpio para secarlo (NO LO TUERZA).
4. Limpie la cubierta del filtro de aire antes de instalarla.
5. Vuelva a colocar la cubierta lateral y los tornillos.

AVISO: Para solicitar un filtro de aire nuevo, comuníquese con el Centro de Servicio más cercano.

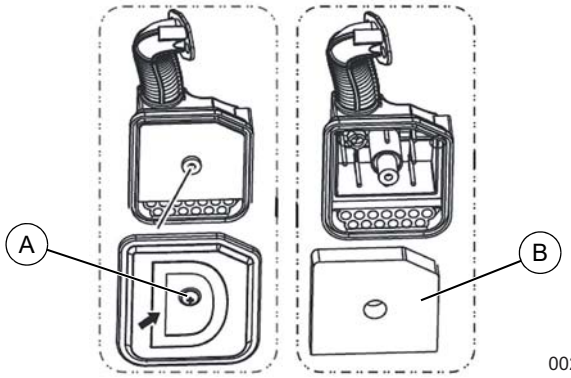

002351

Realice mantenimiento a la bujía

Para realizarle mantenimiento a la bujía:

1. Limpie el área alrededor de la bujía.
2. Retire e inspeccione la bujía.
3. Compruebe la separación de los electrodos con una galga de espesores y ajuste la separación a un rango de 0,7 a 0,8 mm (0,028 a 0,031 pulg.).

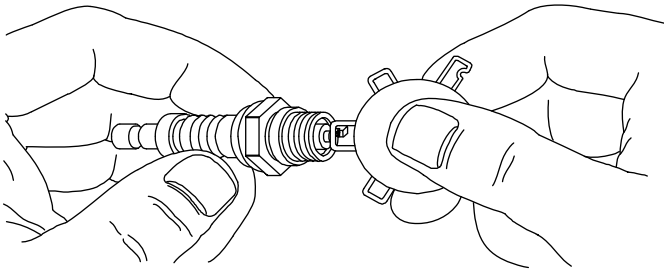

000211

AVISO: Reemplace la bujía si los electrodos están picados, quemados o si la porcelana está agrietada. SOLO use la bujía de repuesto recomendada. Consulte ***Especificaciones del producto***.

4. Instale la bujía con la mano, y luego apriétela entre 3/8 y 1/2 vuelta más con la llave para bujías.

Revisión del silenciador y el parachispas

AVISO: La sección 4442 del Código de Recursos Públicos de California (California Public Resource Code) no permite el uso u operación de motores en cualquier terreno cubierto de césped, maleza o bosque a menos que el sistema de escape cuente con un parachispas, según se define en la sección 4442, que reciba el mantenimiento adecuado y esté en buenas condiciones de funcionamiento. Otros estados o jurisdicciones federales pueden tener leyes similares.

Comuníquese con el fabricante original del equipo, la tienda minorista o el concesionario para adquirir un parachispas diseñado para el sistema de escape que está instalado en este motor.

AVISO: Use SOLO repuestos originales del equipo.

Inspeccione si hay grietas, corrosión u otros daños en el silenciador. Retire el parachispas, si existe, y examínelo en busca de daños o depósitos de carbón. Reemplace las piezas según se requiera.

Inspección de la rejilla del parachispas

⚠ADVERTENCIA Superficies calientes. No toque las superficies calientes mientras la máquina esté en funcionamiento. Mantenga la máquina alejada de combustibles cuando esté en uso. Las superficies calientes pueden ocasionar quemaduras graves o incendios. (000108)

Limpieza de la rejilla del parachispas

El silenciador del motor tiene una rejilla del parachispas. Inspeccione y limpie la rejilla cada 100 horas de funcionamiento o en cada estación, lo que ocurra primero.

Para realizarle mantenimiento al parachispas:

1. Retire los seis (6) tornillos (A) y saque el panel de salida del silenciador.

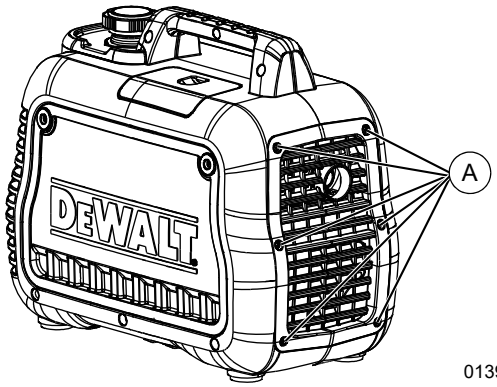

013954

2. Retire la abrazadera para sacar el retén.
3. Retire el tornillo del fondo del tubo de salida del silenciador.
4. Deslice las rejillas del parachispas para sacarlas del tubo de salida del silenciador.
5. Inspeccione las rejillas y reemplácelas si están rotas, perforadas o dañadas de alguna manera. NO use una rejilla defectuosa. Si la rejilla no está dañada, límpiela con un solvente comercial.
6. Reemplace las rejillas y el retén y fíjelos con una abrazadera.
7. Remplace el tornillo del fondo del tubo de salida del silenciador.
8. Reemplace el panel de salida del silenciador y los seis (6) tornillos.

002352

Separación de la válvula

Importante: Comuníquese con un Concesionario de servicio autorizado independiente para obtener ayuda de servicio. La luz de válvulas correcta es esencial para prolongar la vida útil del motor.

Revise la separación de la válvula después de las primeras cincuenta horas de funcionamiento. Ajuste según sea necesario.

- Entrada: 0,10 ± 0,02 mm (0,004 ± 0,001 pulg.) (fría)
- Escape: 0,15 ± 0,02 mm (0,006 ± 0,001 pulg.) (fría)

Almacenamiento

General

Se recomienda arrancar y hacer funcionar el generador durante 30 minutos cada 30 días. Si no es posible, consulte la siguiente lista para preparar la unidad para el almacenamiento.

- NO coloque una cubierta de almacenamiento sobre un generador caliente. Deje que la unidad se enfríe a temperatura ambiente antes del almacenamiento.
- NO almacene combustible de una estación a otra, salvo que tenga el tratamiento adecuado.
- Reemplace el recipiente de combustible si tiene óxido. El óxido en el combustible puede provocar problemas en el sistema de combustible.
- Cubra la unidad con una cubierta protectora adecuada y resistente a la humedad.
- Almacene la unidad en un área limpia y seca.
- Siempre almacene el generador y el combustible lejos de fuentes de encendido y calor.

Preparación del motor y el sistema de combustible para el almacenamiento

El combustible almacenado por más de 30 días puede estar en mal estado y dañar los componentes del sistema de combustible. Mantenga el combustible fresco; utilice un estabilizador de combustible.

Si se agrega estabilizador al sistema de combustible, prepare y haga funcionar el motor para almacenamiento a largo plazo. Hágalo funcionar de 10 a 15 minutos para que el estabilizador circule a través del sistema de combustible. El combustible preparado adecuadamente se puede almacenar por hasta 24 meses.

AVISO: Si no se ha tratado con estabilizador de combustible, se debe vaciar en un recipiente aprobado. Haga funcionar el motor hasta que se detenga por la falta de combustible. Se recomienda usar estabilizador de combustible en el recipiente de almacenamiento del combustible para mantenerlo fresco.

1. Cambie el aceite del motor.
2. Retire la bujía.
3. Vierta una cucharada (5 a 10 cc) de aceite de motor limpio o rocíe un agente humidificador adecuado dentro del cilindro.

⚠ADVERTENCIA Pérdida de visión. Se necesita protección para los ojos para evitar salpicaduras del orificio de la bujía cuando vire el motor. No hacerlo podría provocar pérdida de visión.

4. Jale el arrancador retráctil varias veces para distribuir aceite en el cilindro.
5. Instale la bujía.
6. Jale lentamente la manilla retráctil hasta sentir resistencia. Esto cerrará las válvulas para que la humedad no pueda ingresar al cilindro del motor. Suelte suavemente la manilla retráctil.

Cambio de aceite

Cambie el aceite del motor antes del almacenamiento. Consulte ***Cambie el aceite del motor***.

Solución de problemas

PROBLEMA	CAUSA	CORRECCIÓN
El motor está en funcionamiento, pero no hay salida de CA disponible.	1. El disyuntor está ABIERTO. 2. La conexión es deficiente o el juego de cables está defectuoso. 3. El dispositivo conectado está defectuoso. 4. Hay una falla en el generador. 5. El receptáculo GFCI está ABIERTO (si se incluye). 6. El módulo del inversor está sobrecalentado. 7. El conjunto de inversor está defectuoso.	1. Restablezca el disyuntor. 2. Revise y repare. 3. Conecte otro dispositivo en buen estado. 4. Comuníquese con un IASD. 5. Corrija la falla a tierra y presione el botón de restablecimiento en el receptáculo GFCI (si se incluye). 6. Verifique que esté ENCENDIDA la puerta de mantenimiento. Arranque el motor sin salida de CA por 15 minutos para enfriarlo. Reinicie el generador. 7. Comuníquese con un IASD.
El motor funciona bien sin carga, pero se atasca cuando se aplica la carga.	1. Hay un cortocircuito en una carga conectada. 2. El generador está sobrecargado. 3. La velocidad del motor es muy lenta. 4. El circuito del generador está cortocircuitado. 5. El filtro de combustible está sucio.	1. Desconecte la carga eléctrica cortocircuitada. 2. Consulte ***Conozca los límites del generador***. 3. Comuníquese con un IASD. 4. Comuníquese con un IASD. 5. Reemplace el filtro de combustible.
El motor no arranca o arranca y funciona de forma dificultosa.	1. Dial OFF/RUN/CHOKE en posición OFF (APAGADO). 2. El filtro de aire está sucio. 3. No hay combustible. 4. El combustible está rancio. 5. El hilo de la bujía no está conectado a la bujía. 6. La bujía está defectuosa. 7. Hay agua en el combustible. 8. Hay exceso de estrangulación. 9. El nivel del aceite es bajo. 10. La mezcla es excesivamente rica en combustible. 11. La válvula de entrada está atascada en posición abierta o cerrada. 12. El motor perdió compresión. 13. El filtro de combustible está sucio. 14. La bobina de encendido está defectuosa. 15. El carburador está inundado. 16. La placa del estrangulador está cerrada. 17. El carburador está sucio o con depósitos de oleorresinas. 18. La unidad no está caliente. 19. Parachispas obstruido.	1. Gire el dial a CHOKE (ESTRANGULADOR) para enfriar el motor. Gire el dial a RUN (FUNCIONAMIENTO) para calentar el motor. 2. Limpie o reemplace el filtro de aire. 3. Llene el tanque de combustible. 4. Drene el tanque de combustible y llénelo con aceite nuevo. 5. Conecte el hilo a la bujía. 6. Reemplace la bujía. 7. Drene el tanque de combustible; rellene con combustible nuevo. 8. Ponga el dial OFF/RUN/CHOKE en la posición RUN (FUNCIONAMIENTO). 9. Llene el cárter hasta el nivel correcto. 10. Comuníquese con un IASD. 11. Comuníquese con un IASD. 12. Comuníquese con un IASD. 13. Reemplace el filtro de combustible. 14. Comuníquese con un IASD. 15. Vacíe el carburador. 16. Comuníquese con un IASD. 17. Limpie el carburador. 18. Ajuste el dial gradualmente y reduzca el estrangulamiento hasta que el motor funcione de manera estable en la posición RUN. 19. Limpie el parachispas.

PROBLEMA	CAUSA	CORRECCIÓN
El motor se apaga durante el funcionamiento.	1. No hay combustible. 2. El nivel del aceite es bajo. 3. Hay una falla en el motor. 4. Se produjo un apagado por PROTECCIÓN CONTRA CO debido a acumulación de monóxido de carbono si una luz ROJA parpadea en la placa del panel lateral. 5. Se produjo un apagado por PROTECCIÓN CONTRA CO debido a una falla del sistema si una luz AMARILLA parpadea en la placa del panel lateral.	1. Llene el tanque de combustible. 2. Llene el cárter hasta el nivel correcto. 3. Comuníquese con un IASD. 4. Siga todas las Instrucciones de seguridad y mueva el generador a un área al aire libre, alejada de ventanas, puertas y ventilaciones. 5. Arranque para confirmar que la luz AMARILLA parpadea cuando o si el generador se apaga. Si continúan las fallas y apagados por PROTECCIÓN CONTRA CO, comuníquese con un IASD.
El motor no tiene potencia.	1. La carga es demasiado alta. 2. El filtro de aire está sucio. 3. El motor requiere mantenimiento. 4. El estrangulador está parcialmente cerrado. 5. El filtro de combustible está sucio. 6. Parachispas obstruido.	1. Reduzca la carga (consulte ***Conozca los límites del generador***). 2. Limpie o reemplace el filtro de aire. 3. Comuníquese con un IASD. 4. Ponga el dial OFF/RUN/CHOKE en la posición RUN (FUNCIONAMIENTO). 5. Reemplace el filtro de combustible. 6. Limpie el parachispas.
Hay sobrevoltaje transitorio del motor o este se atasca.	1. El estrangulador se abre demasiado pronto. 2. El carburador funciona con una mezcla demasiado rica o muy poco abundante. 3. El filtro de combustible está sucio.	1. Comuníquese con un IASD. 2. Comuníquese con un IASD. 3. Reemplace el filtro de combustible.
El motor arranca y se apaga inmediatamente.	1. Se produjo un apagado por PROTECCIÓN CONTRA CO debido a acumulación de monóxido de carbono si una luz ROJA parpadea en la placa del panel lateral. 2. Se produjo un apagado por PROTECCIÓN CONTRA CO debido a una falla del sistema si una luz AMARILLA parpadea en la placa del panel lateral. 3. El combustible está contaminado. 4. El interruptor de nivel bajo de aceite está defectuoso.	1. Siga todas las Instrucciones de seguridad y mueva el generador a un área al aire libre, alejada de ventanas, puertas y ventilaciones. 2. Arranque para confirmar que la luz AMARILLA parpadea cuando o si el generador se apaga. Si continúan las fallas y apagados por PROTECCIÓN CONTRA CO, comuníquese con un IASD. 3. Comuníquese con un IASD. 4. Comuníquese con un IASD.
Hay fugas de combustible en las mangueras de drenaje.	1. El drenaje del carburador en la cuba no está cerrado.	1. Gire la válvula hacia la derecha para cerrarlo.
* La velocidad del motor aumenta y disminuye. Esto es normal, ya que varían los arranques y cargas del generador.		

Diagrama de cableado

Plano A0002389626 - Unidades no CSA

WIRING DIAGRAM

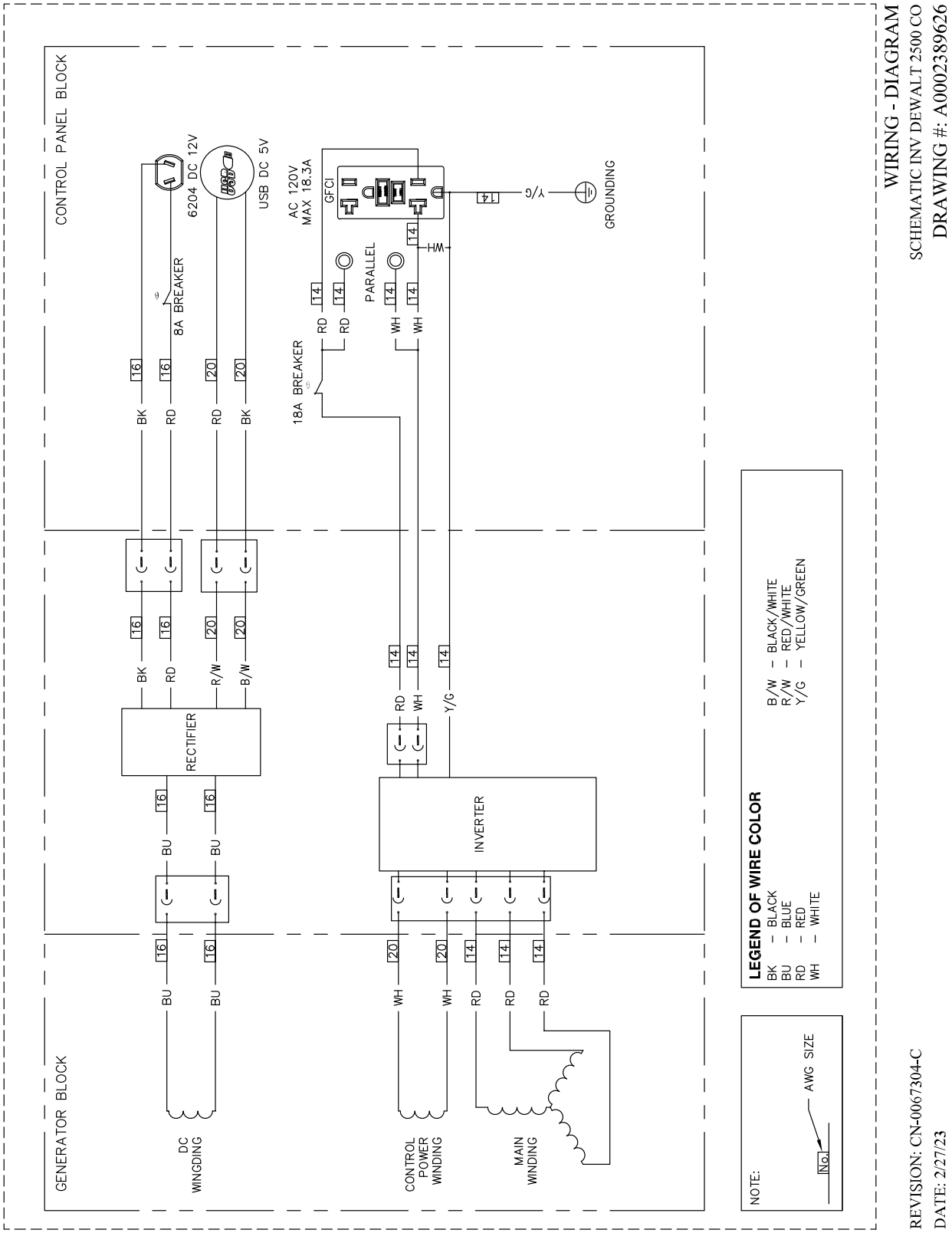

Plano A0003739908 - Unidades CSA

WIRING DIAGRAM

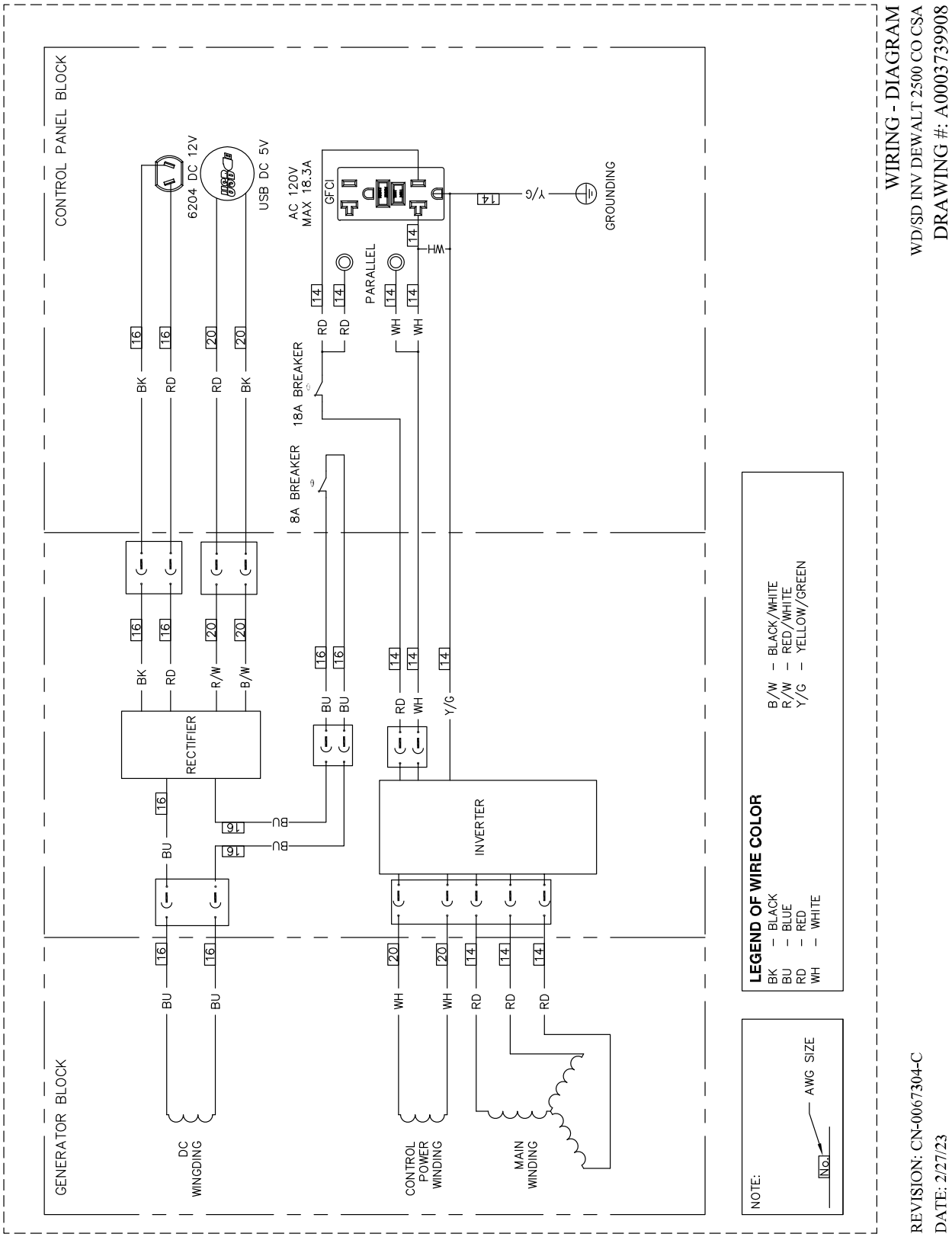

Notas

DEWALT® es una marca registrada de DEWALT Industrial Tool Co., y se usa bajo licencia.
El esquema de color amarillo/negro es una marca comercial de las herramientas eléctricas y accesorios DEWALT.

N.º de pieza A0002373321 Rev. E 06/04/2023
©2023 DEWALT
Todos los derechos reservados
Las especificaciones están sujetas a cambios sin previo aviso.
No se permite la reproducción de ninguna forma sin el
consentimiento previo por escrito de DEWALT

Producto fabricado por:
Generac Power Systems, Inc.
S45 W29290 Hwy. 59
Waukesha, WI 53189

Pour les questions ou commentaires, communiquez avec nous.

1-888-431-6871 • dewalt.com

MANUEL D'INSTRUCTION

Onduleur DXGNI 2500

AVERTISSEMENT **Pour de réduire le risque de blessure, lire et suivre ces instructions avant d'utiliser le produit.**

⚠ MISE EN GARDE POUR LA CALIFORNIE

Risque d'exposition au benzène, une substance cancérogène et toxique pour la reproduction

www.P65Warnings.ca.gov.

(000759a)

Table des matières

Table des matières **1**

Sécurité **2**
Consignes de sécurité et définitions 2
Règles de sécurité 2
Accessoires 4
Renseignements pour le service après-vente 5
Réparations 5
Remplacement gratuit des étiquettes de mise en garde 5

Assemblage **6**
Déballage 6
Information sur les émissions 6

Fonctionnement **7**
Connaître la génératrice 7
Prises de raccordement 8
Bouton OFF/RUN/CHOKE 8
Port USB 8
Mode économie 8
Voyants d'état de la génératrice 8
Disjoncteurs 8
CO PROTECT 9
Comment utiliser la génératrice 10
Connaître les limites de la génératrice 11
Guide de référence des puissances 11
Transport et inclinaison de la machine 11
Avant de démarrer le moteur 11
Démarrer un moteur à lanceur à rappel 13
Mise à l'arrêt de la génératrice 13
Démarrer un moteur chaud 14
Charger une batterie 12 V c.c. 14
Fonctionnement en parallèle 14

Entretien **15**
Conseils d'entretien 15
Calendrier d'entretien 15
Caractéristiques du produit 15
Entretien préventif 15
Entretien du moteur 16
Changer l'huile moteur 17
Jeu des soupapes 18
Entreposage 19
Dépannage 20
Schéma de câblage 22
Remarques 24

Sécurité

Consignes de sécurité et définitions

⚠ DANGER

L'utilisation d'une génératrice à l'intérieur PEUT CAUSER LA MORT EN QUELQUES MINUTES.

L'échappement de la génératrice contient du monoxyde de carbone. C'est un poison qui est invisible et inodore.

NE JAMAIS utiliser à l'intérieur d'une maison ou d'un garage, MÊME SI les portes ou les fenêtres sont ouvertes.

Utiliser uniquement À L'EXTÉRIEUR et très loin des fenêtres, portes et évents.

000657

Le présent manuel d'instruction comporte des renseignements importants à bien connaître et comprendre pour pouvoir utiliser et faire fonctionner la génératrice de façon correcte, sécuritaire et efficace. Tous les utilisateurs et propriétaires subséquents de cette génératrice doivent lire et comprendre toutes les instructions avant de la faire fonctionner. CONSERVER CE MANUEL POUR TOUTE CONSULTATION ULTÉRIEURE.

Pour faciliter l'identification des informations importantes concernant la SÉCURITÉ et la PRÉVENTION DES PROBLÈMES D'ÉQUIPEMENT, nous utilisons les symboles ci-dessous.

⚠ DANGER Indique une situation dangereuse imminente qui, si elle n'est pas évitée, entraînera la mort ou des blessures graves.

⚠ AVERTISSEMENT Indique une situation potentiellement dangereuse qui, si elle n'est pas évitée, pourrait entraîner des blessures graves voire la mort.

⚠ ATTENTION Indique une situation potentiellement dangereuse qui, si elle n'est pas évitée, peut entraîner des blessures mineures à modérées.

AVIS: Indique une pratique qui n'est pas liée à des blessures corporelles mais qui, si elle n'est pas évitée, peut entraîner des dommages matériels.

Règles de sécurité

SILENCIEUX PARE-ÉTINCELLES

Certains États ou autres territoires exigent que les équipements motorisés soient dotés d'un silencieux pare-étincelles, selon le modèle de votre générateur. Si la présence d'un silencieux pare-étincelles est exigée dans votre région et que celui de votre générateur ne protège pas contre les étincelles, contactez votre fournisseur local pour obtenir des directives concernant une installation après l'achat.

PARE-ÉTINCELLES

Si le produit doit être utilisé à proximité de matériaux inflammables, tels que des cultures agricoles, forêts, broussailles, herbe ou d'autres articles similaires, un pare-étincelles approuvé doit être installé et est légalement requis dans l'État de Californie. Les lois de la Californie exigeant un pare-étincelles sont les sections 13005(b), 4442 et 4443. Les pare-étincelles sont également obligatoires sur certains sites du Service des forêts des États-Unis et peuvent également être légalement obligatoires en vertu d'autres lois et ordonnances. Un pare-étincelles approuvé est fourni et est également disponible chez nos concessionnaires ou peut être commandé chez DEWALT Industrial Tool Co, 701 East Joppa Road, Baltimore, MD 21286. 1-888-431-6871.

SYSTÈME DE CONTRÔLE DES ÉMISSIONS DE L'ÉCHAPPEMENT

Le système de contrôle des émissions de l'échappement de ce générateur est conforme aux normes fixées par le California Air Resources Board (CARB) et la Environmental Protection Agency (EPA) des États-Unis. Les fabricants des moteurs administrent eux-mêmes la garantie de leur système de contrôle des émissions de l'échappement.
Reportez-vous à la documentation du moteur pour obtenir des renseignements sur la garantie.

RISQUE D'ASPHYXIE

⚠ DANGER NE PAS FAIRE FONCTIONNER CETTE GÉNÉRATRICE DANS UN ESPACE FERMÉ. LES GAZ D'ÉCHAPPEMENT DE CETTE GÉNÉRATRICE ÉMETTENT DU MONOXYDE DE CARBONE MORTEL. L'EXPOSITION AU MONOXYDE DE CARBONE PEUT PROVOQUER UNE INTOXICATION OXYCARBONÉE, DES MAUX DE TÊTE, LA NAUSÉE, DES TROUBLES GRAVES OU LA MORT.

⚠ DANGER EN CAS DE MALAISE, DE VERTIGE OU DE SENSATION DE FAIBLESSE APRÈS QUE LA GÉNÉRATRICE A FONCTIONNÉ, SORTIR À L'AIR FRAIS IMMÉDIATEMENT. CONSULTER UN MÉDECIN CAR IL PEUT S'AGIR D'UNE INTOXICATION AU MONOXYDE DE CARBONE.

⚠ DANGER NE JAMAIS FAIRE FONCTIONNER UNE GÉNÉRATRICE À L'INTÉRIEUR OU DANS UN ENDROIT PARTIELLEMENT FERMÉ, TEL QU'UN GARAGE.

⚠ DANGER L'UTILISER À L'EXTÉRIEUR SEULEMENT À L'ÉCART DES PORTES, FENÊTRES, ÉVENTS ET VIDES SANITAIRES ET DANS UN ENDROIT SUFFISAMMENT AÉRÉ OÙ DES GAZ D'ÉCHAPPEMENT TOXIQUES NE PEUVENT PAS S'ACCUMULER.

⚠ DANGER L'UTILISATION D'UN VENTILATEUR OU L'OUVERTURE D'UNE PORTE NE FOURNIT PAS UNE AÉRATION SUFFISANTE.

⚠ DANGER DIRIGER LA SORTIE DE L'ÉCHAPPEMENT À L'ÉCART DES PERSONNES ET DES BÂTIMENTS OCCUPÉS.

RISQUE D'ÉLECTROCUTION OU DE CHOC

⚠ DANGER CETTE GÉNÉRATRICE PRODUIT DU COURANT ÉLECTRIQUE PAR CONSÉQUENT, LES CONSIGNES DE SÉCURITÉ DOIVENT ÊTRE RESPECTÉES. UNE MAUVAISE UTILISATION DE CETTE GÉNÉRATRICE PEUT PROVOQUER UNE ÉLECTROCUTION, DES BLESSURES OU LA MORT. NE PAS FAIRE FONCTIONNER, ENTRETENIR OU RÉPARER LA GÉNÉRATRICE À MOINS D'ÊTRE COMPÉTENT POUR LE FAIRE.

⚠ DANGER CETTE GÉNÉRATRICE EST CONÇUE POUR FONCTIONNER AU SEC ET À L'EXTÉRIEUR SEULEMENT. NE JAMAIS FAIRE FONCTIONNER CETTE GÉNÉRATRICE À L'INTÉRIEUR. NE JAMAIS FAIRE FONCTIONNER CETTE GÉNÉRATRICE DANS DES CONDITIONS DE PLUIE, DE NEIGE, DE GIBOULÉE OU GÉNÉRALEMENT HUMIDES. L'ÉLECTROCUTION PEUT ENDOMMAGER LA GÉNÉRATRICE, PROVOQUER DES BLESSURES, VOIRE LA MORT.

⚠ DANGER SI CETTE GÉNÉRATRICE EST RACCORDÉE À UN BÂTIMENT, UNE MAISON, UN COMMERCE OU À TOUT AUTRE CIRCUIT ÉLECTRIQUE NORMALEMENT ALIMENTÉ PAR LE RÉSEAU, PRENDRE LES MESURES NÉCESSAIRES POUR S'ASSURER QUE LA SORTIE DE LA GÉNÉRATRICE ET LE COURANT DU RÉSEAU SONT COMPLÈTEMENT ISOLÉS. CELA SE FAIT GÉNÉRALEMENT AU MOYEN D'UN COMMUTATEUR DE TRANSFERT CORRECTEMENT INSTALLÉ. SI LES CIRCUITS DU RÉSEAU ÉLECTRIQUE ET DE LA GÉNÉRATRICE NE SONT PAS ISOLÉS L'UN DE L'AUTRE, CELA PEUT ENDOMMAGER LA GÉNÉRATRICE ET EXPOSER LES EMPLOYÉS TRAVAILLANT SUR LE RÉSEAU À UN DANGER DE BLESSURE OU DE MORT EN RAISON DU RETOUR D'ÉLECTRICITÉ.

⚠ DANGER POUR ÉVITER LE RETOUR DE COURANT ÉLECTRIQUE VERS LE RÉSEAU, IL EST NÉCESSAIRE D'ISOLER LE CIRCUIT ÉLECTRIQUE DE LA RÉSIDENCE. AVANT DE RACCORDER LA GÉNÉRATRICE AU CIRCUIT ÉLECTRIQUE DE LA RÉSIDENCE, OUVRIR LE SECTIONNEUR PRINCIPAL. AVANT D'EFFECTUER LE RACCORDEMENT DÉFINITIF, UN COMMUTATEUR DE TRANSFERT BIDIRECTIONNEL DOIT ÊTRE INSTALLÉ. POUR ÉVITER TOUTE ÉLECTROCUTION OU DOMMAGE MATÉRIEL, SEUL UN ÉLECTRICIEN COMPÉTENT DOIT RACCORDER LA GÉNÉRATRICE AU CIRCUIT ÉLECTRIQUE DE LA RÉSIDENCE. LA LOI CALIFORNIENNE EXIGE L'ISOLATION DU CIRCUIT ÉLECTRIQUE DE LA RÉSIDENCE AVANT DE RACCORDER UNE GÉNÉRATRICE AUX CIRCUITS ÉLECTRIQUES DE LA RÉSIDENCE. UN RACCORDEMENT TEMPORAIRE N'EST PAS RECOMMANDÉ EN RAISON DU RETOUR DE COURANT ÉLECTRIQUE.

TOUJOURS SE CONFORMER AUX CODES ET RÈGLEMENTS LOCAUX CONCERNANT L'INSTALLATION DE TOUT ARTICLE EN RAPPORT AVEC CE PRODUIT.

1. NFPA 70 - National Electrical Code (Code national de l'électricité).
2. NFPA 37 - Standard for Installation and Use of Stationary Combustible Engines (Norme d'installation et d'utilisation de moteurs thermiques fixes).
3. Agricultural Wiring handbook of Farm Standby Electric Power (Manuel de câblage agricole de systèmes électriques de secours pour fermes).

⚠ DANGER NE PAS MODIFIER NI MAL UTILISER LA GÉNÉRATRICE. L'UTILISATION DE LA GÉNÉRATRICE DE FAÇON DÉTOURNÉE PEUT L'ENDOMMAGER ET PROVOQUER DES BLESSURES, VOIRE LA MORT PAR ÉLECTROCUTION.

⚠ DANGER NE JAMAIS TOUCHER UNE PRISE DE COURANT OU UN FIL NU. CELA PEUT PROVOQUER UNE ÉLECTROCUTION OU UN CHOC ÉLECTRIQUE.

RISQUE D'INCENDIE OU D'EXPLOSION

⚠ AVERTISSEMENT TOUJOURS S'ASSURER QU'IL Y A UN DÉGAGEMENT D'AU MOINS 1,8 MÈTRE (6 PIEDS) SUR TOUS LES CÔTÉS DE LA GÉNÉRATRICE DURANT LA MARCHE. UN DÉGAGEMENT INSUFFISANT PEUT ENDOMMAGER LA GÉNÉRATRICE ET PRÉSENTER UN RISQUE D'INCENDIE.

⚠ AVERTISSEMENT L'ESSENCE EST TRÈS INFLAMMABLE ET SES VAPEURS SONT EXPLOSIVES. UNE MANIPULATION IMPRUDENTE DE L'ESSENCE PEUT ENTRAÎNER UNE EXPLOSION OU UN INCENDIE. INTERDIRE DE FUMER À MOINS DE 15 MÈTRES (50 PIEDS) DE CETTE GÉNÉRATRICE.

⚠ AVERTISSEMENT NE JAMAIS REFAIRE LE PLEIN DE CARBURANT ALORS QUE LA GÉNÉRATRICE EST CHAUDE. NE JAMAIS REFAIRE LE PLEIN DE LA GÉNÉRATRICE ALORS QU'ELLE EST EN MARCHE. UN DÉVERSEMENT ACCIDENTEL D'ESSENCE SUR LE MOTEUR OU LA GÉNÉRATRICE PEUT PROVOQUER UNE EXPLOSION OU UN INCENDIE. TOUJOURS LAISSER REFROIDIR LA GÉNÉRATRICE AVANT DE REFAIRE LE PLEIN.

⚠ AVERTISSEMENT NE PAS ENTREPOSER LA GÉNÉRATRICE DANS UN ENDROIT OÙ LES VAPEURS D'ESSENCE PEUVENT VENIR AU CONTACT D'ÉTINCELLES, D'UNE VEILLEUSE OU D'UNE FLAMME NUE. UN MAUVAIS ENTREPOSAGE DE CETTE GÉNÉRATRICE PEUT PROVOQUER UNE EXPLOSION OU UN INCENDIE.

⚠AVERTISSEMENT CONTRÔLER RÉGULIÈREMENT LE PARE-ÉTINCELLES. LES PARE-ÉTINCELLES SONT EXIGÉS DANS CERTAINS ENDROITS ET ILS RÉDUISENT LE RISQUE D'INCENDIE LIÉ AUX ÉTINCELLES ISSUES DE L'ÉCHAPPEMENT.

⚠AVERTISSEMENT NE PAS FAIRE FONCTIONNER LA GÉNÉRATRICE SI LA TEMPÉRATURE AMBIANTE DÉPASSE 40 °C (104 °F).

⚠AVERTISSEMENT NE PAS DÉPASSER LA CAPACITÉ NOMINALE DE LA GÉNÉRATRICE. LES CHARGES ÉLECTRIQUES TOTALES DE CHAQUE PRISE DE COURANT DOIVENT ÊTRE ADDITIONNÉES POUR DÉTERMINER LA CHARGE ÉLECTRIQUE TOTALE. LA CHARGE TOTALE NE DOIT PAS DÉPASSER LA CAPACITÉ NOMINALE DE LA GÉNÉRATRICE. SI L'APPAREIL ALIMENTÉ N'AFFICHE PAS SA PUISSANCE MAIS UNIQUEMENT SON INTENSITÉ, LA PUISSANCE PEUT ÊTRE DÉTERMINÉE EN MULTIPLIANT L'INTENSITÉ PAR LA TENSION (WATTS = AMPÈRES X VOLTS).

SÉCURITÉ GÉNÉRALE

Toujours respecter les codes de l'électricité en vigueur concernant les génératrices. Tous les codes en vigueur remplacent les règles ou les renseignements figurant dans le présent manuel.

⚠AVERTISSEMENT SE REPORTER AUX CODES DE L'ÉLECTRICITÉ EN VIGUEUR POUR DÉTERMINER LES EXIGENCES DE MISE À LA TERRE CAR CELA PEUT VARIER EN FONCTION DE L'INSTALLATION. LE NEUTRE DE LA GÉNÉRATRICE EST MIS À LA MASSE AU CHÂSSIS EN INTERNE. POUR LES INSTALLATIONS QUI EXIGENT UNE MISE À LA TERRE EXTERNE, LA GÉNÉRATRICE DOIT ÊTRE RACCORDÉE À UNE SOLIDE MISE À LA TERRE. LE CONDUCTEUR UTILISÉ DOIT ÊTRE UNE LONGUEUR CONTINUE DE CÂBLE DE CUIVRE SANS JONCTION, D'UN CALIBRE DE 6 AWG OU PLUS ÉPAIS.

- Lors du déplacement ou du transport de la génératrice, prendre les précautions nécessaires pour éviter tout débordement de carburant. Par ailleurs, toujours faire preuve de bon sens lors du levage de la génératrice. Employer un nombre suffisant de personnes et de bonnes méthodes de levage.
- Ne pas couvrir la génératrice durant la marche ou immédiatement après sa mise à l'arrêt. Toujours laisser à la génératrice le temps de refroidir avant de la recouvrir.
- Ne pas faire fonctionner cette génératrice si elle n'est pas en bon état mécanique et électrique.
- Toujours garder les mains, les autres parties du corps, les cheveux et les vêtements à l'écart des pièces en mouvement de la génératrice.
- Ne pas démarrer cette génératrice alors que des appareils raccordés sont en marche. Toujours s'assurer que les appareils raccordés sont débranchés de la génératrice ou à l'arrêt avant de démarrer la génératrice.
- Les génératrices utilisés dans un atelier ou un chantier doivent comporter des prises à disjoncteur différentiel (GFCI).
- Utiliser uniquement des rallonges électriques avec mise à la terre et en bon état et s'assurer que le calibre de fil des rallonges est suffisant pour l'intensité de crête de la prise dans laquelle la rallonge est branchée.
- Ne jamais manipuler de rallonges ou de circuits électriques alors qu'on est debout dans l'eau ou un endroit humide.

RISQUE DE BLESSURE

⚠AVERTISSEMENT TENIR LES MAINS, LES AUTRES PARTIES DU CORPS, LES CHEVEUX ET LES VÊTEMENTS À L'ÉCART DES PARTIES « CHAUDES » DE LA GÉNÉRATRICE PENDANT ET APRÈS LA MARCHE. LE SYSTÈME D'ÉCHAPPEMENT ET LA GÉNÉRATRICE EN GÉNÉRAL PEUVENT RESTER TRÈS CHAUDS MÊME APRÈS LA MISE À L'ARRÊT.

PROTECTION DE L'ENVIRONNEMENT

⚠ATTENTION CONTRÔLER RÉGULIÈREMENT LE SYSTÈME D'ÉCHAPPEMENT POUR S'ASSURER QU'IL FONCTIONNE CORRECTEMENT. LES FUITES DU SYSTÈME D'ÉCHAPPEMENT AUGMENTENT LE NIVEAU DE BRUIT.

⚠ATTENTION DIRIGER LES CÔTÉS « BRUYANTS » DE LA GÉNÉRATRICE VERS DES ESPACES OUVERTS POUR ÉVITER QUE LES MURS OU LES BÂTIMENTS RÉVERBÈRENT ET AMPLIFIENT LE SON.

AVIS: NE JAMAIS VIDANGER NI ÉLIMINER L'HUILE MOTEUR DANS LE SOL OU LE RÉSEAU D'ÉGOUT DOMESTIQUE.

Accessoires

Les accessoires recommandés pour la machine sont vendus par le concessionnaire ou centre de service après-vente autorisé. Pour tout besoin d'assistance dans la recherche d'accessoires, communiquer avec un centre de service après-vente DEWALT, appeler le 1-888-431-6871 ou visiter le site Web www.dewalt.com.

Renseignements pour le service après-vente

Pour tous les appels de service, veiller à avoir les renseignements suivants, trouvés sur l'étiquette signalétique :

N° de modèle	
N° de série	
Date d'achat	
Lieu d'achat	

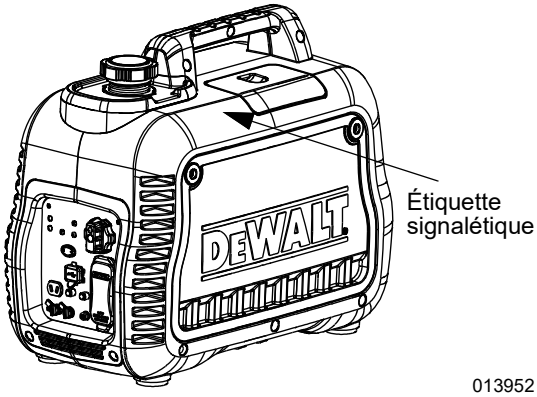

Réparations

Pour assurer la SÉCURITÉ et la FIABILITÉ du produit, les réparations, l'entretien et les réglages doivent être effectués par un centre de service après-vente DEWALT autorisé. Appeler le 1-888-431-6871. Toujours utiliser des pièces de rechange identiques.

Remplacement gratuit des étiquettes de mise en garde

Si des étiquettes de mise en garde sont illisibles ou manquantes, composer le 1-888-431-6871 pour les remplacer gratuitement.

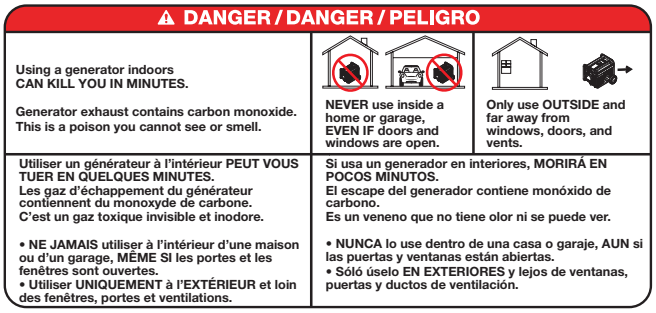

Assemblage

Déballage

- Retirer tout le matériau d'emballage.
- Sortir la génératrice du carton d'emballage.

Accessoires

Vérifier le contenu par rapport à la liste ci-dessous. Si des pièces manquent ou sont endommagées ou en cas de problèmes durant l'assemblage, appeler le service d'assistance pour les génératrices au 1-888-431-6871.

Contenu

Article	Qté
Génératrice à onduleur	1
Manuel d'instructions	1
Huile moteur	1
Entonnoir d'huile	1
Câble de recharge c.c.	1
Trousse d'outillage	1
Carte d'enregistrement du produit	3
Garantie de service après-vente	1
Garantie sur les émissions	1

Information sur les émissions

L'U.S. Environmental Protection Agency et le California Air Resource Board pour « les génératrices homologuées suivant les normes de Californie » exigent que cette génératrice soit conforme aux normes sur les émissions d'échappement et par évaporation. Voir l'autocollant antipollution sur le moteur pour savoir à quelles normes la génératrice est conforme. Cette génératrice est homologuée pour fonctionner à l'essence. Le système antipollution (selon équipement) comprend les éléments suivants :

- Système d'induction d'air
  - Tuyau et collecteur d'admission
  - Épurateur d'air
- Circuit de carburant
  - Carburateur
  - Réservoir et bouchon de carburant
  - Conduites de carburant
  - Conduites de purge d'évaporation
  - Filtre à charbon actif
- Système d'allumage
  - Bougie d'allumage
  - Module d'allumage
- Système d'échappement
  - Collecteur d'échappement
  - Silencieux
  - Soupape d'air pulsé
  - Catalyseur

Fonctionnement

Connaître la génératrice

Lire attentivement le manuel d'instructions et les consignes de sécurité avant de faire fonctionner la génératrice. CONSERVER CE MANUEL POUR TOUTE CONSULTATION ULTÉRIEURE.

Se familiariser avec l'emplacement de tous les composants.

1. **Prise double GFCI de 120 V c.a., 20 A** – Fournit le courant électrique pour l'alimentation de luminaires, appareils, outils et moteurs électriques de 120 V c.a. monophasé 60 Hz jusqu'à 20 A. Il fournit également une protection par disjoncteur différentiel intégré, avec boutons-poussoirs TEST (ESSAI) et RESET (RÉARMEMENT) (NEMA 5-20R).
2. **Bouton RUN/OFF/CHOKE** – Commande les fonctions de marche/arrêt, le volet de départ et la vanne de carburant.
3. **Commutateur du mode économie** – Ajuste automatiquement le régime du moteur pour économiser le carburant et réduire les émissions sonores.
4. **Disjoncteur** – En cas de surcharge de la prise de courant de la génératrice ou de court-circuit externe, le disjoncteur se déclenche.
5. **Ports parallèles** – Pour obtenir une puissance de sortie de 4 400 W, deux onduleurs peuvent être montés en parallèle à l'aide du nécessaire de mise en parallèle (en option).
6. **Cosse de mise à la terre** – Point de raccordement de la génératrice à une mise à la terre approuvée. Pour plus de détails, voir ***Mise à la terre de la génératrice portable***.
7. **Port USB 5 V c.c. 1,5 A** – Permet de recharger des appareils électroniques compatibles.
8. **Prise 12 V c.c. (chargeur de batterie)** – Cette prise permet de charger une batterie automobile ou utilitaire de 12 V c.c.

AVIS: Cette prise ne peut pas recharger des batteries de 6 V c.c. ni être utilisée pour alimenter le démarreur d'un moteur dont la batterie est déchargée. Voir ***Charger une batterie 12 V c.c.*** avant de tenter de charger une batterie.

9. **Voyant de bas niveau d'huile** – S'allume si le niveau d'huile est inférieur au niveau de fonctionnement sécuritaire.
10. **Voyant de surcharge** – Indique une surcharge du système.
11. **Voyant d'alimentation c.a.** – Indique la présence de tension à la sortie de la génératrice.
12. **Poignée de transport** – Permet une bonne portabilité.
13. **CO Protect** – Indications du système d'arrêt automatique en présence de monoxyde de carbone.
14. **Bouchon de réservoir** – Emplacement de remplissage de carburant.
15. **Lanceur à rappel** – S'utilise pour démarrer le moteur manuellement.
16. **Pare-étincelles** – Piège les débris inflammables qui peuvent provoquer un incendie.
17. **Silencieux** – Assourdit le bruit du moteur.
18. **Panneau d'accès** – À retirer pour effectuer l'entretien du moteur.
19. **Couvercle de bougie** – À retirer pour l'entretien de la bougie.

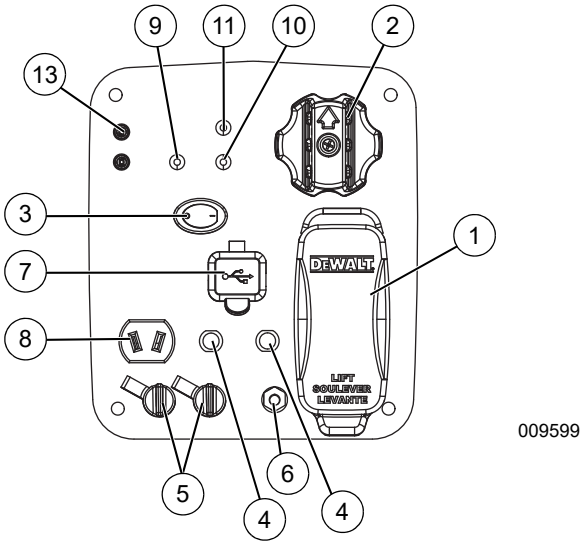

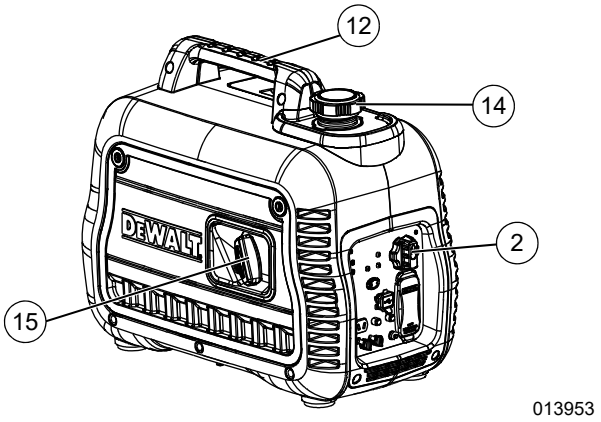

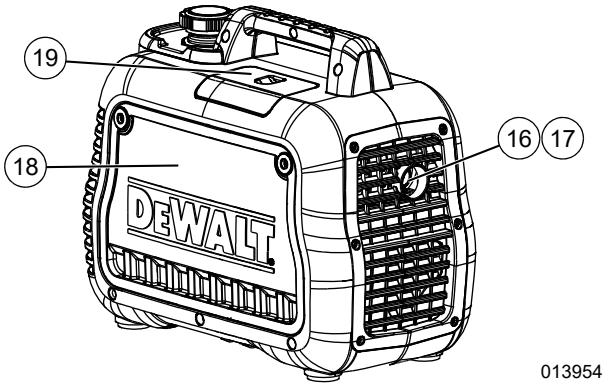

Prises de raccordement

Prise double GFCI 120 V c.a., 20 A

La prise de 120 V est protégée contre les surcharges par un disjoncteur à bouton de réarmement de 18 A. Utiliser les prises doubles pour alimenter des charges de 120 V c.a. 60 Hz monophasées consommant jusqu'à une puissance combinée de 2 200 W (2,2 kW) ou 18,3 A de courant. Utiliser seulement un cordon de rallonge de bonne qualité et bien isolé classé 125 V et 18 A (ou plus). Il fournit une protection par disjoncteur différentiel, avec boutons-poussoirs TEST (ESSAI) et RESET (RÉARMEMENT) (OSHA).

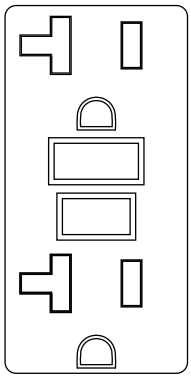

000203

Bouton OFF/RUN/CHOKE

Ce bouton commande les fonctions de marche/arrêt, le volet de départ et la vanne de carburant.

- La position OFF (ARRÊT) arrête le moteur et coupe l'arrivée de carburant.
- La position RUN (MARCHE) s'utilise pour la marche normale et pour réduire progressivement l'utilisation du volet de départ.
- La position CHOKE (VOLET DE DÉPART) active la vanne de carburant pour démarrer le moteur.

AVIS: Le mode CHOKE n'est pas nécessaire pour démarrer un moteur chaud.

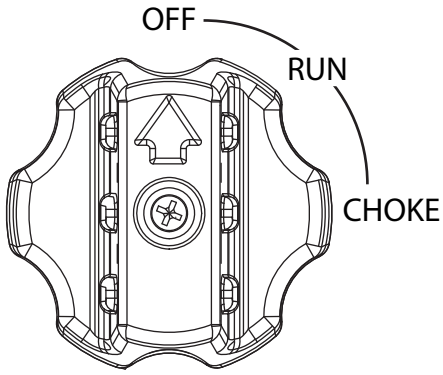

009610

Port USB

La prise USB de 5 V c.c. 1,5 A permet de recharger des appareils électroniques compatibles.

Mode économie

Le commutateur du mode économie a deux positions :

- Activé : Le mode le plus silencieux et le mieux adapté pour des charges ou appareils résistifs (sans démarrage de moteur, par ex. : téléviseur/jeu vidéo, éclairage, radio).
- Désactivé : Le mieux adapté à la fois pour des charges inductives (à démarrage de moteur) et résistives (sans démarrage de moteur), lorsque ces charges sont mises en marche et à l'arrêt (par ex. : climatiseurs de véhicules récréatifs, sèche-cheveux).

Voyants d'état de la génératrice

- Voyant d'alimentation (1) (vert) : Indique la présence de tension à la sortie de la génératrice (sauf en situation de bas niveau d'huile ou de surcharge).
- Voyant de surcharge (2) (rouge) : Indique une surcharge du système. Lors du démarrage de moteurs, il est normal que le voyant de surcharge s'allume durant quelques secondes. Si le voyant reste allumé et que le voyant Ready (Prêt) s'éteint, le moteur de génératrice reste en marche mais la tension de sortie est coupée. Débrancher toutes les charges et déterminer si les appareils raccordés dépassent la puissance de sortie recommandée. Vérifier qu'il n'y a pas de raccordement fautif ou de court-circuit. Pour rétablir la tension de sortie, mettre le bouton sur OFF pour réinitialiser le système. Démarrer le moteur. Si la surcharge a été éliminée, le voyant rouge ne s'allume pas et la tension de sortie est rétablie. Les charges peuvent être appliquées une fois que le voyant vert est allumé. Si le voyant rouge se rallume, s'adresser au centre de service après-vente le plus proche.
- Voyant de bas niveau d'huile (3) (rouge) : S'allume si le niveau d'huile est inférieur au niveau de fonctionnement sécuritaire. Le moteur s'arrête alors.

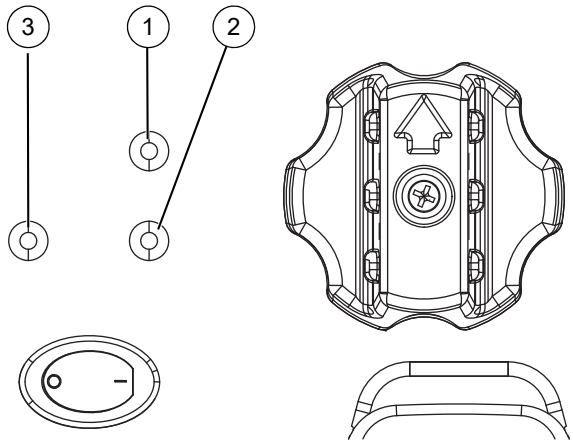

009545

Disjoncteurs

Les prises c.a. sont protégées par un disjoncteur c.a. La prise 12 V c.c. est protégée par un disjoncteur c.c. En cas de surcharge de la génératrice ou de court-circuit externe, le disjoncteur se déclenche. Si cela se produit, débrancher toutes les charges pour déterminer la cause du problème avant de réutiliser la génératrice. Si le disjoncteur s'est déclenché, réduire la charge.

AVIS: Un déclenchement répétitif du disjoncteur peut endommager la génératrice.

Pour réarmer le disjoncteur, appuyer sur son bouton poussoir.

CO PROTECT

Système de détection de monoxyde de carbone (CO) et de mise à l'arrêt (selon équipement)

Le module CO PROTECT surveille l'accumulation de CO gazeux présent dans l'échappement du moteur durant la marche de la génératrice. Si CO PROTECT détecte une augmentation des niveaux de CO gazeux, il coupe immédiatement le moteur. CO PROTECT fonctionne uniquement lorsque le moteur est en marche. Les génératrices sont destinées à être utilisées à l'extérieur, loin des bâtiments occupés et leur échappement dirigé à l'écart des personnes et des bâtiments. Toutefois, en cas d'emploi détourné ou d'utilisation dans un endroit entraînant une accumulation de CO, comme à l'intérieur ou dans un espace partiellement fermé, CO PROTECT arrête le moteur, avertit l'utilisateur de la situation et invite l'utilisateur à lire l'étiquette d'instructions pour connaître les mesures à prendre. CO PROTECT ne remplace pas une alarme à monoxyde de carbone intérieure.

Lorsque l'utilisateur s'approche de la génératrice pour examiner la cause de l'arrêt, un voyant ROUGE clignotant dans l'insigne CO PROTECT situé sur le côté de la génératrice indique que la génératrice s'est arrêtée en raison d'un danger d'accumulation de CO. Le voyant ROUGE clignote pendant au moins cinq minutes après un arrêt causé par le CO. Déplacer la génératrice dans un endroit extérieur dégagé et diriger l'échappement à l'écart des personnes et des bâtiments occupés. Une fois placée dans un endroit sécuritaire, la génératrice peut être redémarrée et les raccordements électriques nécessaires peuvent être effectués pour fournir l'alimentation électrique. Le voyant ROUGE cesse de clignoter automatiquement au redémarrage du moteur. Faire entrer de l'air frais et aérer le local où la génératrice a subi l'arrêt automatique.

Si le système CO PROTECT a subi une défaillance et n'assure plus de protection, la génératrice s'arrête automatiquement et un voyant JAUNE clignote pendant au moins cinq minutes dans l'insigne CO PROTECT pour informer l'utilisateur de la défaillance. Le module CO PROTECT ne peut être diagnostiqué et réparé que par un technicien compétent du concessionnaire. La génératrice peut être redémarrée mais continuera de s'arrêter.

CO PROTECT détecte aussi l'accumulation de monoxyde de carbone issu d'autres sources de combustion de carburant telles que les outils à moteur thermique ou les appareils de chauffage au propane situés dans la zone d'utilisation. Par exemple, si une autre génératrice est utilisée et que son échappement est pointé vers une génératrice équipée de CO PROTECT, ce dernier peut provoquer un arrêt en raison de niveaux croissants de CO. Il ne s'agit pas d'une erreur. Du monoxyde de carbone dangereux a été détecté. L'utilisateur doit prendre les mesures nécessaires pour déplacer et rediriger ces appareils de façon à mieux dissiper le monoxyde de carbone et l'éloigner des personnes et des bâtiments occupés.

- SI le voyant rouge (A) clignote, c'est qu'un arrêt causé par le CO s'est produit.
- SI le voyant jaune (B) clignote, c'est qu'une erreur système causée par le CO s'est produite.

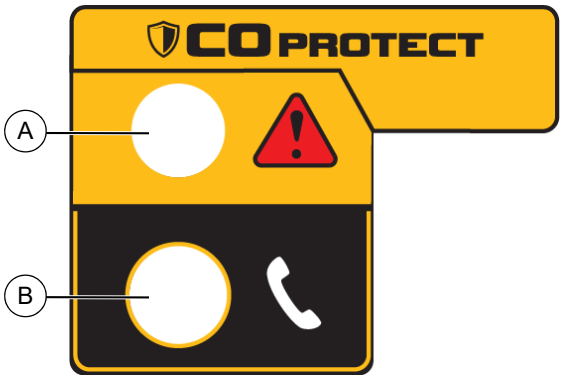

Comment utiliser la génératrice

En cas de problème à faire fonctionner la génératrice, appeler le service d'assistance pour les génératrices au 1-888-431-6871.

⚠ DANGER Ne jamais faire fonctionner la génératrice dans un endroit fermé ou à l'intérieur. NE JAMAIS utiliser la génératrice dans une maison, un véhicule ou des endroits partiellement fermés tels que des garages, MÊME SI les portes et fenêtres sont ouvertes! L'utiliser UNIQUEMENT à l'extérieur loin des portes, fenêtres et évents et dans un endroit où les gaz d'échappement ne s'accumuleront pas.

⚠ DANGER Les gaz d'échappement du moteur contiennent du monoxyde de carbone, qui est inodore et incolore. Ce gaz est toxique et, s'il est respiré à des concentrations suffisantes, peut provoquer une perte de conscience, voire la mort.

⚠ DANGER Un flux suffisant et non obstrué d'air de refroidissement et de ventilation est indispensable au bon fonctionnement de la génératrice. Ne pas modifier l'installation ni permettre une obstruction même partielle de l'arrivée d'air car cela peut fortement compromettre la sécurité de fonctionnement de la génératrice. La génératrice doit IMPÉRATIVEMENT être utilisée à l'extérieur.

⚠ DANGER Le système d'échappement doit être correctement entretenu. Ne rien faire qui puisse rendre le système d'échappement dangereux ou non conforme aux normes et codes en vigueur.

⚠ DANGER Toujours utiliser une alarme à monoxyde de carbone alimentée par pile à l'intérieur. S'assurer qu'elle est bien installée conformément aux consignes du fabricant.

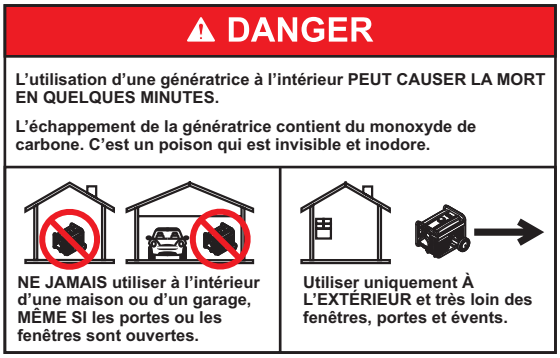

000657

Mise à la terre de la génératrice portable

La génératrice portable est équipée d'une borne pour le raccordement d'un conducteur d'électrode de mise à la terre si un système d'électrode de terre est exigé par l'Article 250.34(A) du NEC. Les bornes pour conducteur de mise à la terre des prises de la génératrice sont reliées à la carcasse de la génératrice. Si la génératrice alimente du matériel raccordé au moyen d'un cordon à fiche, tel que des outils électriques, le NEC ne prévoit pas que la carcasse de la génératrice doive être raccordée à une électrode de mise à la terre. Le conducteur de neutre de la génératrice est raccordé à la carcasse de la génératrice conformément à l'Article 250.34(C) du NEC.

- NEUTRE MIS À LA MASSE À LA CARCASSE DE LA GÉNÉRATRICE
- IL Y A UN CONDUCTEUR PERMANENT ENTRE LA GÉNÉRATRICE (ENROULEMENT DU STATOR) ET LA CARCASSE

Si la génératrice est raccordée à un commutateur de transfert manuel, ce commutateur de transfert devra également basculer le neutre lors du transfert pour assurer la conformité au NEC (commutateur tripolaire). Une électrode de mise à la terre doit obligatoirement être raccordée à la carcasse de la génératrice pour assurer une mise à la terre correcte de la génératrice. Le conducteur de mise à la terre entre la borne ou la carcasse de la génératrice et l'électrode enterrée doit avoir un courant admissible égal ou supérieur à celui du plus gros conducteur utilisé dans la génératrice.

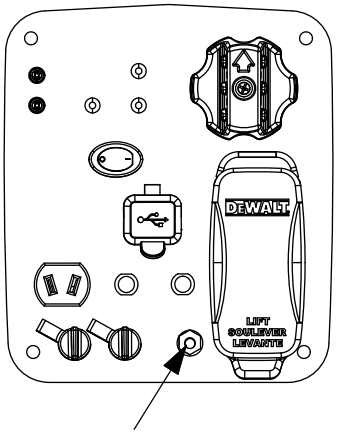

009599

Raccordement de la génératrice au circuit électrique d'un bâtiment

Il est conseillé d'utiliser un commutateur de transfert manuel lors du raccordement direct au circuit électrique d'un bâtiment afin d'empêcher de dangereux retours de courant et d'éviter de blesser les ouvriers travaillant sur le réseau électrique.

Lors du raccordement d'une génératrice portable au circuit électrique d'un bâtiment, un commutateur de transfert devra isoler en permanence la sortie de courant de la génératrice et le courant du réseau. Tout infraction à cette règle produirait une situation dangereuse. L'installation doit être effectuée par un électricien qualifié en stricte conformité avec les lois et codes de l'électricité en vigueur.

Exigences particulières

Consulter tous les règlements de l'OSHA (Occupational Safety and Health Administration) ou les codes et ordonnances locaux s'appliquant à l'utilisation prévue de la génératrice.

Consulter un électricien qualifié, un inspecteur en électricité ou les autorités compétentes locales.

- Dans certaines régions, les génératrices doivent être enregistrées auprès des compagnies d'électricité locales.
- Si la génératrice est utilisée sur un chantier, elle peut être sujette à des règlementations additionnelles.

Connaître les limites de la génératrice

La surcharge d'une génératrice au-dessus de sa capacité de puissance nominale peut endommager la génératrice et les appareils électriques raccordés. Pour éviter les surcharges, respecter les règles suivantes :

- Additionner les puissances (en watts) de toutes les charges électriques à raccorder en même temps. Le total ne doit PAS dépasser la capacité de puissance de la génératrice.
- La puissance nominale des ampoules d'éclairage figure sur les ampoules. La puissance des appareils et moteurs se trouve sur leur plaque signalétique ou étiquette apposée sur ceux-ci.
- Si l'information de puissance n'est pas fournie, multiplier la tension par le courant nominal (volts x ampères = watts).
- Certains moteurs électriques, comme les moteurs à induction, demandent environ trois fois plus de puissance au démarrage que la puissance consommée en marche. Cette pointe de puissance ne dure que quelques secondes. Pour assurer une puissance de démarrage suffisante lors du choix des appareils électriques à raccorder à la génératrice, procéder comme suit :

1. Calculer la puissance requise pour le démarrage du plus gros moteur.
2. Y ajouter les puissances de marche de toutes les autres charges raccordées.
3. Consulter le Sous-section Guide de référence des puissances pour faciliter la détermination du nombre d'appareils pouvant être alimentés en même temps par la génératrice.

AVIS: Toutes les données sont approximatives. Voir la puissance réelle consommée sur l'étiquette signalétique des appareils.

Guide de référence des puissances

Appareil	Puissance de marche (W)
*Conditionneur d'air (12 000 BTU)	1 700
*Conditionneur d'air (24 000 BTU)	3 800
*Conditionneur d'air (40 000 BTU)	6 000
Chargeur de batterie (20 A)	500
Ponceuse à courroie (3 po)	1 000
Scie à chaîne	1 200
Scie circulaire (7-1/4 po)	1 250 à 1 400
*Sécheuse de linge (électrique)	5 750
*Sécheuse de linge (gaz)	700
*Laveuse de linge	1 150
Cafetière électrique	1 750
*Compresseur (1 hp)	2 000
*Compresseur (3/4 hp)	1 800
*Compresseur (1/2 hp)	1 400
Fer à friser	700
*Déshumidificateur	650
Ponceuse à disque (9 po)	1 200
Coupe-bordure	500
Couverture électrique	400
Pistolet cloueur électrique	1 200
Cuisinière électrique (par élément)	1 500
Poêle électrique	1 250
*Congélateur	700
*Ventilateur de chaudière (3/5 hp)	875
*Ouvre-porte de garage	500 à 750
Sèche-cheveux	1 200
Perceuse à main	250 à 1 100
Taille-haie	450
Clé à chocs	500
Fer à repasser	1 200
*Pompe à jet	800
Tondeuse à gazon	1 200
Ampoule d'éclairage	100
Four à micro-ondes	700 à 1 000
*Refroidisseur de lait	1 100
Brûleur à mazout de chaudière	300
Radiateur autonome au mazout (140 000 BTU)	400
Radiateur autonome au mazout (85 000 BTU)	225
Radiateur autonome au mazout (30 000 BTU)	150
*Pulvérisateur de peinture sans air (1/3 hp)	600
Pulvérisateur de peinture sans air (manuel)	150
Radio	50 à 200
*Réfrigérateur	700
Mijoteuse	200
*Pompe submersible (1-1/2 hp)	2 800
*Pompe submersible (1 hp)	2 000
*Pompe submersible (1/2 hp)	1 500
*Pompe de puisard	800 à 1 050
*Banc de scie (10 po)	1 750 à 2 000
Téléviseur	200 à 500
Grille-pain	1 000 à 1 650
Tondeuse à fil	500

*Compter trois fois la puissance indiquée pour le démarrage de ces appareils.

Transport et inclinaison de la machine

Ne pas entreposer ni transporter cette machine à un angle supérieur à 15 degrés. Attacher la génératrice en position verticale avant le transport.

Avant de démarrer le moteur

1. Vérifier que le niveau d'huile moteur est correct.
2. Vérifier que le niveau d'essence est correct.
3. Vérifier que la machine repose fermement sur un sol de niveau, avec des dégagements suffisants et dans un endroit bien aéré.

Ajouter de l'huile moteur

Toute huile utilisée doit être conforme aux classes de service SJ, SL ou mieux de l'American Petroleum Institute (API). Ne pas utiliser d'additifs spéciaux. Choisir l'indice de viscosité de l'huile en fonction de la température d'exploitation prévue (voir aussi le tableau).

- Au-dessus de 4 °C (40 °F), utiliser une huile SAE 30.
- En dessous de 4 °C (40 °F) et jusqu'à -12 °C (10 °F), utiliser une huile 10W-30.
- À toute température, utiliser une huile synthétique 5W-30.

Utiliser une huile minérale pour le rodage du moteur avant d'utiliser une huile synthétique.

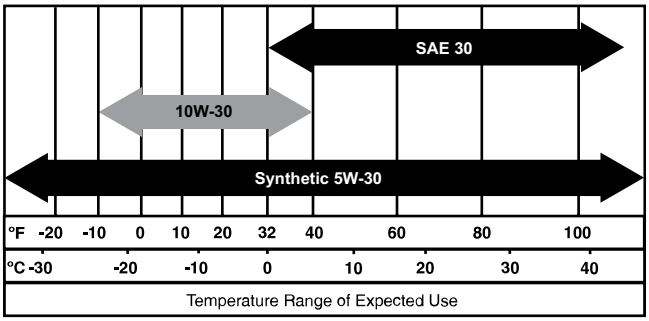

⚠ ATTENTION Toute tentative de lancement ou de démarrage du moteur avant d'ajouter le type et la quantité d'huile moteur recommandés peut endommager le moteur.

Vérifier le niveau d'huile avant chaque utilisation ou toutes les huit (8) heures de fonctionnement.

1. Placer la génératrice sur une surface de niveau.
2. Retirer les vis (A) et le capot latéral. Enlever le couvercle de bougie coulissant (B).

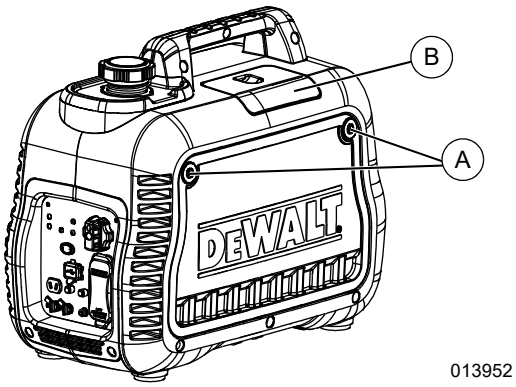

3. Débrancher le câble de bougie et le placer de façon à empêcher tout contact avec la bougie.
4. Nettoyer la zone autour du bouchon de remplissage d'huile.
5. Retirer le bouchon-jauge d'huile et essuyer la jauge d'huile.

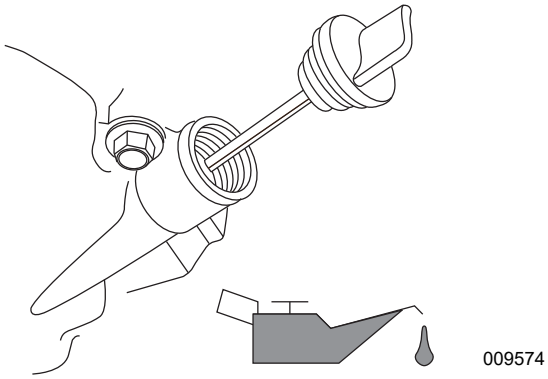

6. Placer l'entonnoir dans l'orifice de remplissage. Compléter avec l'huile recommandée s'il y a lieu.
7. Pour vérifier le niveau d'huile, retirer l'entonnoir et insérer la jauge dans l'orifice de remplissage sans la visser.
8. Retirer la jauge et vérifier que le niveau est dans la plage de fonctionnement sécuritaire.

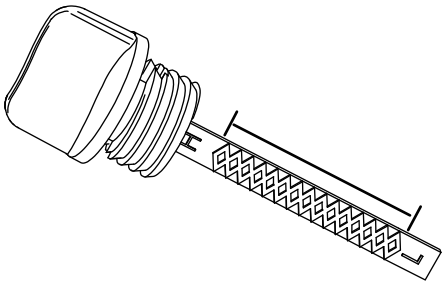

AVIS: Vérifier le niveau d'huile fréquemment durant le remplissage pour ne pas déborder.

9. Remettre le bouchon à jauge en place et le serrer à la main.
10. Essuyer tout débordement d'huile.
11. Monter le capot latéral et les vis.

AVIS: Certains modèles comportent plusieurs orifices de remplissage d'huile. L'utilisation d'un seul d'entre eux suffit.

Carburant

⚠ DANGER Explosion et incendie. Le carburant et ses vapeurs sont extrêmement inflammables et explosifs. Faire le plein de carburant dans un endroit bien aéré. Tenir les flammes et les étincelles à l'écart. Tout manquement à cette règle entraînera la mort ou des blessures graves. (000105)

⚠ DANGER Explosion et incendie. Ne pas trop remplir le réservoir de carburant. Le remplir jusqu'à 13 mm (1/2 po) du haut du réservoir pour permettre la dilatation du carburant. Un réservoir trop plein peut déborder sur le moteur et provoquer un incendie ou une explosion et entraîner des blessures graves ou la mort. (000166b)

Les caractéristiques requises du carburant sont les suivantes :

- Essence sans plomb propre et fraîche.
- Indice d'octane de 87 minimum/87 AKI (91 RON).
- Une teneur en éthanol (essence-alcool) jusqu'à 10 % est acceptable. Le cas échéant, un carburant sans éthanol est recommandé.
- NE PAS utiliser d'E85.
- NE PAS utiliser un mélange d'essence et d'huile.
- NE PAS modifier le moteur pour le faire fonctionner avec d'autres types de carburant. Stabiliser le carburant préalablement à son entreposage.

1. Vérifier que l'appareil est à l'arrêt et a complètement refroidi avant de faire le plein d'essence.
2. Placer l'appareil sur une surface de niveau dans un endroit bien aéré.
3. Nettoyer la zone autour du bouchon d'essence.
4. Tourner le bouchon lentement pour l'ouvrir.
5. Verser lentement l'essence recommandée. Ne pas trop remplir.

AVIS: Remplir jusqu'à l'insert rouge à l'intérieur de l'orifice de remplissage.

6. Remettre le bouchon de réservoir en place.

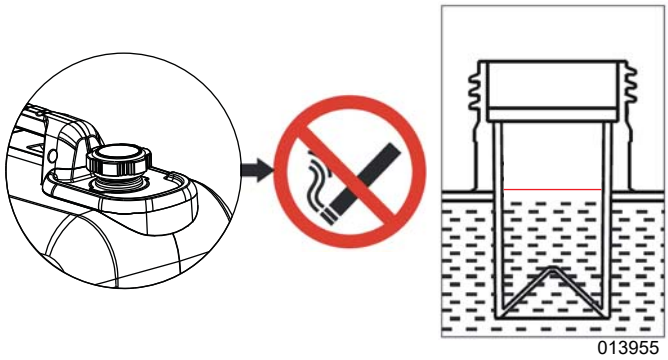

AVIS: En cas de déversement, laisser l'essence s'évaporer avant de démarrer l'appareil.

AVIS: Pour l'entreposage, il est important d'empêcher le gommage de pièces du circuit de carburant telles que le carburateur, le flexible à carburant ou le réservoir. Les mélanges essence-alcool (aussi appelés éthanol ou méthanol) peuvent attirer l'humidité, ce qui provoque leur séparation et la formation d'acides durant l'entreposage. Une essence acide peut endommager le circuit de carburant du moteur durant l'entreposage. Pour éviter les problèmes de moteur, le circuit de carburant doit être vidangé avant tout entreposage de plus de 30 jours. Voir la section Entreposage. Ne jamais utiliser de produits détergents pour carburateur ou moteur dans le réservoir d'essence car cela peut provoquer des dommages irréversibles.

Démarrer un moteur à lanceur à rappel

⚠AVERTISSEMENT Risque de rappel. Le cordon peut se rétracter de façon inattendue. Un recul soudain peut entraîner la mort ou des blessures graves. (000183)

⚠ATTENTION Dommages aux équipements et aux biens. Débrancher les charges électriques avant de démarrer ou d'arrêter l'appareil. Tout manquement à cette règle peut endommager les équipements et les biens. (000136)

1. Mettre le bouton OFF/RUN/CHOKE en position CHOKE (VOLET DE DÉPART).
2. Mettre le commutateur du mode économie sur DÉSACTIVÉ.
3. Saisir fermement la poignée de lanceur et tirer lentement jusqu'à sentir une résistance. Tirer vivement vers le haut.
4. Lorsque le moteur démarre, mettre le bouton OFF/RUN/CHOKE sur RUN (MARCHE). L'utilisation du volet de départ est réduite lorsque le bouton OFF/RUN/CHOKE est placé en position RUN.

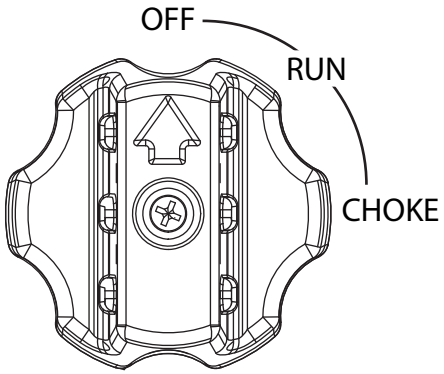

AVIS: Si le moteur se lance puis s'arrête, ramener le bouton OFF/RUN/CHOKE en position OFF (ARRÊT) et répéter la procédure de démarrage.

AVIS: Ne pas surcharger les prises de la génératrice ou du tableau. En cas de surcharge, le voyant de surcharge (2) s'allume et la tension de sortie est coupée. Pour corriger la situation, voir ***Voyants d'état de la génératrice***. Lire attentivement la section ***Connaître les limites de la génératrice***.

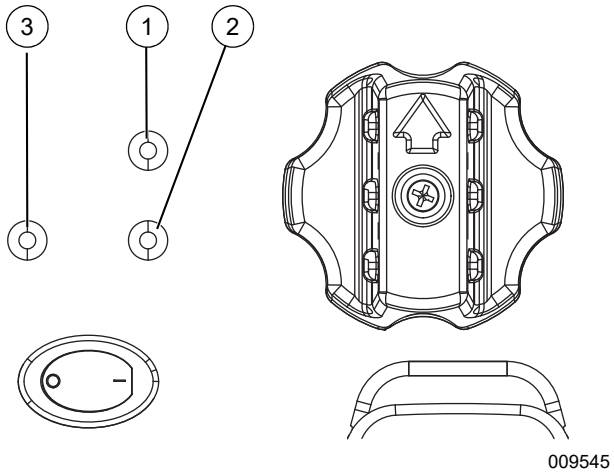

Mise à l'arrêt de la génératrice

⚠ATTENTION Dommages aux équipements et aux biens. Débrancher les charges électriques avant de démarrer ou d'arrêter l'appareil. Tout manquement à cette règle peut endommager les équipements et les biens. (000136)

1. Arrêter tous les appareils et les débrancher des prises de la génératrice.
2. Laisser tourner la génératrice à vide durant quelques minutes pour stabiliser les températures internes du moteur et de la génératrice.
3. Mettre le bouton OFF/RUN/CHOKE en position OFF (ARRÊT).

Démarrer un moteur chaud

⚠ATTENTION Dommages aux équipements et aux biens. Débrancher les charges électriques avant de démarrer ou d'arrêter l'appareil. Tout manquement à cette règle peut endommager les équipements et les biens. (000136)

1. Mettre bouton OFF/RUN/CHOKE de la position OFF à RUN (MARCHE). Cela ouvre la vanne de carburant et permet le démarrage.
2. Saisir fermement la poignée de lanceur et tirer lentement jusqu'à sentir une résistance. Tirer vivement vers le haut.

Charger une batterie 12 V c.c.

⚠AVERTISSEMENT Explosion. Les batteries dégagent des gaz explosifs durant la charge. Tenir les flammes et les étincelles à l'écart. Porter des équipements de protection pour travailler avec des batteries. Tout manquement à cette règle peut entraîner la mort ou des blessures graves. (000137a)

⚠AVERTISSEMENT Risque de brûlures. Les batteries contiennent de l'acide sulfurique et peuvent provoquer des brûlures chimiques graves. Porter des équipements de protection pour travailler avec des batteries. Tout manquement à cette règle peut entraîner la mort ou des blessures graves. (000138a)

AVIS: Une batterie peut perdre une partie de sa charge si elle n'est pas utilisée pendant une durée prolongée.

La sortie de charge c.c. n'est pas régulée. Le disjoncteur n'empêche pas la surcharge d'une batterie. La recharge de batterie doit se faire dans un endroit sec.

1. Démarrer la génératrice et mettre le commutateur du mode économie sur OFF (DÉSACTIVÉ).
2. Brancher le câble de recharge de batterie dans la prise DC 12V BA, sur le tableau de commande.
3. Raccorder la pince positive (+) (câble rouge) sur la batterie EN PREMIER.
4. Raccorder la pince négative (-) (câble noir) sur la batterie EN DEUXIÈME.

AVIS: Cette prise ne peut pas recharger de batterie de 6 V c.c. ni être utilisée pour alimenter le démarreur d'un moteur dont la batterie est déchargée.

009611

Recyclage des batteries

Recyclez toujours les batteries conformément aux lois et aux réglementations locales. Communiquez avec votre centre local de collecte de déchets solides ou une installation de recyclage pour obtenir des renseignements sur les processus locaux de recyclage. Pour obtenir plus de renseignements sur le recyclage des batteries, consultez le site Web du Battery Council International au http://batterycouncil.org.

Fonctionnement en parallèle

Pour obtenir une puissance de sortie de 4 400 W, deux onduleurs peuvent être montés en parallèle à l'aide du nécessaire de mise en parallèle (en option). Voir le manuel de l'utilisateur du nécessaire de mise en parallèle ou appeler le Service après-vente au 1-888-431-6871.

⚠ATTENTION Tous les raccordements du nécessaire de mise en parallèle doivent être faits alors que les deux onduleurs sont hors tension et toutes leurs charges déconnectées.

1. S'assurer que le commutateur du mode économie est dans la même position sur les deux génératrices.
2. Effectuer les raccordements en parallèle aux prises des deux onduleurs comme indiqué dans le manuel d'instructions fourni avec le nécessaire.

⚠ATTENTION Ne débrancher aucun raccordement de mise en parallèle une fois que les génératrices sont en marche.

3. Démarrer les deux génératrices conformément aux instructions de démarrage. Une fois que les témoins de tension de sortie verts sont allumés, les appareils à alimenter peuvent être branchés et utilisés sur les prises du nécessaire de mise en parallèle.
4. Suivre les instructions de ***Mise à l'arrêt de la génératrice***.

AVIS: Pour les onduleurs, la puissance de démarrage appliquée au nécessaire de mise en parallèle ne doit pas dépasser 4 750 W en raison d'une perte de puissance de 5 % lors du fonctionnement en parallèle. Voir le manuel de l'utilisateur du nécessaire de mise en parallèle.

AVIS: Utiliser seulement un nécessaire de mise en parallèle homologué.

Entretien

Conseils d'entretien

L'entretien régulier améliore le fonctionnement et étend la durée de service de la génératrice. Consulter un concessionnaire qualifié concernant l'entretien.

La garantie de la génératrice ne couvre pas les articles ayant fait l'objet de négligence ou d'un emploi abusif. Pour bénéficier pleinement de la garantie, la génératrice doit être entretenue conformément aux instructions de ce manuel, y compris concernant l'entreposage (voir Entreposage hivernal et entreposage à long terme).

AVIS: Pour toute question concernant le remplacement de pièces, composer le 1-888-431-6871.

Calendrier d'entretien

Respecter les intervalles du calendrier d'entretien, à la première des échéances en fonction de l'utilisation.

AVIS: Les conditions adverses nécessitent des intervalles plus rapprochés.

AVIS: Tous les réglages et opérations d'entretien requis doivent être faits à chaque saison comme indiqué dans le tableau suivant.

À chaque utilisation
Vérifier le niveau d'huile moteur
Toutes les 50 heures
Nettoyer/changer le filtre à air**
Changer l'huile ¥
Toutes les 100 heures ou chaque année*
Contrôler/changer la bougie
Nettoyer le pare-étincelles
Réglage du jeu des soupapes***
Toutes les 200 heures ou chaque année*
Contrôler/nettoyer le filtre de l'épurateur d'air**
Changer le filtre à carburant +
¥ Changer l'huile au bout des 30 premières heures d'exploitation, puis toutes les 50 heures. + À être effectué par un centre de service après-vente. * En cas d'utilisation sous des charges importantes ou à des températures élevées, changer l'huile tous les mois. ** Dans des conditions sales ou poussiéreuses, nettoyer plus fréquemment. Changer les éléments du filtre à air s'ils ne peuvent être suffisamment nettoyés. *** Au bout des premières 50 heures de fonctionnement et toutes les 100 heures par la suite, vérifier le jeu des soupapes et le régler s'il y a lieu.

Caractéristiques du produit

Caractéristiques de la génératrice	
Puissance nominale	2 200 W
Puissance de crête	2 500 VA
Tension c.a. nominale	120 V
Charge c.a. nominale à 120 V	18,3 A**
Fréquence nominale	60 Hz
Dimensions L x l x H (mm/po)	540 x 275 x 450 (21,3 x 10,8 x 17,7)
Poids unitaire (sec)	23,0 kg (50,7 lb)
** Plage de température d'exploitation : -5 °C (23 °F) à 40 °C (104 °F). En cas d'exploitation au-dessus de 25 °C (77 °F), il peut y avoir une baisse de la puissance. ** La puissance et le courant maximum dépendent de facteurs limitatifs tels que le pouvoir calorifique du carburant, la température ambiante, l'altitude, l'état du moteur, etc. La puissance maximale diminue d'environ 3,5 % tous les 300 m (1 000 pi) supplémentaires au-dessus du niveau de la mer et diminue également d'environ 1 % tous les 6 °C au-dessus de 16 °C (10 °F au-dessus de 60 °F) de température ambiante.	
Caractéristiques du moteur	
Type de moteur	Monocylindre quatre temps
Cylindrée	98 cc
Référence de la bougie	10000006844
Type de bougie	E6TC / E6RTC / BPR6HS ou équivalent
Écartement de bougie	0,7 à 0,8 mm (0,028 à 0,031 po)
Capacité de carburant	3,75 L (1,0 gal É.U.) / sans plomb
Type d'huile	Voir le tableau sous ***Avant de démarrer le moteur***
Capacité d'huile	0,35 L (0,63 pte)
Autonomie (25 % de charge)*	8 heures
Autonomie (50 % de charge)*	4,5 h
* L'autonomie dépend de la charge et de l'altitude.	

Entretien préventif

La saleté ou les débris peuvent provoquer un mauvais fonctionnement et des dommages matériels. Nettoyer la génératrice tous les jours ou avant chaque utilisation. Maintenir la zone autour et à l'arrière du silencieux exempte de matières combustibles. Contrôler toutes les ouvertures d'air de refroidissement de la génératrice.

⚠AVERTISSEMENT Ne pas insérer d'objet dans les fentes d'air de refroidissement. La génératrice peut démarrer à tout moment et provoquer des blessures graves, la mort et des dommages à l'appareil.

- Utiliser un chiffon humide pour essuyer les surfaces extérieures.
- Utiliser une brosse à poils souples pour détacher la saleté séchée, l'huile, etc.
- Utiliser un aspirateur pour éliminer la saleté et les débris.
- De l'air comprimé à basse pression (ne dépassant pas 25 psi) peut être utilisé pour souffler la saleté. Contrôler les fentes et ouvertures d'air de refroidissement de la génératrice. Elles doivent être maintenues propres et sans obstruction.

AVIS: NE PAS utiliser de tuyau d'arrosage pour nettoyer la génératrice. L'eau peut pénétrer dans le circuit de carburant et provoquer des problèmes. Si de l'eau pénètre par les fentes d'air de refroidissement de la génératrice, de l'humidité est retenue dans les espaces et les creux de l'isolation des enroulements du rotor et du stator. L'accumulation d'eau et de saleté sur les enroulements internes de la génératrice diminue la résistance d'isolement des enroulements.

Entretien du moteur

⚠AVERTISSEMENT Démarrage accidentel. Avant d'intervenir sur l'appareil, débrancher le câble de bougie. Tout manquement à cette règle peut entraîner la mort ou des blessures graves. (000141)

Huiles moteur recommandées

Toute huile utilisée doit être conforme aux classes de service SJ, SL ou mieux de l'American Petroleum Institute (API). Ne pas utiliser d'additifs spéciaux. Choisir l'indice de viscosité de l'huile en fonction de la température d'exploitation prévue (voir aussi le tableau).

- Au-dessus de 4 °C (40 °F), utiliser une huile SAE 30.
- En dessous de 4 °C (40 °F) et jusqu'à -12 °C (10 °F), utiliser une huile 10W-30.
- À toute température, utiliser une huile synthétique 5W-30.

Utiliser une huile minérale pour le rodage du moteur (30 heures) avant d'utiliser une huile synthétique.

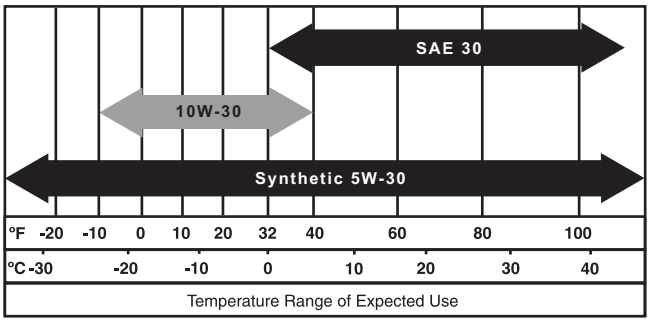

000399

⚠ATTENTION Toute tentative de lancement ou de démarrage du moteur avant d'ajouter le type et la quantité d'huile moteur recommandés peut endommager le moteur.

Vérifier le niveau d'huile avant chaque utilisation ou toutes les 8 heures de fonctionnement.

1. Placer la génératrice sur une surface de niveau.
2. Retirer les vis (A) et le capot latéral. Enlever le couvercle de bougie coulissant (B).

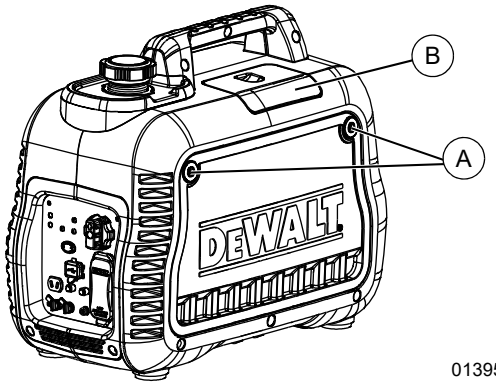

013952

3. Débrancher le câble de bougie et le placer de façon à empêcher tout contact avec la bougie.
4. Nettoyer la zone autour du bouchon de remplissage d'huile.
5. Retirer le bouchon de remplissage et essuyer la jauge d'huile.

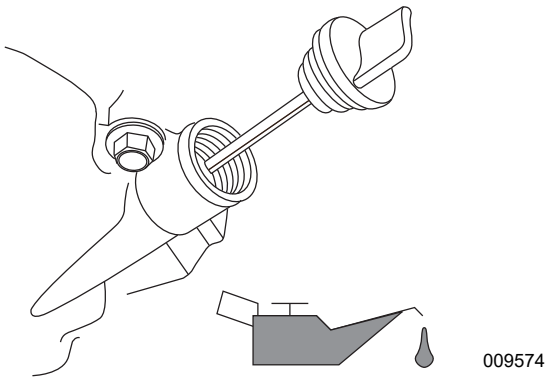

009574

6. Insérer la jauge dans l'orifice de remplissage sans le visser. Vérifier que le niveau d'huile est dans la plage de fonctionnement sécuritaire comme sur l'illustration.

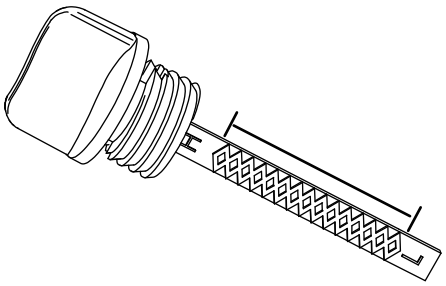

000116

7. Compléter avec l'huile recommandée s'il y a lieu. Voir ***Ajouter de l'huile moteur***.
8. Remettre le bouchon d'huile en place et le serrer à la main.

9. Raccorder le câble de bougie.
10. Monter le capot latéral et les vis.

Changer l'huile moteur

⚠AVERTISSEMENT Démarrage accidentel. Avant d'intervenir sur l'appareil, débrancher le câble de bougie. Tout manquement à cette règle peut entraîner la mort ou des blessures graves. (000141)

Si la génératrice est utilisée dans des conditions extrêmes, sales ou poussiéreuses ou par temps très chaud, changer l'huile plus fréquemment.

AVIS: Ne pas polluer. Économiser les ressources. Ramener l'huile usagée à un centre de collecte.

Vidanger l'huile alors que le moteur est encore chaud d'avoir fonctionné, de la façon suivante :

1. Placer la génératrice sur une surface de niveau.
2. Retirer les vis (A) et le capot latéral. Enlever le couvercle de bougie coulissant (B).

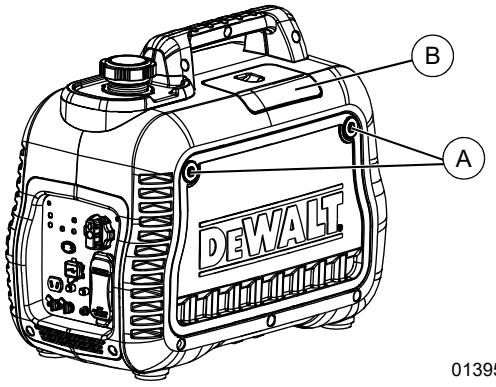

3. Débrancher le câble de bougie et le placer de façon à empêcher tout contact avec la bougie.
4. Nettoyer la zone autour des bouchons de remplissage et de vidange d'huile.
5. Retirer le bouchon de remplissage et essuyer la jauge d'huile.
6. Incliner l'appareil et vider toute son huile dans un récipient adapté.
7. Une fois l'huile complètement vidangée, remettre l'appareil à plat.
8. Placer l'entonnoir dans l'orifice de remplissage. Compléter avec l'huile recommandée s'il y a lieu.

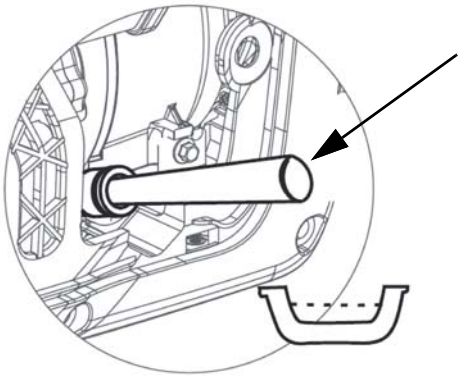

9. Pour vérifier le niveau d'huile, retirer l'entonnoir et insérer la jauge dans l'orifice de remplissage sans la visser.
10. Retirer la jauge et vérifier que le niveau est dans la plage de fonctionnement sécuritaire.

AVIS: Vérifier le niveau d'huile fréquemment durant le remplissage pour ne pas déborder.

11. Remettre le bouchon d'huile en place et le serrer à la main.
12. Essuyer tout débordement d'huile.
13. Raccorder le câble de bougie.
14. Remonter le capot latéral et les vis.
15. Éliminer l'huile comme il se doit conformément à toutes les réglementations en vigueur.

Filtre à air

S'il est utilisé avec un filtre à air encrassé, le moteur ne fonctionne pas correctement et peut s'endommager. Dans des conditions poussiéreuses et sales, effectuer un entretien plus fréquent du filtre à air.

Pour effectuer l'entretien du filtre à air :

1. Retirer les vis et le capot latéral.
2. Dévisser la vis (A) et déposer le couvercle du filtre.
3. Laver le filtre (B) dans une eau savonneuse. Presser le filtre dans une serviette propre pour l'essorer (NE PAS LE VRILLER).
4. Nettoyer le couvercle du filtre avant de le remonter.
5. Remonter le capot latéral et les vis.

AVIS: Pour commander un filtre à air neuf, appeler le centre de service après-vente le plus proche.

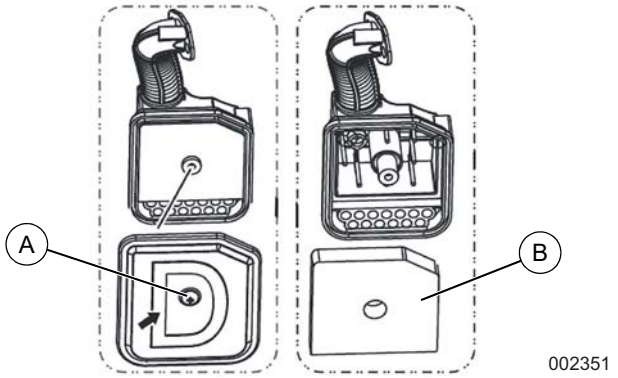

Entretien de la bougie

Pour effectuer l'entretien de la bougie :

1. Nettoyer le pourtour de la bougie.
2. Retirer et contrôler la bougie.
3. Vérifier l'écartement de la bougie à l'aide d'une jauge d'épaisseur et le régler entre 0,7 à 0,8 mm (0,028 à 0,031 po).

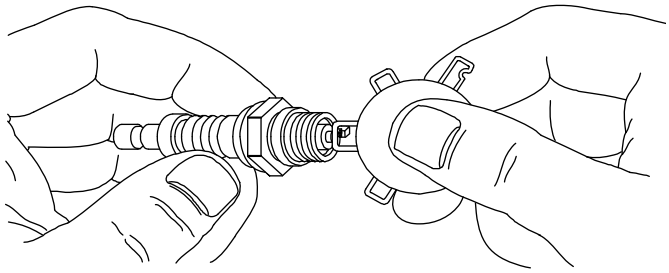

000211

AVIS: Si les électrodes sont piquées, brûlées ou que la porcelaine est fendillée, changer la bougie. Utiliser UNIQUEMENT une bougie de rechange recommandée. Voir ***Caractéristiques du produit***.

4. Serrer d'abord la bougie à la main puis de 3/8 à 1/2 tour supplémentaire à l'aide d'une clé à bougie.

Contrôler le silencieux et le pare-étincelles

AVIS: L'utilisation ou l'exploitation de tout moteur thermique dans un lieu couvert de forêt, de broussailles ou d'herbes est une infraction à la section 4442 du California Public Resource Code, sauf si le système d'échappement est équipé d'un dispositif pare-étincelles, tel que défini dans la section 4442, en bon état de fonctionnement. D'autres juridictions fédérales ou provinciales peuvent avoir des lois semblables.

Pour obtenir un pare-étincelles conçu pour le système d'échappement de ce moteur, s'adresser au constructeur d'origine, au revendeur ou à un concessionnaire.

AVIS: Utiliser UNIQUEMENT des pièces de rechange d'origine.

Vérifier l'absence de fissures, corrosion ou autres dommages du silencieux. Le cas échéant, déposer le pare-étincelles et vérifier l'absence de dommages ou d'encrassement. Changer les pièces s'il y a lieu.

Contrôler le tamis pare-étincelles

⚠AVERTISSEMENT Surfaces chaudes. Ne pas toucher les surfaces chaudes durant la marche de la machine. Durant la marche, tenir la machine à l'écart des matières combustibles. Les surfaces chaudes peuvent provoquer un incendie ou des brûlures graves. (000108)

Nettoyer le tamis pare-étincelles

Le silencieux d'échappement du moteur comporte un tamis pare-étincelles. Contrôler et nettoyer ce tamis toutes les 100 heures de fonctionnement ou chaque saison, à la première de ces éventualités.

Pour effectuer l'entretien du pare-étincelles :

1. Retirer les six (6) vis (A) et le panneau d'échappement du silencieux.

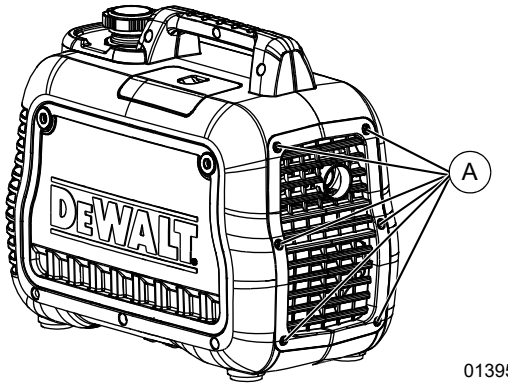

013954

2. Déposer la bague de serrage pour retirer la pièce de retenue.
3. Retirer la vis au bas du tube d'échappement du silencieux.
4. Extraire les tamis pare-étincelles du tube d'échappement du silencieux.
5. Contrôler les tamis et les changer s'ils sont déchirés, perforés ou autrement endommagés. Ne JAMAIS utiliser de tamis défectueux. S'ils sont en bon état, les nettoyer avec un solvant du commerce.
6. Remettre les tamis en place et les attacher avec la bague de serrage.
7. Remettre la vis en place au bas du tube d'échappement du silencieux.
8. Remonter le panneau d'échappement du silencieux et les six (6) vis.

002352

Jeu des soupapes

IMPORTANT : Veuillez communiquer avec un fournisseur de services d'entretien agréé indépendant pour de l'assistance. Un jeu de soupape approprié est essentiel pour prolonger la durée de vie du moteur.

Vérifier le jeu des soupapes au bout des premières cinquante heures de fonctionnement. Le régler s'il y a lieu.

- Admission — 0,10 ± 0,02 mm (à froid) (0,004 po ± 0,001 po)
- Échappement — 0,15 ± 0,02 mm (à froid) (0,006 po ± 0,001 po)

Entreposage

Généralités

Il est conseillé de faire fonctionner la génératrice pendant 30 minutes tous les 30 jours. Si ce n'est pas possible, se référer à la liste ci-dessous pour les préparatifs d'entreposage de la machine.

- NE PAS placer de housse sur une génératrice chaude. Laisser la machine refroidir jusqu'à la température ambiante avant de l'entreposer.
- NE PAS entreposer d'essence d'une saison à l'autre à moins de l'avoir traitée comme il se doit.
- Changer le bidon d'essence s'il y a de la rouille. La présence de rouille dans l'essence entraîne des problèmes de circuit de carburant.
- Recouvrir la machine d'une housse protectrice résistant à l'humidité.
- Entreposer la machine dans un endroit propre et sec.
- Toujours entreposer la génératrice et le carburant à l'écart de sources de chaleur et d'inflammation.

Préparer le circuit de carburant et le moteur pour l'entreposage

L'essence entreposée plus de 30 jours peut se détériorer et endommager les éléments du circuit de carburant. Garder l'essence fraîche, utiliser un stabilisateur d'essence.

Si un stabilisateur d'essence est ajouté au circuit de carburant, préparer le moteur et le faire fonctionner en vue d'un entreposage de longue durée. Laisser le moteur tourner durant 10 à 15 minutes pour faire circuler le stabilisateur dans le circuit de carburant. Une essence bien préparée peut être entreposée jusqu'à 24 mois.

AVIS: Si l'essence n'a pas été traitée avec un stabilisateur, elle doit être vidée dans un récipient homologué. Garder le moteur en marche jusqu'à ce qu'il s'arrête par manque de carburant. Il est conseillé d'utiliser un stabilisateur dans le récipient d'entreposage de l'essence pour la garder fraîche.

1. Changer l'huile moteur.
2. Démonter la bougie.
3. Verser une cuillère à soupe (5 à 10 cc) d'huile moteur propre ou vaporiser une huile à brumiser dans le cylindre.

⚠AVERTISSEMENT Perte de la vue. Une protection des yeux est requise pour éviter les projections par le trou de bougie lors de la rotation du moteur. Tout manquement à cette règle peut entraîner une perte de la vue.

4. Tirer le cordon de lanceur plusieurs fois pour répartir l'huile dans le cylindre.
5. Remonter la bougie.
6. Tirer le cordon lentement jusqu'à sentir une résistance. Cela ferme les soupapes pour empêcher l'humidité d'entrer dans le cylindre. Ramener lentement le cordon.

Changer l'huile

Changer l'huile moteur avant l'entreposage. Voir ***Changer l'huile moteur***.

Dépannage

PROBLÈME	CAUSE	CORRECTION
Moteur en marche, mais pas tension c.a. de sortie.	1. Disjoncteur OUVERT. 2. Mauvais contact ou cordon de rallonge défectueux. 3. Appareil raccordé défectueux. 4. Défaillance de la génératrice. 5. Prise GFCI OUVERTE (le cas échéant). 6. Surchauffe du module onduleur. 7. Module onduleur défectueux.	1. Réarmer le disjoncteur. 2. Contrôler et réparer. 3. Brancher un autre appareil en bon état. 4. S'adresser à un IASD. 5. Corriger le défaut à la terre et appuyer sur le bouton de réarmement de la prise GFCI (le cas échéant). 6. S'assurer que la porte d'entretien est en place. Laisser refroidir pendant 15 minutes en faisant tourner le moteur à vide. Redémarrer la génératrice. 7. S'adresser à un IASD.
Le moteur fonctionne bien à vide, mais peine si une charge est appliquée.	1. Court-circuit dans la charge raccordée. 2. Génératrice surchargée. 3. Régime moteur trop bas. 4. Court-circuit dans la génératrice. 5. Filtre à carburant sale.	1. Débrancher la charge court-circuitée. 2. Voir ***Connaître les limites de la génératrice***. 3. S'adresser à un IASD. 4. S'adresser à un IASD. 5. Changer le filtre à carburant.
Le moteur ne démarre pas ou démarre et a des ratés.	1. Bouton OFF/RUN/CHOKE en position OFF (ARRÊT). 2. Filtre à air sale. 3. Panne de carburant. 4. Carburant vicié. 5. Câble de bougie non branché sur la bougie. 6. Bougie défectueuse. 7. Eau dans le carburant. 8. Étranglement excessif. 9. Bas niveau d'huile. 10. Mélange de carburant trop riche. 11. Soupape d'admission coincée en position ouverte ou fermée. 12. Perte de compression du moteur. 13. Filtre à carburant sale. 14. Bobine d'allumage défectueuse. 15. Carburateur noyé. 16. Papillon des gaz fermé. 17. Carburateur sale ou engommé. 18. Moteur pas encore chaud. 19. Pare-étincelles obstrué.	1. Mettre le bouton sur CHOKE (VOLET DE DÉPART) si le moteur est froid. Mettre le bouton sur RUN (MARCHE) si le moteur est chaud. 2. Nettoyer ou changer le filtre à air. 3. Remplir le réservoir de carburant. 4. Vidanger le réservoir et remplir d'essence fraîche. 5. Brancher le câble de bougie. 6. Changer la bougie. 7. Vidanger le réservoir, remplir d'essence fraîche. 8. Mettre le bouton RUN/RUN/CHOKE en position RUN (MARCHE). 9. Compléter le niveau d'huile du carter. 10. S'adresser à un IASD. 11. S'adresser à un IASD. 12. S'adresser à un IASD. 13. Changer le filtre à carburant. 14. S'adresser à un IASD. 15. Vider le carburateur. 16. S'adresser à un IASD. 17. Nettoyer le carburateur. 18. Modifier progressivement le bouton de marche et réduire le volet de départ jusqu'à ce que le moteur tourne normalement en position RUN. 19. Nettoyer le pare-étincelles.

PROBLÈME	CAUSE	CORRECTION
Le moteur s'arrête durant la marche.	1. Panne de carburant. 2. Bas niveau d'huile. 3. Défaillance du moteur. 4. Arrêt CO PROTECT en raison d'une accumulation de monoxyde de carbone si un voyant ROUGE clignote sur l'insigne du panneau latéral. 5. Arrêt CO PROTECT en raison d'une défaillance du système si un voyant JAUNE clignote sur l'insigne du panneau latéral.	1. Remplir le réservoir d'essence. 2. Compléter le niveau d'huile du carter. 3. S'adresser à un IASD. 4. Suivre toutes les consignes de sécurité et placer la génératrice dans un endroit extérieur dégagé, loin des portes, fenêtres et évents. 5. Démarrer pour confirmer que le voyant JAUNE clignote si ou quand la génératrice s'arrête. Si la défaillance de CO PROTECT et la mise à l'arrêt se reproduisent, s'adresser à un IASD.
Le moteur manque de puissance.	1. Charge trop élevée. 2. Filtre à air sale. 3. Entretien du moteur nécessaire. 4. Volet de départ partiellement fermé. 5. Filtre à carburant sale. 6. Pare-étincelles obstrué.	1. Réduire la charge (voir ***Connaître les limites de la génératrice***). 2. Nettoyer ou changer le filtre à air. 3. S'adresser à un IASD. 4. Mettre le bouton RUN/RUN/CHOKE en position RUN (MARCHE). 5. Changer le filtre à carburant. 6. Nettoyer le pare-étincelles.
Sautes ou ratés du moteur.	1. Volet de départ ouvert trop tôt. 2. Carburateur réglé trop riche ou trop pauvre. 3. Filtre à carburant sale.	1. S'adresser à un IASD. 2. S'adresser à un IASD. 3. Changer le filtre à carburant.
Le moteur démarre et s'arrête immédiatement.	1. Arrêt CO PROTECT en raison d'une accumulation de monoxyde de carbone si un voyant ROUGE clignote sur l'insigne du panneau latéral. 2. Arrêt CO PROTECT en raison d'une défaillance du système si un voyant JAUNE clignote sur l'insigne du panneau latéral. 3. Essence contaminée. 4. Contacteur de bas niveau d'huile défectueux.	1. Suivre toutes les consignes de sécurité et placer la génératrice dans un endroit extérieur dégagé, loin des portes, fenêtres et évents. 2. Démarrer pour confirmer que le voyant JAUNE clignote si ou quand la génératrice s'arrête. Si la défaillance de CO PROTECT et la mise à l'arrêt se reproduisent, s'adresser à un IASD. 3. S'adresser à un IASD. 4. S'adresser à un IASD.
Fuite d'essence par les flexibles de vidange.	1. Le robinet de vidange du bol de carburateur n'est pas fermé.	1. Tourner le robinet dans sens des aiguilles d'une montre pour le fermer.
* Le régime moteur augmente et diminue — C'est normal lorsque la génératrice démarre et que les charges varient.		

Schéma de câblage

Dessin A0002389626 - Appareils non CSA

WIRING DIAGRAM

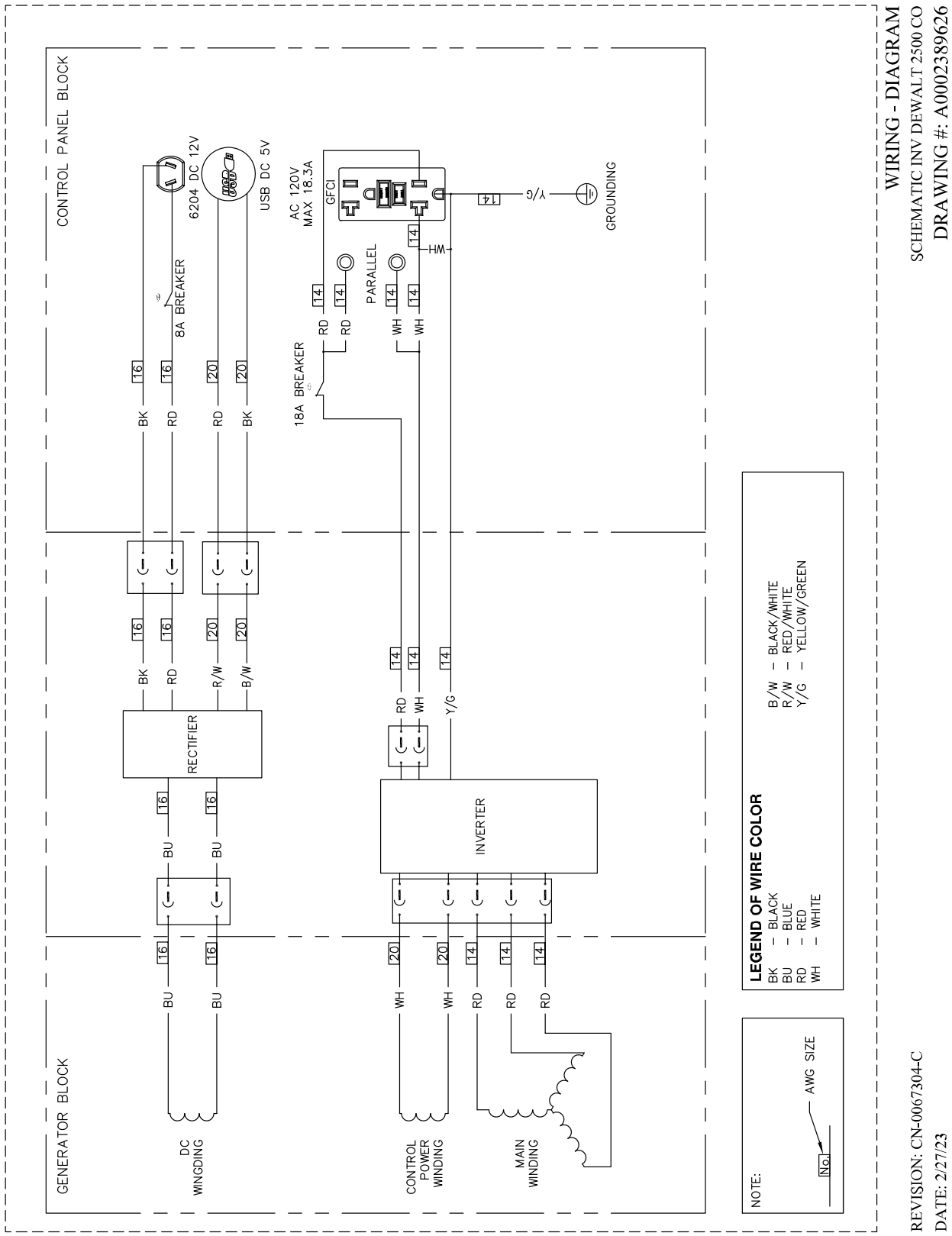

Dessin A0003739908 - Appareils CSA

WIRING DIAGRAM

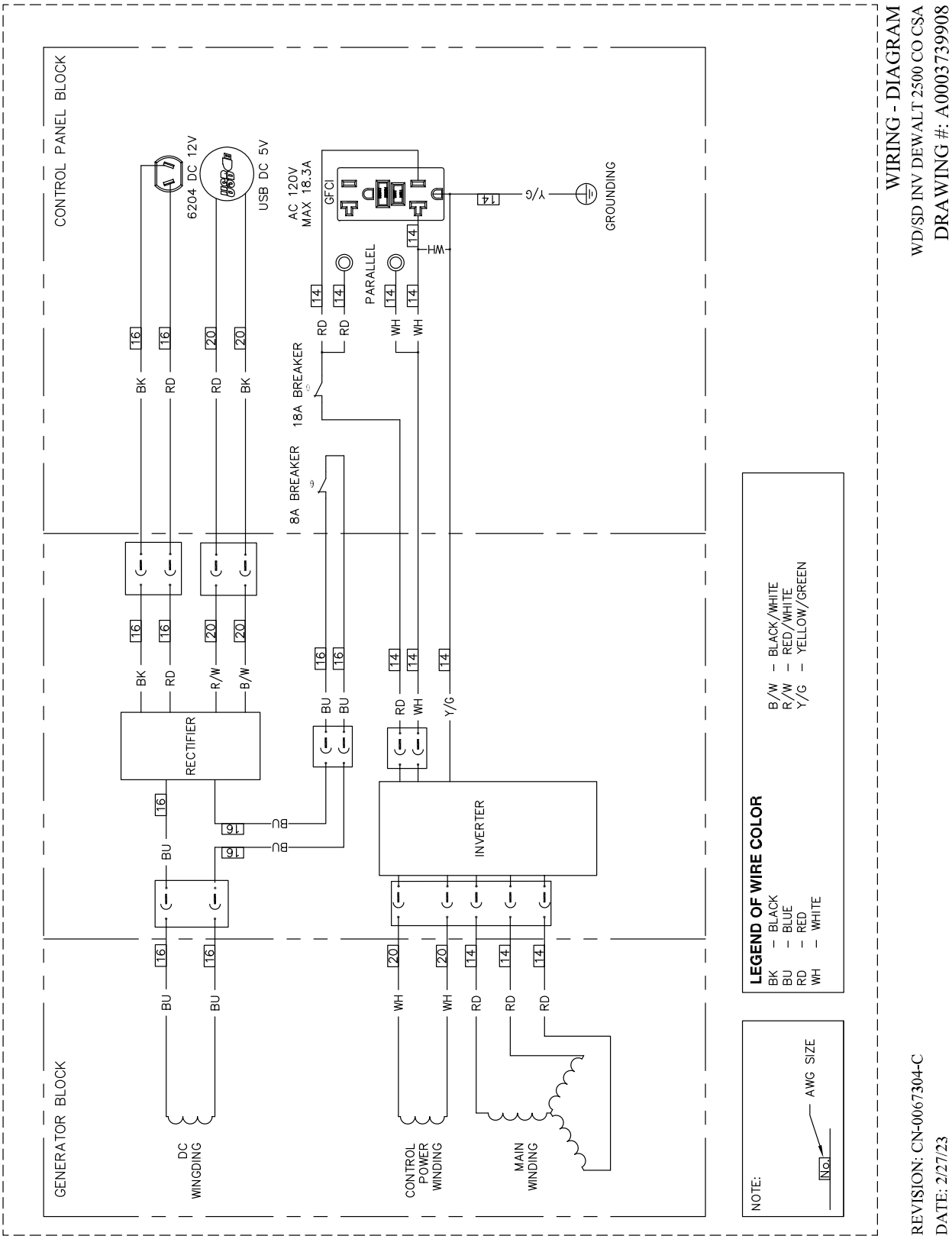

Remarques

DEWALT® est une marque déposée de DEWALT Industrial Tool Co., utilisée sous licence.
Le motif de couleurs jaune-noir est une marque de commerce pour les outils électriques et accessoires DEWALT.

Réf. A0002373321 Rév. E 06/04/2023
©2023 DEWALT
Tous droits réservés
Les caractéristiques sont sujettes à modification sans préavis.
Aucune reproduction n'est autorisée sous quelque forme que
ce soit sans le consentement écrit préalable de DEWALT

Produit fabriqué par :
Generac Power Systems, Inc.
S45 W29290 Hwy. 59
Waukesha, WI 53189