ECOMAX™

EMF101090D

10 IN. DRUM FAN
VENTILATEUR DE TAMBOUR 25CM
VENTILATDOR DE TAMBOR DE 25CM

Instruction Manual
Guide D'utilisation
Manual de instrucciones

www.ecomax-products.com

If you have questions or comments, contact us.
Pour toute question ou tout commentaire, nous contacter.
Si tiene dudas o comentarios, contáctenos.

1-888-899-0146

PACKAGE CONTENTS

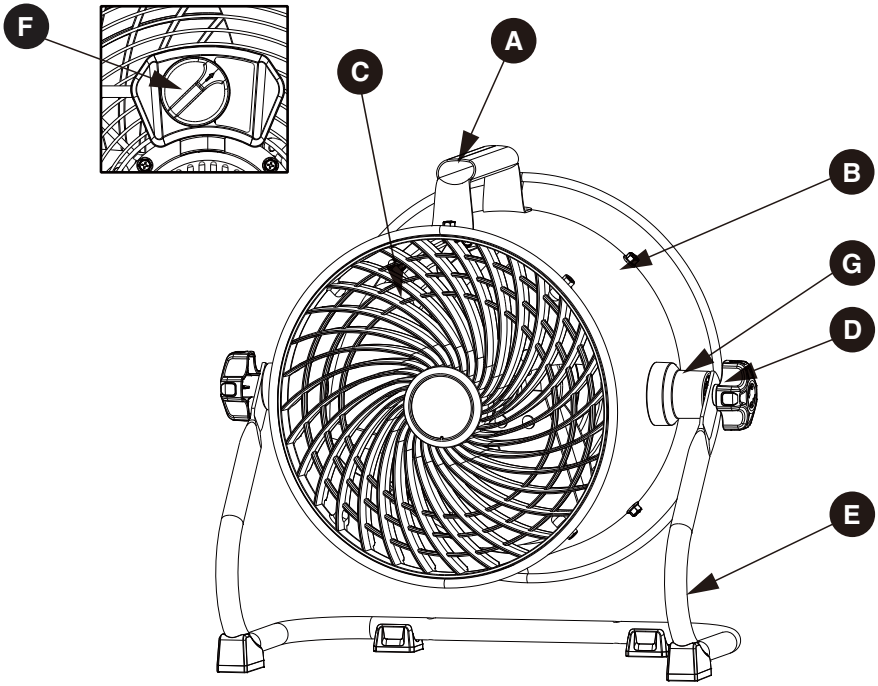

PART	DESCRIPTION	QUANTITY
A	Handle	1
B	Drum	1
C	Blade	1
D	Adjustment knob	2
E	Tripod	1
F	Power switch	1
G	Adjustment knob pad	2

Model	EMF101090D
Power	120 V~ / 60 Hz / 90 W
Speed	3
Weight	8.6 lbs
Power Cord	SJT AWG18×3C 6.5ft.

ENGLISH

DEFINITIONS: SAFETY GUIDELINES

The definitions below describe the level of severity for each signal word. Please read the manual and pay attention to these symbols.

DANGER: Indicates an imminently hazardous situation which, if not avoided, **will** result in **death or serious injury.**

WARNING: Indicates a potentially hazardous situation which, if not avoided, **could** result in **death or serious injury.**

CAUTION: Indicates a potentially hazardous situation which, if not avoided, **may** result in **minor or moderate injury.**

NOTICE: Indicates a practice not related to personal injury which, if not avoided, **may** result in **property damage.**

IMPORTANT INSTRUCTIONS

WARNING:

As with all electrical appliances, basic safety precautions should always be followed to reduce including the following precautions:

Read all the instructions before using this fan.

WARNING:

- Use this fan only as described in this manual. Any other use not recommended by the manufacturer may cause electric shock, fire or injury to persons.
- Do not operate the fan with a damaged power cord or after the fan malfunctions or has been dropped in any manner.
- Use of extreme caution is necessary when any fan is used by or near children, disabled persons or pets and whenever the fan is left operating unattended.
- Do not place the fan on a small, unlevel, uneven or any surface which might allow fan to tip or fall.
- For proper operation, fan should be placed on a smooth non-combustible, level surface.
- Always unplug fan when not in use, when moving from place to place, when assembling or disassembling parts, and before cleaning.
- The use of attachments that are not recommended or sold by the manufacturer may cause hazards.
- Do not use outdoors.
- Do not use fan in window. Rain may cause electrical hazard.
- Do not operate any fan with a damaged cord or plug. Discard fan or return to an authorized service facility for examination and/or repair.
- Do not run power cord under carpeting. Do not cover cord with throw rugs, runners or the like. Arrange cord away from traffic area where it will not be tripped over.
- Do not insert or allow any object to enter any openings on the fan. Doing so may cause electric shock and/or fire hazard. Avoid contact with moving parts.
- This appliance is not intended for use by persons (including children) with reduced ohysical, sensory or mental capabilities or lack of experience and knowledge, unless they have been given supervision or instruction concerning use of the appliance by a person responsible for their safety.
- Children should be supervised to ensure they do not play with the appliance.

PROPOSITION 65 WARNING

WARNING:

This product can expose you to chemicals including lead, which is known to the State of California to cause cancer, birth defects or other reproductive harm. For more information go to www.P65Warnings.ca.gov.

USER SERVICING INSTRUCTIONS

WARNING:

Use only extension cords that are rated for outdoor use. Extension cords in poor condition or that are too small in wire size can pose fire and shock hazards. To reduce the risk of these hazards when using an extension cord, be sure it is in good condition and that the connection does not come into contact with liquid. To keep power loss to a minimum, use the following table to choose the minimum wire size extension cord.

Extension Cord Length	Wire Gauge A.W.G.
0 - 50 ft.	14
50 - 100 ft.	12

READ&SAVE THESE INSTRUCTIONS

WARNING: Shock Hazard

Use this fan only in dry environments. This fan is not intended for use in a bathroom, laundry area, or similar locations, or near sinks, washing machines, swimming pools or other sources of water. Never locate fan where it may fall into a bathtub or other water receptacle. Do not use in damp environments such as flooded basements.

WARNING: Hot Surfaces

Do not touch fan motor when in use. This motor is hot when in use, to avoid burns, do not let bare skin touch hot surfaces.

WARNING: Fire Hazard

Fans have arcing or sparking parts inside. Do not use near combustible materials or flammable gases or sources of heat. DO NOT USE in areas where gasoline, paint or flammable materials are used or stored. To prevent a possible fire, do not block air intakes or exhaust in any manner. Do not insert or allow foreign objects to enter any ventilation or exhaust opening as this may cause an electric shock, fire, or damage the fan.

WARNING: Electrical Shock Hazard

Do not use with damaged cord or plug. Use with adequate electrical system that is up to code.

WARNING: To Prevent Electric Shock

Improper connection of the equipment-grounding conductor can result in a risk of electric shock, check with a qualified electrician or service person if you are in doubt as to whether the outlet is properly grounded. Do not modify the plug provided with the appliance- if it will not fit the outlet, have a proper outlet installed by a qualified electrician.

WARNING: To Reduce The Risk Of Electric Shock

Do not use this product with any solid-state speed control device.

ENGLISH

GROUNDING INSTRUCTIONS

In the event of malfunction or breakdown, grounding provides a path of least resistance for electric current to reduce the risk of electric shock. The fan must be connected to a cord having an equipment-grounding conductor and a grounding plug. The plug must be plugged into an appropriate outlet that is properly installed and grounded in accordance with all local codes and ordinances.

DANGER: Improper connection of the equipment grounding conductor can result in a risk of electric shock. The conductor with insulation having an outer surface that is green with or without yellow stripes is the equipment grounding conductor. If repair or replacement of the cord or plug is necessary, do not connect the equipment-grounding conductor to a live terminal. Check with a qualified electrician or service person if the grounding instructions are not completely understood, or if in doubt as to whether the fan is properly grounded. Do not modify the plug connected to the fan - if it will not fit the outlet, have a proper outlet installed by a qualified electrician.

FOR GROUNDED, CORD-CONNECTED FAN RATED LESS THAN 15A AND INTENDED FOR USE ON A NOMINAL 120V SUPPLY CIRCUIT.

The fan is for use on a nominal 120V circuit, and should be connected to a grounding outlet that looks like that illustrated in sketch a. A temporary adaptor, which looks like the adaptor illustrated in sketch b, may be used to connect this plug to a 2-pole receptacle as shown in sketch b if a properly grounded outlet is not available. The temporary adaptor should be used only until a properly grounded outlet can be installed by a qualified electrician. The green colored rigid ear, lug, and the like, extending from the adaptor must be connected to a permanent ground such as a property grounded outlet box cover. Whenever the adaptor is used, it must be held in place by the metal screw.

NOTE: IN CANADA, THE USE OF A TEMPORARY ADAPTOR IS NOT PERMITTED BY THE CANADIAN ELECTRICAL CODE.

Ensure that the fan is connected to an outlet having the same configuration as the plug.

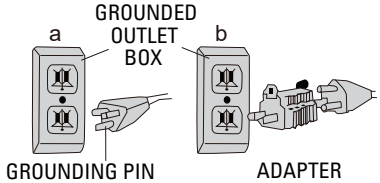

USE OF EXTENSION CORDS WITH FAN

Only use a grounded extension cord that is rated at least 15 amps and has a third-wire ground. When a long extension cord is used to connect the fan, a voltage drop occurs. The longer the cord, the greater the voltage drop. This results in less voltage being supplied to the fan and increases the amount of current (amp) draw or reduces performance. A heavier cord with a larger wire size will reduce the voltage drop. Be sure to choose a cord that will supply enough voltage to operate the fan. The table below indicates appropriate gauge for extension cords.

Minimum Gauge for Extension Cord Sets						
Ampere Rating		Volts	Total Length of Cord in Feet (meters)			
		120V	25(7.6)	50(15.2)	100(30.5)	150(45.7)
		240V	50(15.2)	100(30.5)	200(61.0)	300(91.4)
More Than	Not More Than	AWG				
0	6		18	16	16	14
6	10		18	16	14	12
10	12		16	16	14	12

WARNING: Keep electrical cords in good condition. Do not use worn, bare, or frayed cords because they can cause electric shock.

WARNING: Operating equipment at low voltage can cause it to overheat. Using an excessively long extension cord can cause the cord to overheat.

FAN OPERATION

WARNING: Before assembling the fan, make sure all parts are present. Compare parts with contents list. If any part is missing or damaged, do not attempt to assemble, install, or operate the product. Contact customer service for replacement parts. Unplug fan before assembling any parts to it.

1. Tools Required (Not Included):

#2 Phillips Screwdriver or Suitable Drill Equipped with #2 Phillips Bit.

2. Fan Cradle Assembly:

Simple assembly is required before using this fan.

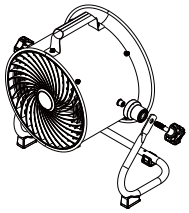

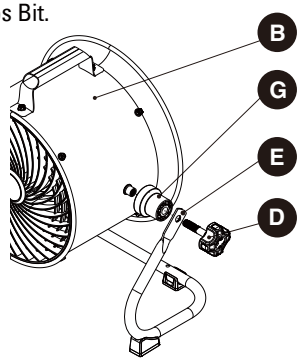

- Place the adjustment knob pad (G) on the left and right sides of the drum (B).
- Align and insert the adjustment knob (D) to the tripod (E) and adjustment knob pad (G) , tighten them with the drum (B).

Fan Operation: Always operate the fan with the cradle in its upright position. The fan itself can be titled into various positions depending on applications, including straight upward.

Fan Location: Place the fan in an area in the room that will provide the most effective air circulation.

Fan Connection: Plug fan directly into 120 volt A.C., 60Hz wall outlet. Be sure plug fits tightly in outlet. A loose connection may cause overheating and damage to the plug or fan.

NOTE: To prevent overloading a circuit, do not plug the fan into a circuit that is servicing other electrical loads.

Turning Fan On: Place fan on stable level surface. Plug fan into properly grounded outlet. To start the fan, turn the switch from the OFF position to the desired fan speed.

Turning Fan Off: To turn the fan off, turn the switch from the current fan speed setting to the off position. Remove plug from outlet.

Adjusting Fan Tilt: Loosen the adjustment knob until the drum rotates freely on the frame. Adjust the fan to desired tilt angle and re-tighten the knob. Do not overtighten adjustment knob.

CARE and MAINTENANCE

CLEANING:

WARNING: Before cleaning the fan be sure to disconnect power cord from the plug.

Clean the grille surface with a clean damp cloth. Do not use harsh chemical or abrasive cleaners.

WARNING: DO NOT IMMERSE THE FAN OR ANY WIRES IN WATER.

Replace front grille before fan use and allow fan to dry completely before use. Periodic grille cleaning with a vacuum will prevent dust build up. The motor is sealed and does not require any interior maintenance, cleaning or lubrication.

MAINTENANCE:

The Internal motor bearings are permanently lubricated at the factory and do not require any additional lubrication.

ENGLISH

REPAIR:

WARNING: DO NOT OPERATE THE FAN WITHOUT THE GRILLE IN PLACE. DO NOT USE THE FAN IF IT HAS MALFUNCTIONED OR BECOME DAMAGED IN ANY WAY.

STORAGE:

Keep original carton for storage of the fan. Coil and tie the power cord to avoid damage during storage.

TROUBLESHOOTING

WARNING:

TO REDUCE THE RISK OF INJURY FROM MOVING PARTS AND/OR ELECTRIC SHOCK, TURN POWER SWITCH OFF AND DISCONNECT GROUNDED PLUG FROM ELECTRICAL OUTLET BEFORE PERFORMING TROUBLESHOOTING CHECKS.

Minor problems often can be fixed without calling customer service.

PROBLEM	CAUSE	SOLUTION
The motor does not run.	1. No power to unit. 2. Switch not on.	1. Plug unit in. 2. Place in "ON" position.
Unit is not rotating.	1. Obstructions are keeping the fan from working.	1. Check for obstructions. If you turn the fan off. Unplug the fan and carefully remove the obstruction. Plug the fan in and turn it on again by referring to the operating instructions.
Unit runs but the fan makes loud scraping noise.	1. Unit has been severely jolted causing fan blade to rub against housing or housing to deform.	1. Contact customer service.
Unit runs but vibrates excessively.	1. Dirt build up on fan blade. 2. Severe jolt has bent motor shaft.	1. Contact customer service.

WARRANTY

2-YEAR LIMITED WARRANTY

This warranty covers any defects in materials or workmanship of the enclosed product. Alton Industry Ltd. Group will repair or replace any defective materials due to craftsmanship of the product. This warranty does not cover any problem caused by misuse, abuse, accidents or acts of God, such as floods or hurricanes. Consequential and incidental damages are not covered under this warranty. Coverage terminates if you sell or otherwise transfer the ownership. If you feel you have a defective product, please submit a copy of your receipt to the address below and call 1-888-899-0146 for instructions prior returning this itemto the store or sending back to:

Alton Industry Ltd. Group
643 Innovation Drive West Chicago, IL 60185

We will inspect the product and contact you within 72 hours to give you the results of our inspection. We reserve the right to repair or replace the product at our discretion. However, we may replace the product with one of similar but not exact features. Parts and Service Information available call Alton Industry at 1-888-899-0146 This warranty gives you specific legal rights. You may have other rights which vary from state to state.

SAVE YOUR RECEIPTS
THIS WARRANTY IS VOID WITHOUT THEM

EXPLODED VIEW AND PARTS LIST

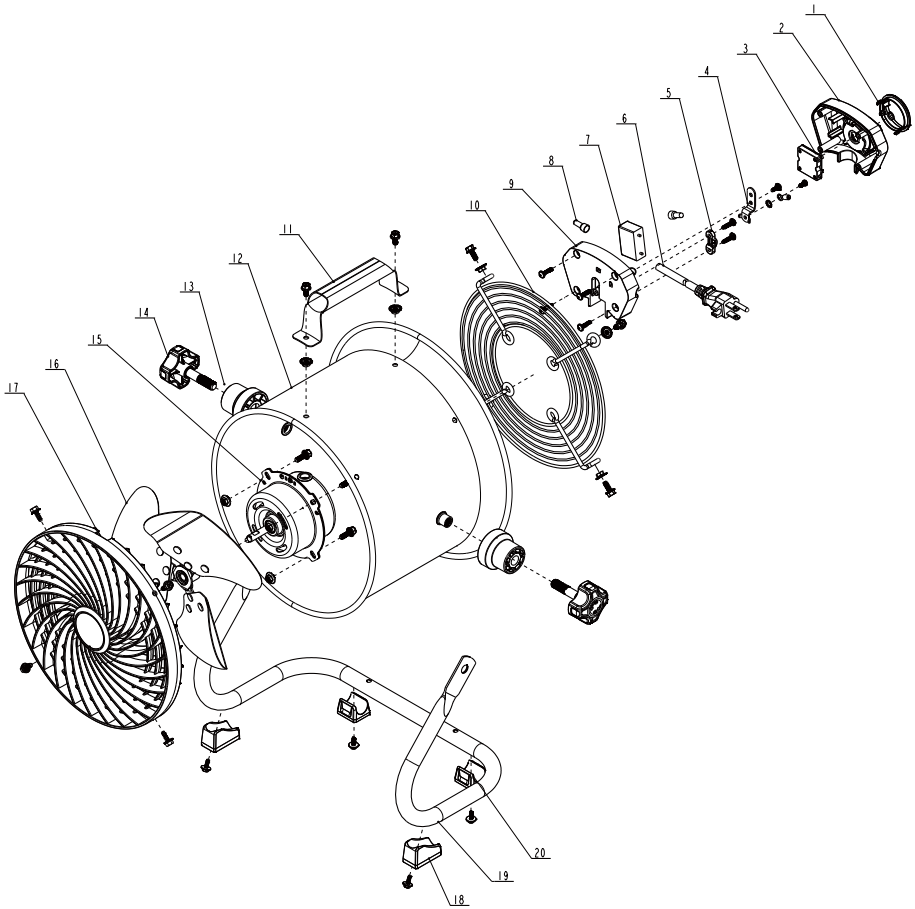

ITEM	PART	DESCRIPTION	QTY
1	Q881AG11001	Knob switch	1
2	Q892A462001	Front switch housing	1
3	D3002000180	Power switch	1
4	JBJ49070959	Connector	1
5	J1240440020	Cord clamp	1
6	D1015130352	Power cord	1
7	D6024001046	Capacitor	1
8	D5040002001	End-closed connector	3
9	Q892A472001	Rear switch housing	1
10	JA378970757	Rear grille	1

ITEM	PART	DESCRIPTION	QTY
11	J1039090029	Right handle	1
12	F4213701593	Drum	1
13	X892A430400	Adjustment knob pad	2
14	F4113701457	Adjustment knob	2
15	2171C335	Motor	1
16	F4713701458	Blade	1
17	Q892A365001	Front grille	1
18	X8929220400	Foot pad (Front)	2
19	JA778980953	Tripod	1
20	X8929230400	Foot pad (Rear)	2

FRANÇAIS

CONTENU DE L'EMBALLAGE

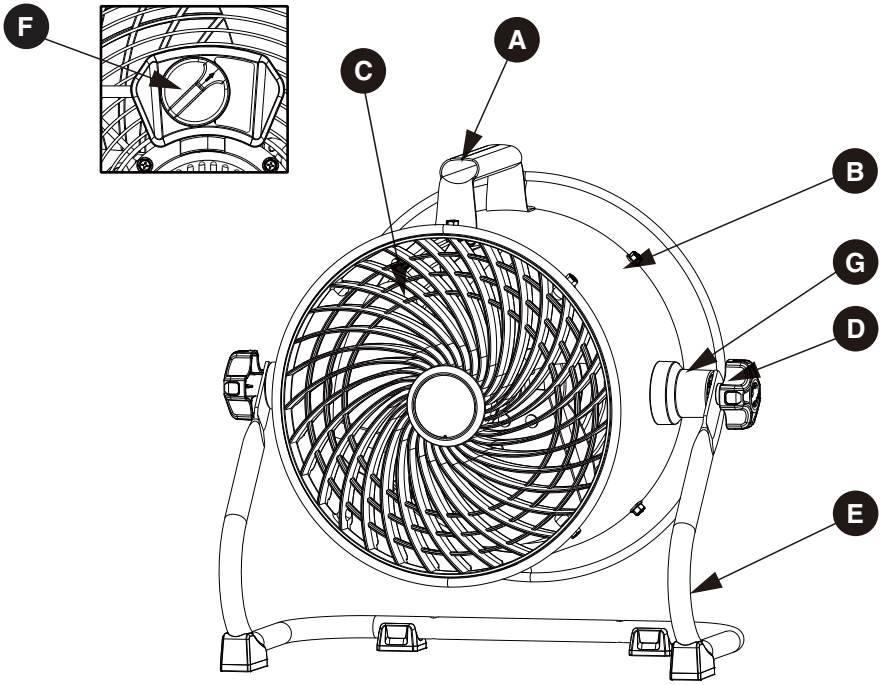

PIÈCE	DESCRIPTION	QUANTITÉ
A	Poignée	1
B	Tambour	1
C	Pales	1
D	Bouton de réglage	2
E	Trépied	1
F	Interrupteur	1
G	Pastille du bouton de réglage	2

Modèle	EMF101090D
Puissance	120 V~ / 60 Hz / 90 W
Vitesse	3
Poids	3,9 kg
Cordon d’alimentation	SJT AWG18×3C 1,9 m

Définitions : lignes directrices en matière de sécurité

Les définitions ci-dessous décrivent le niveau de gravité pour chaque symbole. Veuillez lire le mode d'emploi et porter une attention particulière à ces symboles.

DANGER : Indique une situation dangereuse imminente qui, si elle n'est pas évitée, **causera la mort ou des blessures graves.**

AVERTISSEMENT : Indique une situation potentiellement dangereuse qui, si elle n'est pas évitée, **pourrait** se solder par un **décès ou des blessures graves.**

ATTENTION : Indique une situation potentiellement dangereuse qui, si elle n'est pas évitée, **pourrait** se solder par **des blessures mineures ou modérées.**

AVIS : Indique une pratique ne posant aucun risque de dommages corporels mais qui par contre, si rien n'est fait pour l'éviter, pourrait poser des **risques de dommages matériels.**

INSTRUCTIONS IMPORTANTES

AVERTISSEMENT :

Comme pour tous les appareils électriques, des précautions de sécurité élémentaires doivent toujours être suivies pour réduire les risques d'électrocution, d'incendie ou de blessures, y compris les précautions suivantes:

Lisez toutes les instructions avant d'utiliser ce ventilateur.

AVERTISSEMENT :

- Utilisez ce ventilateur uniquement comme décrit dans ce manuel. Toute autre utilisation non recommandée par le fabricant peut provoquer une électrocution, un incendie ou des blessures.
- Ne faites pas fonctionner le ventilateur avec un cordon d'alimentation endommagé ou après un mauvais fonctionnement ou une chute quelconque du ventilateur.
- Une extrême prudence est nécessaire lorsqu'un ventilateur est utilisé par ou à proximité d'enfants, de personnes handicapées ou d'animaux domestiques et lorsque le ventilateur fonctionne sans surveillance.
- Ne placez pas le ventilateur sur une surface petite, irrégulière, inégale ou sur toute surface qui pourrait le faire basculer ou tomber.
- Pour un fonctionnement correct, le ventilateur doit être placé sur une surface plane, non combustible et lisse.
- Débranchez toujours le ventilateur lorsqu'il n'est pas utilisé, lors d'un déplacement, lors du montage ou du démontage de pièces et avant le nettoyage.
- L'utilisation d'accessoires non recommandés ou vendus par le fabricant peut être dangereuse.
- N'utilisez pas à l'extérieur.
- N'utilisez pas le ventilateur dans la fenêtre. La pluie peut causer des risques électriques (pour les modèles nonfenêtre).
- Ne faites pas fonctionner un ventilateur avec un cordon ou une prise endommagés. Jetez le ventilateur ou renvoyez-le à un centre de service autorisé pour examen et/ou réparation.
- Ne faites pas passer le cordon d'alimentation sous la moquette. Ne couvrez pas le cordon avec des carpettes,des patins ou similaires. Éloignez le cordon de la zone de circulation où il ne risque pas d'être trébuché.
- N'insérez pas ou ne laissez pas aucun objet pénétrer dans les ouvertures du ventilateur. Cela pourrait provoquer une électrocution et/ou un risque. Évitez le contact avec les pièces en mouvement.
- Cet appareil n'est pas destiné à être utilisé par des personnes (y compris des enfants) ayant des capacités physiques, sensorielles ou mentales réduites, ou manquant d'expérience et de connaissances, à moins qu'une personne responsable de leur sécurité ne les ait supervisées ou instruites.
- Les enfants doivent être surveillés pour s'assurer qu'ils ne jouent pas avec cet appareil.

FRANÇAIS

PROPOSITION 65 AVERTISSEMENT

AVERTISSEMENT :

Ce produit peut vous exposer à des produits chimiques, y compris le plomb, que l'État de la Californie reconnaît comme pouvant causer le cancer, des anomalies congénitales ou d'autres problèmes liés à la reproduction. Pour plus d'informations, rendez-vous sur www.P65Warnings.ca.gov.

INSTRUCTIONS D'ENTRETIEN DE L'UTILISATEUR

AVERTISSEMENT :

N'utilisez que les rallonges conçues pour une utilisation extérieure. L'utilisation de rallonges en mauvais état ou d'un calibre trop petit peut provoquer des incendies et des décharges l'utilisation d'une rallonge, assurez-vous qu'elle en bon état et que le branchement n'entre pas minimum la perte de puissance, utilisez le tableau suivant pour déterminer la longueur minimale nécessaire de la rallonge.

Longueur de la rallonge	Câble Calibre A.W.G.
0 a 15, 24m	14
15, 24 a 30, 48m	12

LISEZ ET CONSERVEZ CES INSTRUCTIONS

AVERTISSEMENT : Risque d'électrocution

Utilisez ce ventilateur solo dans une atmosphère sèche.Ce ventilateur n'est pas conçu pour être utilisé dans une salle de bains, une buanderie ou un lieu similaire, ni à proximité d'éviers, de machines à laver, de piscines ou d'autres sources d'eau. Ne placez jamais le ventilateur dans un endroit où il pourrait tomber dans une baignoire ou un autre récipient d'eau. N'utilisez pas dans des environnements humides tels que des sous-sols inondés.

AVERTISSEMENT : Surfaces chaudes

Ne touchez pas le moteur du ventilateur lors de son fonctionnement. Ce moteur est chaud lors du fonctionnement, pour éviter les brûlures, ne laissez pas la peau nue toucher les surfaces chaudes.

AVERTISSEMENT : Risque d'incendie

Les ventilateurs ont des pièces d'arcs électriques ou d'étincelles à l'intérieur. N'utilisez pas près ide matériaux combustibles, de gaz N'UTILISEZ PAS dans des zones où de l'essence, de la peinture ou des matériaux éviter tout risque d'incendie, ne bloquez pas les entrées d'air ni aucun échappement. N'insérez pas ou ne laissez pas des corps ou de ventilation, car cela pourrait provoquer une électrocution, un incendie ou endommager le ventilateur.

AVERTISSEMENT : Risque de choc électrique

N'utilisez pas avec un cordon ou une fiche endommagée. Utilisez avec un système électrique adéquat, conforme au code.

AVERTISSEMENT : Pour éviter les chocs électriques

Mise à la terre de l'équipement peut entraîner un risque de choc électrique. Consultez un électricien qualifié ou une personne de service si vous avez des doutes sur le point de savoir si la prise est correctement mise à la terre. Ne modifiez pas la fiche fournie avec l'appareil, si elle ne résout pas le faire installer une prise adéquate par un électricien qualifié.

AVERTISSEMENT : Pour réduire les risques d'électrocution

N'utilisez pas ce produit avec un dispositif de contrôle de vitesse à semi-conducteurs.

MISE À LA TERRE INSTRUCTIONS

En cas de dysfonctionnement ou de panne, la mise à la terre fournit un chemin de moindre résistance au courant électrique pour réduire le risque de choc. Le ventilateur doit être connecté à un cordon avec un conducteur de mise à la terre de l'équipement et une prise de terre. La appropriée correctement installée et mise à la terre conformément à tous les codes et règlements locaux.

DANGER: Une mauvaise connexion du conducteur de mise à la terre de l'éguipement peut entraîner un risque de choc électrique. Le conducteur dont l'isolation a une surface extérieure verte avec ou sans bandes jaunes est le conducteur de mise à la terre de l'équipement. Si la réparation ou le remplacement du cordon ou de la fiche est nécessaire, ne connectez pas le conducteur de mise à la terre Terminal. Vérifiez auprès d'un électricien qualifié ou personne de service si les instructions de mise à la terre sont pas complètement compris, ou en cas de doute sur si le ventilateur est correctement mis à la terre. Ne pas modifier la fiche connectée au ventilateur si elle ne convient pas à la prise, installez une prise appropriée par un électricien qualifié.

POUR MISE À LA TERRE, CONNECTÉE AU CORDON VENTILATEUR MOINS DE 15 A ET MOI RÉPARÉ POUR UNE UTILISATION SUR UN NOMINAL 120V CIRCUIT D'ALIMENTATION

Le ventilateur est destiné à être utilisé sur un circuit nominal de 120 V, et doit être connecté à une prise de terre ressemble à celui illustré dans le croquis a. Un temporaire adaptateur, qui ressemble à l'adaptateur illustré dans sketchb, prise à 2 pôles comme indiqué sur le croquis b si aucune prise correctement mise à la terre n'est disponible. le l'adaptateur temporaire ne doit être utilisé que une prise correctement mise L'oreille rigide de couleur verte, ergot et similaire s'étendant depuis l'adaptateur doit être connecté à une terre permanente telle comme couvercle de boîte de sortie correctement mis à la terre. Chaque fois que l'adaptateur est utilisé, il doit être tenu en place par la vis métallique.

REMARQUE : AU CANADA, L'UTILISATION D'UN L'ADAPTATEUR TEMPORAIRE N'EST PAS AUTORISÉ PAR LE CODE ÉLECTRIQUE CANADIEN.

Assurez-vous que le ventilateur est connecté à une prise ayant la même con guration que la fiche.

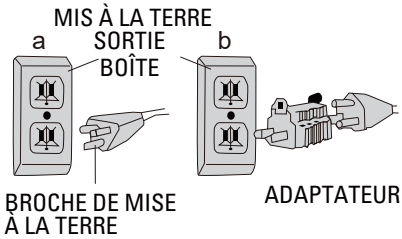

UTILISATION DE CORDONS DE RALLONGE AVEC VENTILATEUR

Utilisez uniquement une rallonge mise à la terre au moins 15 ampères et a une mise à la terre du utilisée pour se connecter le ventilateur, une chute de tension se produit. Plus le cordon, plus la chute de tension est importante. Il en résulte en moins de tension fournie au ventilateur et augmente la quantité de courant (amp) ou réduit les performances. Un cordon plus lourd avec un tension. Êtreassurez-vous de choisir un cordon fonctionner le ventilateur. Le tableau ci-dessous indique la jauge appropriée pour l'extension cordons.

Jauge minimale pour les jeux de rallonges						
Ampère Rating		Volts	Longueur totale du cordon en pieds (mètres)			
		120V	25(7.6)	50(15.2)	100(30.5)	150(45.7)
		240V	50(15.2)	100(30.5)	200(61.0)	300(91.4)
Plus Que	Pas plus Que	AWG				
0	6		18	16	16	14
6	10		18	16	14	12
10	12		16	16	14	12

AVERTISSEMENT : Gardez les cordons électriques en bon état état. Ne pas utiliser usé, nu ou efiloché les cordons car ils peuvent provoquer un choc électrique.

AVERTISSEMENT : Fonctionnement de l'équipement à faible la tension peut provoquer une surchauffe. Utiliser un une rallonge trop longue peut provoquer cordon pour surchauffer.

FONCTIONNEMENT DU VENTILATEUR

AVERTISSEMENT : Avant d'assembler le ventilateur, assurez-vous que toutes les pièces sont présentes. Comparez les pièces avec la liste de contenu. Si une pièce est manquante ou endommagée, n'essayez pas d'assembler, d'installer ou d'utiliser le produit. Contactez le service client pour les pièces de rechange. Débranchez le ventilateur avant de lui assembler des pièces.

1. **Outils Requis (non inclus) :**
   Tournevis cruciforme #2 ou foret approprié équipé d'un embout cruciforme #2.
2. **Assemblage du support de ventilateur :**
   Un assemblage simple est nécessaire pour utiliser ce ventilateur.

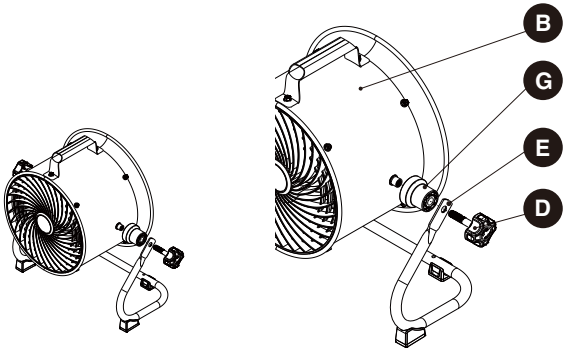

- Placez la pastille du bouton de réglage (G) sur les côtés gauche et droit du tambour (B).
- Insérez le bouton de réglage (D) dans le trépied (E) et dans la pastille du bouton de réglage (G), en vous assurant d'aligner le tout au préalable, puis serrez l'ensemble sur le tambour (B).

Fonctionnement du ventilateur : Faites toujours fonctionner le ventilateur avec le berceau en position verticale. Le ventilateur lui-même peut être incliné dans différentes positions en fonction des applications, y compris vers le haut.

Emplacement du fan : Placez le ventilateur dans une zone de la pièce qui fournira la circulation d'air la plus efficace.

Connexion du ventilateur : Branchez le ventilateur directement dans la prise 120 volts 60Hz. Une connexion desserrée peut provoquer une surchauffe et endommager la fiche ou le ventilateur.

REMARQUE : Pour éviter de surcharger un circuit, ne branchez pas le ventilateur sur un circuit servant à l'alimentation d'autres sources électriques.

Démarrer le ventilateur : Placez le ventilateur sur une surface plane et stable. Branchez le ventilateur sur une prise correctement mise à la terre. Pour démarrer le ventilateur, réglez le commutateur de la position OFF sur la vitesse du ventilateur souhaitée.

Éteindre le ventilateur : Pour éteindre le ventilateur, réglez le commutateur de la vitesse du ventilateur sur la position d'arrêt. Débranchez la fiche de la prise.

Réglage de l'inclinaison du ventilateur : Desserrez le bouton de réglage jusqu'à ce que le tambour Faites pivoter librement dans le cadre. Réglez le ventilateur à l'angle d'inclinaison souhaité et resserrez le bouton. Ne serrez pas trop le bouton de réglage.

SOINS ET MAINTENANCE

NETTOYAGE :

⚠ **MISE EN GARDE :** AVANT de nettoyer le ventilateur, assurez-vous de débrancher le cordon d'alimentation de la prise. Nettoyez la surface de la grille avec un chiffon propre et humide. N'utilisez pas de produits de nettoyage chimiques ou abrasifs.

⚠ **AVERTISSEMENT :** N'IMMERGEZ PAS LE VENTILATEUR OU LES FILS DANS L'EAU.

Replacez la grille avant l'utilisation du ventilateur, laissez le ventilateur sécher complètement avant de l'utiliser. Le nettoyage périodique de la grille avec un aspirateur empêchera la formation de poussière. Le moteur est scellé et ne nécessite aucun entretien intérieur, nettoyage ou lubrification.

MAINTENANCE :

Les roulements internes du moteur sont lubrifiés en permanence en usine et ne nécessitent aucune lubrification supplémentaire.

REPARACIÓN :

⚠ **AVERTISSEMENT :** N'UTILISEZ PAS LE VENTILATEUR SANS LA GRILLE EN PLACE.

N'UTILISEZ PAS LE VENTILATEUR SI CELA AVAIT DYSFONCTIONNE OU EST ENDOMMAGE DE QUELQUE MANIERE QUE CE SOIT.

STOCKAGE :

Conservez l'emballage d'origine pour le stockage du ventilateur. Enroulez et attachez le cordon d'alimentation pour éviter tout dommage pendant le stockage.

FRANÇAIS

DÉPANNAGE

⚠ AVERTISSEMENT :

POUR RÉDUIRE LES RISQUES DE BLESSURES LIÉES AUX PIÈCES EN MOUVEMENT ET / OU AUX ÉLECTROCUTIONS, ÉTEIGNEZ LE COMMUTATEUR ÉLECTRIQUE ET DÉBRANCHEZ LA FICHE MISE À LA TERRE DE LA PRISE ÉLECTRIQUE AVANT DE DÉPANNAGE.

Les problèmes mineurs peuvent souvent être résolus sans appeler le service clientèle.

PROBLÈME	CAUSE	SOLUTION
L'unité ne fonctionnera pas.	1. Pas d'alimentation de l'unité. 2. Ne pas allumer.	1. Branchez l'unité. 2. Placer en position "ON".
L'unité ne tourne pas.	1. Des obstacles empêchent le ventilateur de fonctionner.	1. Vérifiez les obstructions. Si vous trouvez un obstacle, éteignez le ventilateur. Débranchez le ventilateur et retirez soigneusement l'obstruction. Branchez le ventilateur et rallumez-le en vous référant au mode d'emploi.
L'unité fonctionne mais le ventilateur fait un bruit de grattage fort.	1. L'unité a été gravement secouée et la pale du ventilateur a frotté contre le boîtier ou le boîtier s'est déformé	1. Contacter le service client.
L'unité fonctionne mais vibre excessivement.	1. Acumulación desuciedad en la pala del ventilador. 2. Una gran sacudida en el eie del motor doblado.	1. Contacter le service client.

GARANTIE

GARANTIE LIMITÉE 2 AN

Cette garantie couvre tous les défauts de matériaux ou de fabrication du produit. Le groupe Alton Industry Ltd. réparera ou remplacera tout matériel défectueux en raison de savoir-faire du produit. Cette garantie ne couvre aucun problème causé par mauvaise utilisation, abus, accidents ou cas de force majeure, tels que des inondations ou des ouragans. Consécutif et les dommages accidentels ne sont pas couverts par cette garantie. La couverture prend fin si vous vendez ou transférez autrement la propriété. Si vous pensez avoir un produit défectueux, veuillez soumettre une copie de votre reçu à l'adresse ci-dessous et composez le 1-888-899-0146 pour obtenir des instructions avant de retourner cet article au magasin ou de le renvoyer à:

Alton Industry Ltd. Group
643 Innovation Drive West Chicago, IL 60185

Nous inspecterons le produit et vous contacterons dans les 72 heures pour vous donner les résultats de notre inspection. Nous nous réservons le droit de réparer ou de remplacer le produit à notre discrétion. Cependant, nous pouvons remplacer le produit par l'une des caractéristiques similaires mais pas exactes. Informations sur les pièces et le service disponibles, appelez Alton Industry au 1-888-899-0146 Cette garantie vous confère des droits légaux spécifique. Vous pouvez avoir d'autres droits qui varient d'un état à l'autre.

SAUVEGARDEZ VOS REÇUS
CETTE GARANTIE EST NULLE SANS ELLES

VUE ÉCLATÉE ET LISTE DES PIÈCES

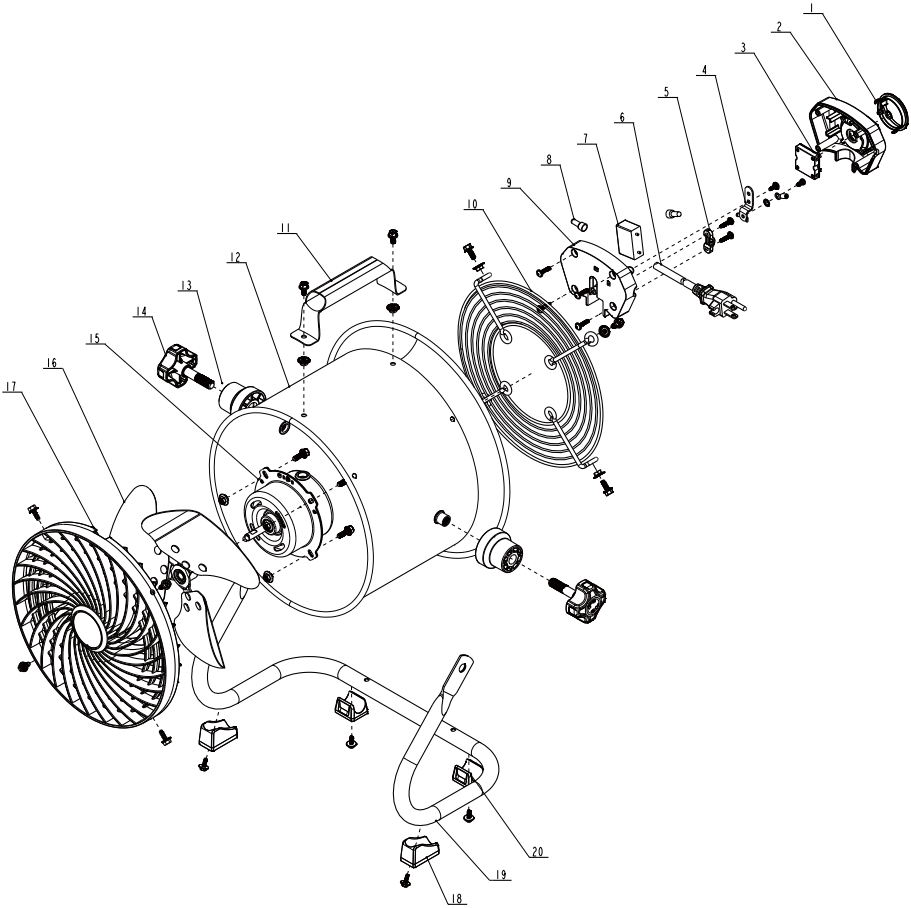

PIÈCE	PARTIE	DESCRIPTION	QTÉ
1	Q881AG11001	Interrupteur à bouton	1
2	Q892A462001	Boîtier de commutateur avant	1
3	D3002000180	Interrupteur	1
4	JBJ49070959	Connecteur	1
5	J1240440020	Serre-câble	1
6	D1015130352	Cordon d'alimentation	1
7	D6024001046	Condensateur	1
8	D5040002001	Capuchon de sertissage	3
9	Q892A472001	Boîtier de commutateur arrière	1
10	JA378970757	Calandre arrière	1

PIÈCE	PARTIE	DESCRIPTION	QTÉ
11	J1039090029	Poignée	1
12	F4213701593	Tambouriner	1
13	X892A430400	Patin de bouton de réglage	2
14	F4113701457	Bouton de réglage	2
15	2171C335	Moteur	1
16	F4713701458	Lame	1
17	Q892A365001	Grille avant	1
18	X8929220400	Coussinet de pied (Avant)	2
19	JA778980953	Trépied	1
20	X8929230400	Coussin de pied (arrière)	2

ESPAÑOL

CONTENIDO DEL PAQUETE

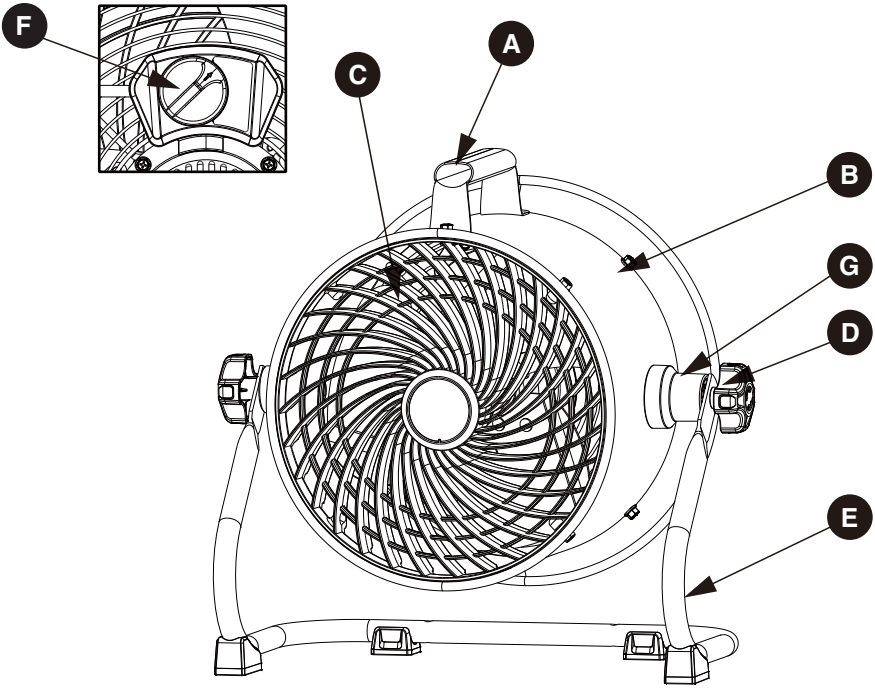

PIEZA	DESCRIPCIÓN	CANTIDAD
A	Manejar	1
B	Tambor	1
C	Cuchilla	1
D	Botón de ajuste	2
E	Soporte de pie	1
F	Interruptor de alimentación	1
G	Almohadilla de la perilla de ajuste	2

Modelo	EMF101090D
Energía	120 V~ / 60 Hz / 90 W
Velocidad	3
Peso	3,9 kg
Cable de alimentación	SJT AWG18×3C 1,9 m

Definiciones: Normas de seguridad

Las siguientes de niciones describen el nivel de gravedad de cada advertencia. Lea el manual y preste atenciónaestos símbolos.

PELIGRO: Indica una situación de peligro inminente que, si no se evita, **provocará** la **muerte o lesiones graves.**

ADVERTENCIA: Indica una situación de peligro potencia que, si no se evita, **podría** provocar **muerte o lesiones graves.**

ATTENTION: Indica una situación de peligro potencia que, si no se evita, **puede** provocar **lesiones leves o moderadas.**

AVISO: Se re e auna práctica no relacionada a lesiones corporales que de no evitarse **puede resultar en daños a la propiedad.**

INSTRUCCIONES IMPORTANTES

ADVERTENCIA:

Al igual que todos electrodomésticos, siempre se deben seguir las precauciones básicas de seguridad para reducir el riesgo de descargas eléctricas, incendios o lesiones personales, incluidas las siguientes precauciones:

Lea todas las instrucciones antes de usar este ventilador.

ADVERTENCIA:

- Utilice este ventilador solo como se describe en este manual. Cualquier otro uso no recomendado por el fabricante puede causar descargas eléctricas, incendios o lesiones personales.
- No opere el ventilador con un cable de alimentación dañado o después de que el ventilador no funcione correctamente o se haya caído de alguna manera.
- Es necesario usar extrema precaución cuando un ventilador es usado por o cerca de niños, personas discapacitadas o mascotas y cuando el ventilador se deja funcionando sin supervisión.
- No coloque el ventilador en la superficie pequeña, desigual, irregular o que pueda permitir que el ventilador se incline o caiga.
- Para un funcionamiento correcto, el ventilador debe colocarse sobre una superficie lisa, no combustible y nivelada.
- Siempre desenchufe el ventilador cuando no esté en uso, cuando se mueva de un lugar a otro, al ensamblar o desarmar partes y antes de limpiar.
- El uso de accesorios no recomendados o vendidos por el fabricante puede causar riesgos.
- No lo utilice al aire libre.
- No use el ventilador en la ventana. La lluvia puede causar peligro eléctrico (para modelos sin ventana).
- No opere ningún ventilador con un cable o enchufe dañado. Deseche el ventilador o devuélvalo a un centro de servicio autorizado para que lo examinen y/o reparen.
- No coloque el cable de alimentación debajo de la alfombra. No cubra el cable con tapetes, correderas o similares. Coloque el cable lejos del área de tránsito donde no se pueda tropezar.
- No inserte ni permita que ningún objeto entre en las aberturas del ventilador. Si lo hace, puede provocar una descarga eléctrica y/o un riesgo de incendio. Evite el contacto con piezas móviles.
- Este dispositivo no está diseñado para ser utilizado por personas (incluidos niños) con capacidades físicas, sensoriales o mentales reducidas o por falta de experiencia y conocimiento, a menos que hayan sido supervisados o instruidos sobre el uso del dispositivo por una persona responsable de su seguridad.
- Los niños deben ser supervisados para asegurarse de que no jueguen con el aparato.

ESPAÑOL

PROPUESTA 65 ADVERTENCIA

ADVERTENCIA:

Este producto puede exponerlo a sustancias químicas, incluido el plomo, que el estado de California considera que causan cáncer, defectos de nacimiento u otros daños reproductivos. Para obtener más información, vaya a www.P65Warnings.ca.gov.

INSTRUCCIONES DE SERVICIO PARA EL USUARIO

ADVERTENCIA:

Use solo extensiones eléctricas calificadas para uso en exteriores. Las extensiones eléctricas en malas condiciones o de tamaño muy pequeño pueden constituir peligro de incendios y descargas eléctricas. Para reducir el riesgo de estos peligros al usar una extensión eléctricas asegúrese de que esta esté en buenas condiciones y de que la conexión no entre en contacto con líquidos Para mantener la pérdida de energía al mínimo, use la siguiente tabla para escoger el tamaño ed cable mínimo de la extensión eléctrica.

Largo de la extensión eléctrica	Cable calibre A.W.G.
0 a 15, 24m	14
15, 24 a 30, 48m	12

LEA Y GUARDE ESTAS INSTRUCCIONES

ADVERTENCIA: Peligro de choque

Use este ventilador sólo en ambientes secos. Este ventilador no está diseñado para usarse en un baño, área de lavado o lugares similares, ni cerca de fregaderos, lavadoras, piscinas u otras fuentes de agua. Nunca coloque el ventilador donde pueda caer en una bañera u otro recipiente de agua. No usar en ambientes húmedos, como sótanos holgados.

ADVERTENCIA: Superficies Calientes

No toque el motor del ventilador cuando esté en uso. Este motor está caliente cuando está en uso, para evitar quemaduras, no permita que la piel d esnuda toque las superficies calientes.

ADVERTENCIA: Peligro de incendio

Los ventiladores tienen arcos o chispas en el interior. No lo use cerca de materiales combustibles, gases inflamables o fuentes de calor. NO LO USE en áreas donde se use o almacene gasolina, pintura o materiales que se puedan amasar. Para evitar un posible incendio, no bloquee las entradas o salidas de aire de ninguna manera. No inserte ni permita que entren objetos extraños en ninguna abertura de ventilación o escape, ya que esto podría causar una descarga eléctrica, un incendio o dañar el ventilador.

ADVERTENCIA: Peligro de choque electrico

No utilice con el cable o el enchufe dañado. Utilícelo con un sistema eléctrico adecuado que cumpla con el código.

ADVERTENCIA: Para evitar choque eléctrico

La conexión inadecuada del conductor de conexión a tierra del equipo puede ocasionar un riesgo de descarga eléctrica, consulte con un electricista calificado o una persona de servicio si tiene dudas sobre si el tomacorriente está correctamente conectado a tierra. No modifique el enchufe provisto con el aparato, si no Enchufe, haga que un electricista calificado instale un tomacorriente adecuado.

ADVERTENCIA: Para reducir el riesgo de choque eléctrico
use este producto con ningún dispositivo de control de velocidad de estado sólido.

TOMA DE TIERRA INSTRUCCIONES

En caso de mal funcionamiento o avería, la conexión a tierra proporciona un camino de menor resistencia para corriente eléctrica para reducir el riesgo de electricidad conmoción. El ventilador debe estar conectado a un cable. tener un conductor de puesta a tierra del equipo y un enchufe a tierra El enchufe debe estar enchufado en una salida adecuada que sea adecuada instalado y conectado a tierra de acuerdo con todos códigos y ordenanzas locales.

PELIGRO: La conexión incorrecta del conductor de conexión a tierra del equipo puede provocar un riesgo de descarga eléctrica. El conductor con aislamiento que tiene una superficie externa que es verde con o sin rayas amarillas es el conductor de conexión a tierra del equipo. Si es necesario reparar o reemplazar el cable o el enchufe, no conecte el conductor de conexión a tierra del equipo terminal. Consulte con un electricista calificado o persona de servicio si las instrucciones de conexión a tierra son no completamente entendido, o si tiene dudas sobre si el ventilador está correctamente conectado a tierra. No haga modificar el enchufe conectado al ventilador, si lo hará no encaja en el tomacorriente, tenga instalado un tomacorriente adecuado por un electricista calificado.

PARA CONECTADO A CABLE CON TIERRA VENTILADOR CLASIFICADO MENOS DE 15A E INDICADO PARA USO EN UN 120V NOMINAL CIRCUITO DE SUMINISTRO.

El ventilador es para usar en un circuito nominal de 120V, y debe estar conectado a una toma de tierra que se parece a lo ilustrado en el boceto a. Un temporal adaptador, que se parece al adaptador ilustrado en sketchb, puede usarse para conectar este enchufe a un receptáculo de 2 polos como se muestra en el boceto b si No hay disponible una toma de corriente con conexión a tierra. los el adaptador temporal debe usarse solo hasta que un tomacorriente debidamente conectado a tierra La oreja rígida de color verde, terminal, y similares, que se extienden desde el adaptador debe estar conectado a una tierra permanente tal como una cubierta de caja de salida debidamente conectada a tierra. Cada vez que se usa el adaptador, debe sostenerse en su lugar por el tornillo de metal.

NOTA: EN CANADÁ, EL USO DE UN ADAPTADOR TEMPORAL NO ESTÁ PERMITIDO POR EL CÓDIGO ELÉCTRICO CANADIENSE.

Asegúrese de que el ventilador esté conectado a una toma de corriente teniendo la misma configuración que el enchufe.

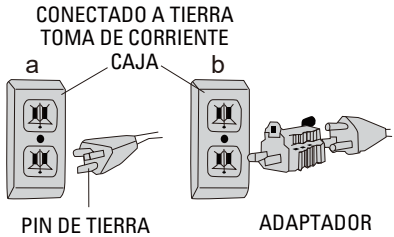

USO DE CORDONES DE EXTENSIÓN CON VENTILADOR

Utilice solo un cable de extensión con conexión a tierra que esté clasificado Al menos 15 amperios y tiene una conexión a tierra del tercer cable. Cuando se usa un cable de extensión largo para conectar En el ventilador, se produce una caída de tensión. Cuanto más tiempo cable, mayor es la caída de voltaje. Esto resulta en menos voltaje que se suministra al ventilador y aumenta la cantidad de consumo de corriente (amperios) o Reduce el rendimiento. Un cable más pesado con un un cable de mayor tamaño reducirá la caída de voltaje. Ser asegúrese de elegir un cable que suministre suficiente voltaje para operar el ventilador. La mesa de abajo indica el calibre apropiado para la extensión cuerdas.

Medidor mínimo para juegos de cables de extensión						
Clasificación de amperios		Voltios	Longitud total del cable en pies (metros)			
		120V	25(7.6)	50(15.2)	100(30.5)	150(45.7)
		240V	50(15.2)	100(30.5)	200(61.0)	300(91.4)
Más Que	No más Que	AWG				
0	6		18	16	16	14
6	10		18	16	14	12
10	12		16	16	14	12

ADVERTENCIA: Mantenga los cables eléctricos en buen estado condición. No lo use desgastado, desnudo o deshilachado cables porque pueden causar descargas eléctricas.

ADVERTENCIA: Operar equipo a baja el voltaje puede causar que se sobrecaliente. Usando un un cable de extensión excesivamente largo puede causar cable para sobrecalentar.

FUNCIONAMIENTO DEL VENTILADOR

ADVERTENCIA: Antes de armar el ventilador, asegúrese de que todas las partes estén presentes. Compare partes con la lista de contenidos. Si falta alguna pieza o está dañada, no intente ensamblar, instalar u operar el producto. Póngase en contacto con el servicio al cliente para obtener piezas de repuesto. Desenchufe el ventilador antes de ensamblar cualquier parte.

1. **Herramientas requeridas (no incluidas):**
   Destornillador Phillips n. # 2 o taladro adecuado equipado con broca Phillips n. # 2.
2. **Ensamblaje de la base del ventilador:**
   Se requiere un ensamblaje simple para usar este ventilador.

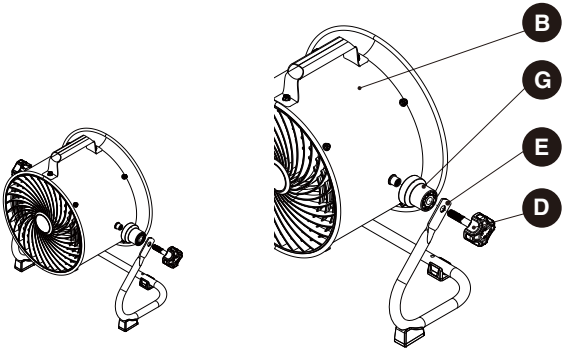

- Coloque la almohadilla de la perilla de ajuste (G) en los lados izquierdo y derecho del tambor (B).
- Alinee e inserte la perilla de ajuste (D) en el trípode (E) y la almohadilla de la perilla de ajuste (G), apriételas con el tambor (B).

Funcionamiento del ventilador: Siempre opere el ventilador con la cuna en posición vertical. El ventilador en sí se puede inclinar en varias posiciones según las aplicaciones, incluso hacia arriba.

Ubicación del ventilador: Coloque el ventilador en un área de la habitación que proporcione la circulación de aire más efectiva.

Conexión del ventilador: enchufe el ventilador directamente a una toma de 120 voltios 60Hz. Una conexión floja puede causar sobrecalentamiento y dañar el enchufe o el ventilador.

NOTA: Para evitar la sobrecarga de un circuito, no conecte el ventilador a un circuito que esté atendiendo otras necesidades eléctricas.

Encender el ventilador: coloque el ventilador en una superficie nivelada y estable. Inserta el ventilador al enchufe adecuada de toma de tierra. Para encender el ventilador, gire el interruptor de la posición de APAGADO a la velocidad deseada del ventilador.

Apagar el ventilador: Para apagar el ventilador, cambie el interruptor de la configuración actual de velocidad del ventilador a la posición de apagado. Retire el enchufe del tomacorriente.

Ajuste de la inclinación del ventilador: Afloje la perilla de ajuste hasta que el tambor. Rota libremente en el marco. Ajuste el ventilador al ángulo de inclinación deseado y vuelva a apretar la perilla. No apriete demasiado la perilla de ajuste.

CUIDADO Y MANTENIMIENTO

LIMPIEZA:

⚠ **ADVERTENCIA:** ANTES de limpiar el ventilador, asegúrese de desconectar el cable de alimentación del enchufe. Limpie la superficie de la rejilla con un paño limpio y húmedo. No utilice productos de limpieza abrasivos o químicos agresivos.

⚠ **ADVERTENCIA:** NO SUMERGA AL VENTILADOR O ALGUNA CABLES EN EL AGUA.

Vuelva a colocar la rejilla frontal antes de usar el ventilador. Deje que el ventilador se seque completamente antes de usarlo. La limpieza periódica de la rejilla con una aspiradora evitará la acumulación de polvo. El motor está sellado y no requiere ningún mantenimiento interior, limpieza o lubricación.

MANTENIMIENTO:

Los cojinetes internos del motor están lubricados permanentemente en la fábrica y no requieren lubricación adicional.

REPARACIÓN:

⚠ **ADVERTENCIA:** NO OPERE EL VENTILADOR SIN LA REJILLA EN SU LUGAR. NO USE EL VENTILADOR SI ESTÁ MAL FUNCIONADO O ESTÁ DAÑADO DE NINGUNA MANERA.

ALMACENAMIENTO:

Guarde la caja original para guardar el ventilador. Enrolle y ate el cable de alimentación para evitar daños durante el almacenamiento.

SOLUCIÓN DE PROBLEMAS

ADVERTENCIA:

PARA REDUCIR EL RIESGO DE LESIONES DE LAS PIEZAS MÓVILES Y / O LA DESCARGA ELÉCTRICA, APAGUE EL ENCENDIDO Y DESCONECTE EL ENCHUFE CON PUESTA A TIERRA DE LA CAJA ELÉCTRICA ANTES DE REALIZAR UNA SOLUCIÓN DE PROBLEMAS.

Los problemas menores a menudo se pueden solucionar sin llamar al servicio al cliente.

PROBLEMA	CAUSA	SOLUCIÓN
La unidad no funcionará.	1. No hay energía a la unidad. 2. No encienda.	1. Enchufe la unidad. 2. Coloque en la posición "ON".
La unidad no gira.	1. Las obstrucciones impiden que el ventilador funcione..	1. Compruebe si hay obstrucciones. Si encuentra una obstrucción, apague el ventilador. Desenchufe el ventilador y retire con cuidado la obstrucción. Enchufe el ventilador y vuelva a encenderlo consultando las i nstrucciones de funcionamiento.
La unidad funciona pero el ventilador hace un fuerte ruido de raspado.	1. La unidad se sacudió severamente, lo que provocó que la aspa del ventilador rozara la carcasa o la carcasa se deformara.	1. Póngase en contacto con el servicio al cliente.
La unidad funciona pero vibra excesivamente.	1. Suciedad acumulada en el aspa del ventilador. 2. La sacudida severa ha doblado el eje del motor.	1. Póngase en contacto con el servicio al cliente.

GARANTÍA

GARANTÍA LIMITADA DE 2 AÑO

Esta garantía cubre cualquier defecto en los materiales o en la mano de obra del producto adjunto. Alton Industry Ltd. Group reparará o reemplazará cualquier material defectuoso debido a la mano de obra del producto. Esta garantía no cubre ningún problema causado por mal uso, abuso, accidentes o casos fortuitos, como inundaciones o huracanes. Consecuente y los daños incidentales no están cubiertos por esta garantía. La cobertura finaliza si vende o transfiere la propiedad. Si cree que tiene un producto defectuoso, envíe una copia de su recibo a la siguiente dirección y llame al 1-888-899-0146 para recibir instrucciones antes de devolver este artículo a la tienda o enviarlo a:

Alton Industry Ltd. Group
643 Innovation Drive West Chicago, IL 60185

Inspeccionaremos el producto y nos comunicaremos con usted dentro de las 72 horas para brindarle los resultados de nuestra inspección. Nos reservamos el derecho de reparar o reemplazar el producto a nuestra discreción. Sin embargo, podemos reemplazar el producto con uno de características similares pero no exactas. Información sobre piezas y servicio disponible llame a Alton Industry al 1-888-899-0146 Esta garantía le otorga derechos legales específicos.
Es posible que tenga otros derechos que varían de un estado a otro.

GUARDE SUS RECIBOS
ESTA GARANTÍA ES ANULA SIN ELLOS

VISTA AMPLIADA Y LISTA DE PIEZAS

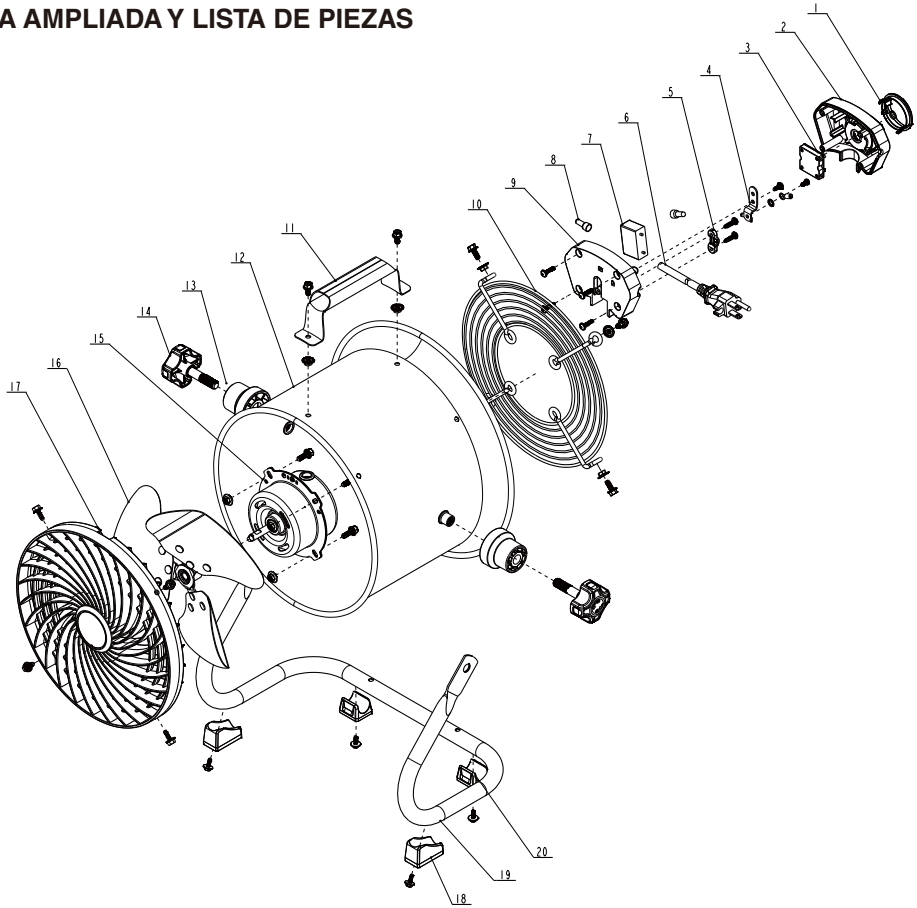

PIEZA	PARTE	DESCRIPCIÓN	CANTIDAD
1	Q881AG11001	Interruptor de perilla	1
2	Q892A462001	Carcasa del interruptor frontal	1
3	D3002000180	Interruptor de alimentación	1
4	JBJ49070959	Conector	1
5	J1240440020	Abrazadera de cable	1
6	D1015130352	Cable de alimentación	1
7	D6024001046	Condensador	1
8	D5040002001	Conector de extremo cerrado	3
9	Q892A472001	Caja del interruptor trasero	1
10	JA378970757	Parrilla trasera	1

PIEZA	PARTE	DESCRIPCIÓN	CANTIDAD
11	J1039090029	Mango derecho	1
12	F4213701593	Tambor	1
13	X892A430400	Almohadilla de la perilla de ajuste	2
14	F4113701457	Botón de ajuste	2
15	2171C335	Motor	1
16	F4713701458	Cuchilla	1
17	Q892A365001	Parrilla delantera	1
18	X8929220400	Almohadilla de pie (delantera)	2
19	JA778980953	Trípode	1
20	X8929230400	Almohadilla para pies (trasera)	2