USA office: Fontana **AUS** office: Truganina **FRA** office: Saint Vigor d'Ymonville

GBR office: FDS Corporation Limited, Unit 4, Blackacre Road, Great Blakenham, Ipswich, IP6 0FL, United Kingdom

---

If you're having difficulty, our friendly customer team is always here to help.



USA:cs.us@costway.com
AUS:service.au@costway.com
GBR:cs.uk@costway.com
FRA:cs.fr@costway.com

Double-Sided Patio Umbrella with Base
Parasol de Patio Double avec Base

NP13033

THIS INSTRUCTION BOOKLET CONTAINS **IMPORTANT** SAFETY INFORMATION.
PLEASE READ AND KEEP FOR FUTURE REFERENCE.

EN

Before You Start

- ⚠ Please read all instructions carefully.
- ⚠ Retain instructions for future reference.
- ⚠ Separate and count all parts and hardware.
- ⚠ Read through each step carefully and follow the proper order.
- ⚠ We recommend that, where possible, all items are assembled near to the area in which they will be placed in use, to avoid moving the product unnecessarily once assembled.
- ⚠ Always place the product on a flat, steady and stable surface.
- ⚠ Keep all small parts and packaging materials for this product away from babies and children as they potentially pose a serious choking hazard.

FR

Avant de Commencer

- ⚠ Veuillez lire attentivement toutes les instructions.
- ⚠ Conservez les instructions pour vous y référer ultérieurement.
- ⚠ Vérifiez toutes les pièces et les accessoires.
- ⚠ Lisez attentivement chaque étape et suivez l'ordre correct.
- ⚠ Nous recommandons que, dans la mesure du possible, tous les produits soient assemblés à proximité de la zone où ils seront utilisés, afin d'éviter tout déplacement inutile du produit une fois assemblé.
- ⚠ Placez toujours le produit sur une surface plane et stable.
- ⚠ Conservez toutes les petites pièces de ce produit et les matériaux d'emballage hors de portée des bébés et des enfants, car ils pourraient présenter un risque d'étouffement.

WARNING: To avoid damage, please do not use the umbrella when it is windy. When not in use, please promptly remove the umbrella and store it in a dry place.

ATTENTION : Pour éviter tout dommage,
n'utilisez pas le parasol lorsqu'il y a du vent. Lorsque vous ne l'utilisez pas, retirez-le rapidement et rangez-le dans un endroit sec.

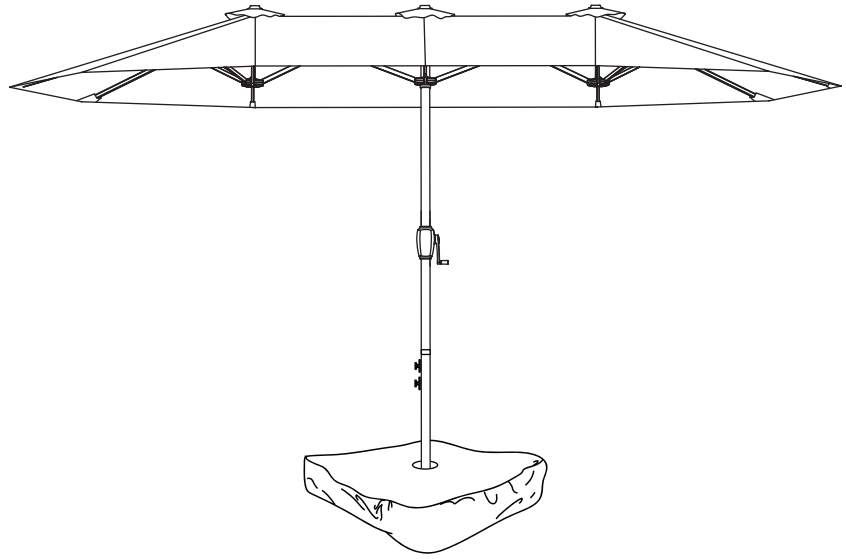

IMPORTANT:

EN

READ IT CAREFULLY AND KEEP IT FOR FUTURE REFERENCE.

SAFETY NOTES

● **IMPORTANT!** Always close/put down the umbrella when not in use. Do not use or assemble the umbrella in heavy winds, rain, thunderstorms or if it's snowing.
In these weather conditions, we recommend to fold down or disassemble the umbrella.

● **IMPORTANT!** The umbrella must be secured in place at the bottom using weights or being bolted down to the ground. Make sure the ground is level and firm.
Do not assemble the umbrella on sandy, muddy or loose soil.

● **IMPORTANT!** If the crank gets too hard to turn, check if the rope has come off the pulley. If you continue to turn the crank, the rope or crank handle could break.

● **IMPORTANT!** Placing the umbrella over or near a swimming pool can cause premature fading of the canopy.

● **IMPORTANT!** Keep children and pets away while setting up the umbrella.

● Children must be supervised around the umbrella.
● To prevent damage to umbrella, face the canopy against the wind.
● Do not light any fires under or near the umbrella!
● This umbrella is for outdoor use only.
● This umbrella is primarily intended to be used as a sunshade and not as wind protection.
● This product has been tested for domestic and commercial use.

CARE INSTRUCTIONS

● To clean the canopy fabric, use mild soap or warm water with a clean, dry cloth or soft brush to remove spots. Never use solvent-based detergents since these may bleach material and damage the fabric. Also, do not use any alkali or acidic detergents or steam blasters to clean the umbrella.

● To clean the umbrella frame, wipe it with a mild soap solution. It is not recommended to clean plastic or metal products with a strong cleaner or an abrasive material since it may discolor or damage the surface.

● The umbrella frame is painted with a powder coating of plastic paint to protect the umbrella.
The umbrella frame will not be well protected once the coating comes off (e.g. rust).
To repair damaged frame, please repaint it to restore the protection.

STORAGE

● We recommend that you close the umbrella when not in use and put a waterproof cover on it.
Before putting the cover on, please make sure that your umbrella is completely dry and clean.
During the off-season, store the covered umbrella in a cool and dry place indoors.

DISPOSAL

● If you wish to dispose of the umbrella, do not throw it in the trash.
For safety and environmental purposes, please take the umbrella to a recycling center for proper disposal

IMPORTANT:

FR

LIRE ATTENTIVEMENT ET CONSERVER POUR RÉFÉRENCE FUTURE.

CONSIGNES DE SÉCURITÉ

● **IMPORTANT!** Fermez/posez toujours le parapluie lorsqu'il n'est pas utilisé. N'utilisez pas ou n'assemblez pas le parapluie en cas de vents violents, de pluie, d'orages ou s'il neige.
Dans ces conditions météorologiques, nous vous recommandons de replier ou de démonter le parapluie.

● **IMPORTANT!** Le parapluie doit être fixé en place au fond à l'aide de poids ou d'être boulonné au sol. Assurez-vous que le sol est plat et ferme.
Ne montez pas le parapluie sur un sol sablonneux, boueux ou meuble.

● **IMPORTANT!** Si la manivelle devient trop difficile à tourner, vérifiez si la corde s'est détachée de la poulie.
Si vous continuez à tourner la manivelle, la corde ou la manivelle pourrait se briser.

● **IMPORTANT!** Placer le parasol au-dessus ou à proximité d'une piscine peut provoquer une décoloration prématurée de la canopée.

● **IMPORTANT!** Éloignez les enfants et les animaux domestiques lorsque vous êtes assis sur le parapluie.

● Les enfants doivent être surveillés autour du parasol.

● Pour éviter d'endommager le parapluie, faites face à la verrière contre le vent.

● N'allumez pas de feu sous ou à proximité du parapluie !

● Ce parapluie est destiné à une utilisation en extérieur uniquement. Ce parasol est principalement destiné à être utilisé comme parasol et non comme protection contre le vent.

● Ce produit a été testé pour un usage domestique et commercial.

INSTRUCTIONS D'ENTRETIEN

● Pour nettoyer le tissu de la canopée, utilisez un savon doux ou de l'eau tiède avec un chiffon propre et sec ou une brosse douce pour éliminer les taches. N'utilisez jamais de détergents à base de solvants, car ils peuvent blanchir le matériau et endommager le tissu. De plus, n'utilisez pas de détergents alcalins ou acides ou de sableurs à vapeur pour nettoyer le parapluie.

● Pour nettoyer le cadre du parasol, essuyez-le avec une solution savonneuse douce. Il n'est pas recommandé de nettoyer les produits en plastique ou en métal avec un nettoyant puissant ou un matériau abrasif car cela pourrait décolorer ou endommager la surface.

● Le cadre du parapluie est peint avec un revêtement en poudre de peinture plastique pour protéger le parapluie. Le cadre du parapluie ne sera pas bien protégé une fois que le revêtement se détachera (par exemple, rouille). Pour réparer le cadre endommagé, veuillez le repeindre pour restaurer la protection.

STOCKAGE

● Nous vous recommandons de fermer le parapluie lorsqu'il n'est pas utilisé et d'y mettre une housse imperméable.
Avant de mettre la housse, assurez-vous que votre parapluie est complètement sec et propre. Pendant la basse saison, rangez le parapluie couvert dans un endroit frais et sec à l'intérieur.

DISPOSITION

● Si vous souhaitez vous débarrasser du parapluie, ne le jetez pas à la poubelle. Pour des raisons de sécurité et d'environnement, veuillez apporter le parapluie à un centre de recyclage pour une élimination appropriée.

PARTS LIST /LISTE DES PIÈCES

A x1

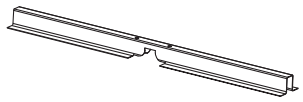

B x1

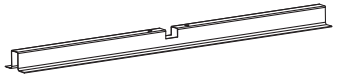

C x1

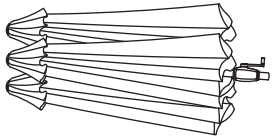

D x1



E x1



F x4

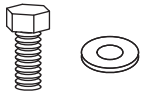

M8x16mm
16x8x1.0mm

G x1



H x4



I x4

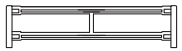

J x2



K x1



EN: Before beginning to assemble this product, make sure all parts are present. Compare parts with package contents list and hardware contents list. If any parts are missing or damaged, do not attempt to assemble this product. Stop and contact our customer service center.

Remove all protective materials on the product before any assembly.

FR: Avant de commencer à assembler ce produit, assurez-vous que toutes les pièces sont présentes. Comparez les pièces avec la liste du contenu de l'emballage et la liste du contenu du matériel. Si des pièces sont manquantes ou endommagées, n'essayez pas d'assembler ce produit. Arrêtez-vous et contactez notre centre de service client.

Retirez tous les matériaux de protection du produit avant tout assemblage.

To set up the umbrella /Pour installer le parasol

1

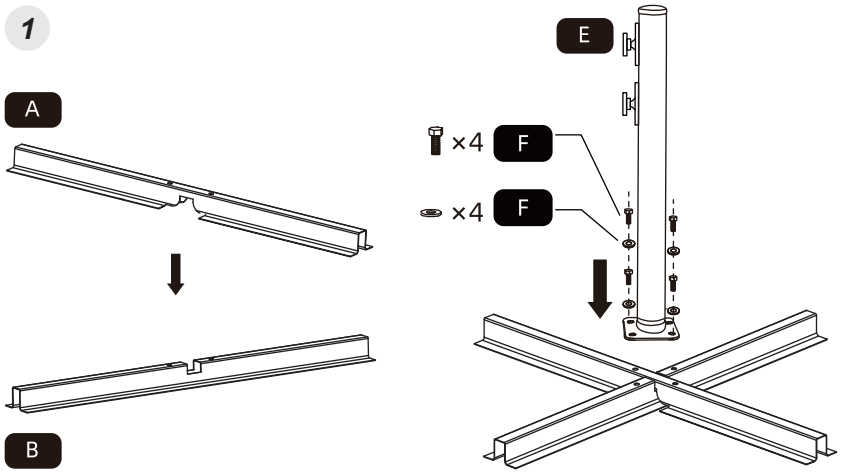

EN: Slide the slider downwards to secure it.

FR: Faites glisser le curseur vers le bas pour le fixer.

2

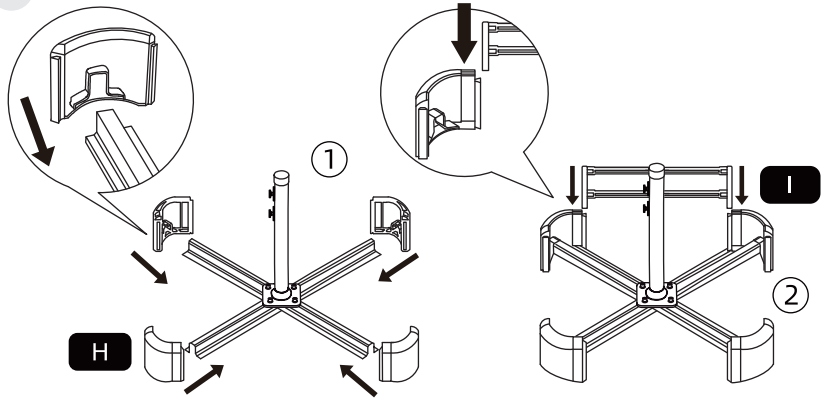

EN: NOTE: Please mind the insert direction.

FR: REMARQUE : Veuillez faire attention à la direction de l'insertion.

3

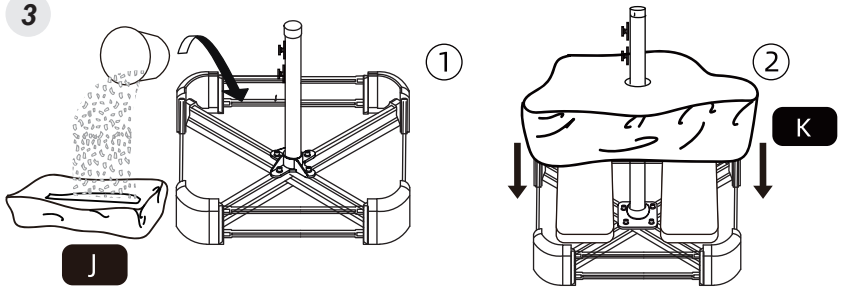

EN: Use sand ONLY.

FR: Utilisez du sable UNIQUEMENT.

EN: Connect the Hooks.

FR: Connectez les crochets.

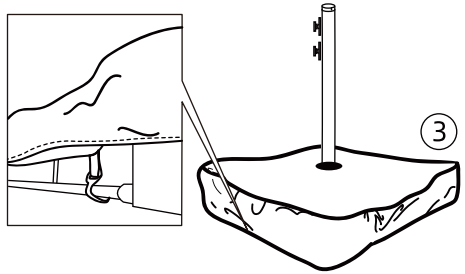

4

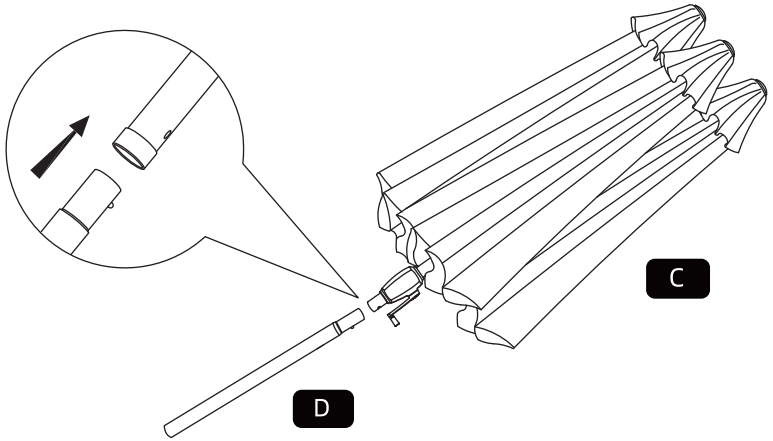

To open the umbrella /Pour ouvrir le parasol

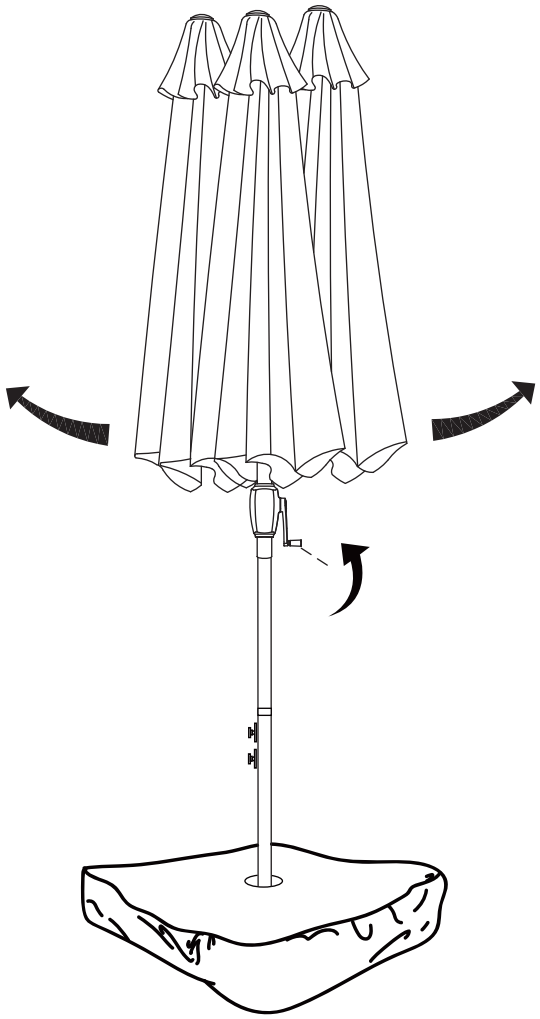

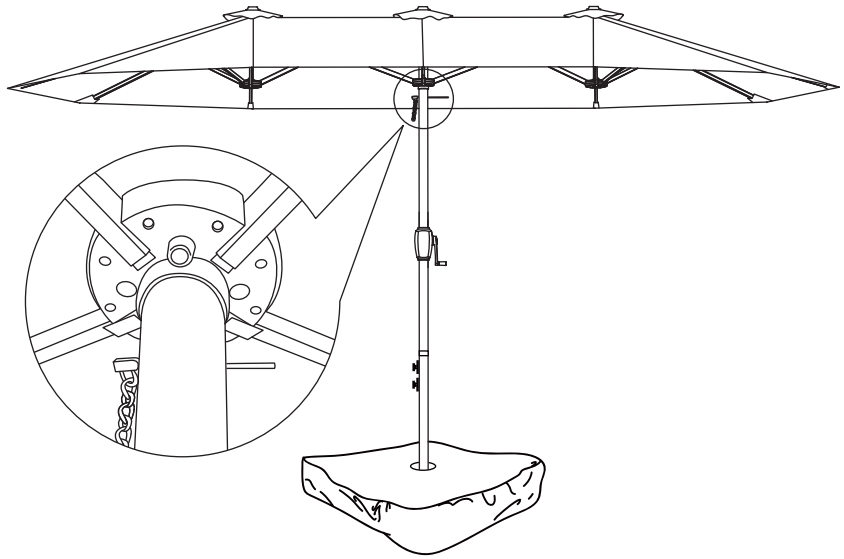

EN: Insert the pin horizontally into the circular hole to secure it.

FR: Insérez la goupille horizontalement dans le trou circulaire pour la fixer.

EN

Return / Damage Claim Instructions

⚠ **DO NOT discard the box / original packaging.**
In case a return is required, the item must be returned in original box. Without this your return will not be accepted.

⚠ **Take a photo of the box markings.**
A photo of the markings (text) on the side of the box is required in case a part is needed for replacement. This helps our staff identify your product number to ensure you receive the correct parts.

⚠ **Take a photo of the damaged part (if applicable).**
A photo of the damage is always required to file a claim and get your replacement or refund processed quickly. Please make sure you have the box even if it is damaged.

⚠ **Send us an email with the images requested.**
Email us directly from marketplace where your item was purchased with the attached images and a description of your claim.

FR

Instructions De Retour / Réclamation De Dommages

⚠ **NE PAS jeter la boîte/l'emballage d'origine.**
Dans le cas où un retour est requis, l'article doit être retourné dans sa boîte d'origine. Sans cela, votre retour ne sera pas accepté.

⚠ **Prenez une photo des marquages de la boîte.**
Une photo des marquages (texte) sur le côté de la boîte est requise au cas où une pièce serait nécessaire pour le remplacement. Cela aide notre personnel à identifier votre numéro de produit pour s'assurer que vous recevez les bonnes pièces.

⚠ **Prenez une photo des dommages (le cas échéant).**
Une photo des dommages est toujours requise pour déposer une réclamation et obtenir rapidement votre remplacement ou votre remboursement. Assurez-vous d'avoir la boîte même si elle est endommagée.

⚠ **Envoyez-nous un e-mail avec les images demandées.**
Envoyez-nous un e-mail directement depuis le marché où votre article a été acheté avec les images ci-jointes et une description de votre réclamation.