# Troubleshooting

Model# HD67099-0B01/ HD67099-1B01

SKU# 1002974577/ 1002974601

| Problem | Possible Cause | Solution |
|---|---|---|
| There are leaks from the handle. | The bonnet nut has come loose and/or the washer is dirty or damaged. | □ Tighten the bonnet nut.<br>□ Clean or replace the washer. |
| The aerator has an irregular or reduced water flow. | The aerator is dirty or mis-fitted. | □ Remove the aerator and check for debris.<br>□ Ensure that the rubber washer is properly installed. |
| The water will not shut off completely. | The rubber seat and spring under the handle cartridge is dirty or broken. | □ Remove the handle.<br>□ Remove the cartridge to check the rubber seat and spring.<br>□ Clean or replace.<br>□ When reinstalling the cartridges, make sure the rubber seats and springs (1) are below the cartridge (2). The spring should be installed first into the slot and then the rubber seat. The cartridge should then be installed with the molded stops (a & b) facing inward as shown in Fig. 1. |

Reinstalling the cartridges:

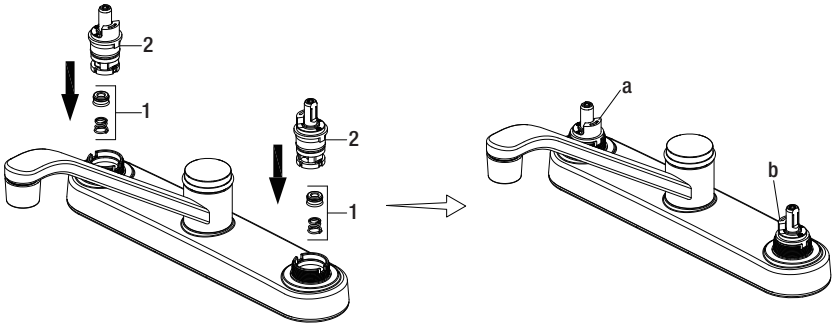


Fig. 1

# Solución de problemas

Modelo núm. HD67099-0B01/ HD67099-1B01

SKU núm. 1002974577/ 1002974601

| Problema | Posible causa | Solución |
|---|---|---|
| Hay filtración por el maneral. | La tuerca del bonete se ha aflojado y/o la arandela está sucia o dañada. | □ Aprieta la tuerca del bonete.<br>□ Limpia la arandela o reemplázala. |
| El aireador tiene un flujo de agua irregular o reducido. | El aireador está sucio o mal instalado. | □ Retira el aireador y verifica si hay suciedades.<br>□ Asegúrate de que la arandela de goma esté bien instalada. |
| El suministro de agua no se corta completamente. | El resorte y la base de goma debajo del cartucho del maneral están sucios o rotos. | □ Retirar el maneral.<br>□ Retira el cartucho para verificar el estado de la base de goma y el resorte.<br>□ Limpia o reemplaza.<br>□ Al reinstalar los cartuchos, asegurar que los resortes y las bases de goma (1) queden debajo de aquellos (2). El resorte debe instalarse primero en la ranura y la base de goma después. Enseguida el cartucho debe ser instalado con los topes moldeados (a y b) mirando hacia dentro, como se muestra en la Fig. 1. |

Cómo reinstalar los cartuchos:

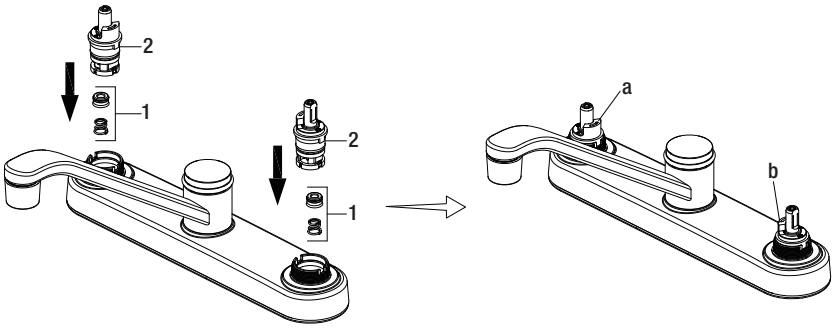


Fig. 1