3.2 Cu. Ft.
Compact Refrigerator

User's Manual

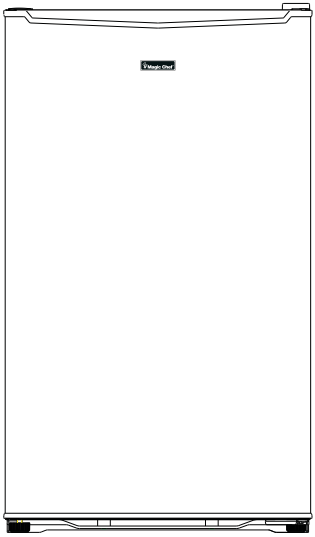

Specifications are subject to change without prior notice for purpose of product improvement.

Model HMAR33WE/HMAR33BE/HMAR33SE

PLEASE READ THIS MANUAL CAREFULLY BEFORE USING YOUR REFRIGERATOR AND KEEP IT FOR FUTURE REFERENCE.

Product Registration

Thank you for purchasing a Magic Chef® product. The first step to protect your new product is to complete the product registration on our website: www.mcappliance.com/register. The benefits of registering your product include the following:

1. Registering your product will allow us to contact you regarding a safety notification or product update.
2. Registering your product will allow for more efficient warranty service processing when warranty service is required.
3. Registering your product could act as your proof of purchase in the event of insurance loss.

Once again, thank you for purchasing a Magic Chef® product.

TABLE OF CONTENTS

PARTS AND FEATURES 3

SPECIFICATIONS 3

IMPORTANT SAFETY INSTRUCTIONS 4

IMPORTANT GROUNDING INSTRUCTIONS 5

INSTALLATION INSTRUCTIONS 5

OPERATION INSTRUCTIONS 6

CLEANING 6

DEFROSTING 7

POWER FAILURE 7

VACATION 7

MOVING THE REFRIGERATOR 8

REVERSING THE DOOR 8

TROUBLESHOOTING TIPS 9

WARRANTY 10

PARTS AND FEATURES

MODEL NO. HMAR33WE/HMAR33BE/HMAR33SE

(1) All Refrigerator
(2) Temperature control dial
(3) Removable glass shelf
(4) Vegetable crisper
(5) Can dispenser
(6) Tall bottle storage

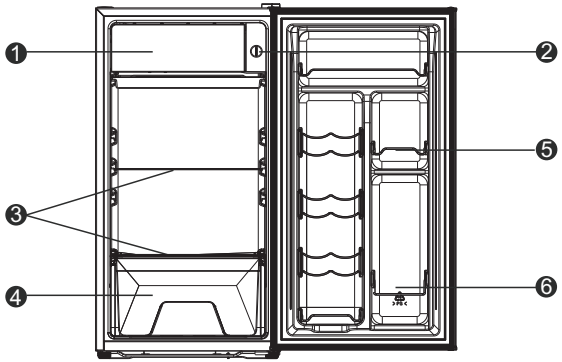

WARNING : Never touch the interior of the Freezer Chamber or frozen foods in the compartment with wet hands as this could result in frost bite.

SPECIFICATIONS - MODEL# HMAR33WE/HMAR33BE/HMAR33SE

Product Description	Magic Chef Refrigerator		
Model No.	HMAR33WE/HMAR33BE/HMAR33SE		
Capacity	3.2 Cu. Ft.		
Unit Dimensions (inches)	Width	Height	Depth
	17.48"	19.09"	33.19"
Net Weight (lbs)	44.33lbs		

IMPORTANT SAFETY INSTRUCTIONS

WARNING	When using electrical appliances, basic safety precautions should always be followed to reduce the risk of fire, electrical shock, and/or injury to persons, including the following:

Read all instructions before using the appliance.

- This appliance must be grounded. Connect only to properly grounded outlet. See Important Grounding Instructions on page 3.
- Install or locate this refrigerator only in accordance with the provided Installation Instructions.
- To protect against electric shock, do not place cord, plug, or refrigerator in water or other liquid.
- Close supervision is necessary when any appliance is used by or near children.
- Do not operate this appliance if it has a damaged cord or plug, if it is not working properly, or if it has been damaged or dropped.
- This appliance should be serviced only by qualified service personnel. Contact your nearest authorized service facility or call our toll-free customer service number for information on examination, repair, or adjustment.
- Do not cover or block any openings or air vents on this appliance.
- Do not store this appliance outdoors. Do not use this appliance near water. For example, do not use near a kitchen sink, in a wet basement, near a swimming pool, or similar locations.
- Do not locate this appliance near heat sources or open flames.
- Do not use or store gasoline or other flammable vapors and liquids in the vicinity of this or any other appliance. The fumes can create a fire hazard or explosion.
- Do not place heavy objects or magnet items on top of the refrigerator.
- The refrigerant of this product is R600a, which is flammable. Make sure not to damage the cooling system during the transportation and installation.
- To minimize the risk of possible ignition due to improper service or the use of incorrect parts, this unit must be serviced by factory authorized personnel only.

!!SAVE THESE INSTRUCTIONS!!

WARNING

DANGER! RISK OF CHILD ENTRAPMENT
Before you throw away your old refrigerator or freezer

1) Take off the doors.
2) Leave the shelves in place so that children may not easily climb inside.

Refrigerants

All refrigeration products contain refrigerants, which under federal law must be removed prior to product disposal. If you are getting rid of an old refrigeration product, check with a qualified disposal company for instructions.

IMPORTANT GROUNDING INSTRUCTIONS

- This appliance must be grounded. In the event of an electrical short circuit, grounding reduces the risk of electric shock by providing an escape wire for the electric current. This appliance is equipped with a cord having a grounding wire with a grounding plug. The plug must be plugged into an outlet that is properly installed and grounded.

WARNING

Improper use of grounding can result in a risk of electric shock.

- Consult a qualified electrician or serviceman if the grounding instructions are not completely understood or if doubt exists as to whether the appliance is properly grounded.
- If it is necessary to use an extension cord, use only 3-wire extension cord that has a 3-blade grounding plug, and a 3-slot receptacle that will accept the plug on the appliance. The marked electrical rating of the extension cord shall be equal to or greater than the rating of the appliance.

Three-pronged (grounding)plug

Properly polarized and grounded outlet

INSTALLATION INSTRUCTIONS

1. Before using the refrigerator for the first time, remove all of the packing materials, including the foam base and adhesive tape holding accessories in place.

2. The refrigerator should be located on a firm, flat surface that is strong enough to support the refrigerator when it is fully loaded.

3. Choose a location that is not exposed to direct sunlight, high temperatures, heat sources such as a stove or radiator, or in a moist area. Do not choose a location where the temperature will go below 55°F as this could cause the refrigerator to not function properly.

4. Leave a minimum of ½ " between each side of the appliance and the wall. The top and back of the appliance should have a minimum of 1½" clearance. This allows for proper air circulation. This appliance is intended to be free-standing and should not be built-in or placed in a recessed area.

5. The refrigerator legs must be adjusted during installation in order to function properly. The leveling legs on the front corners can be adjusted by turning clockwise to raise the appliance, and counter-clockwise to lower it. Be sure to have the appliance slope slightly backward to ensure that the door closes tightly.

OPERATING INSTRUCTIONS

1. Allow refrigerator to stand upright for 4 hours before using.
2. Plug into a grounded outlet or appropriate extension cord (see Important Grounding Instructions).
3. The temperature of refrigerator can be controlled manually by the knob. However, the number shown on the knob does not directly represent the temperature. Instead, the larger the number is, the lower the interior temperature will be. 0 stands for off. Turn the knob to state 4 when it is normal used, turn it to the state during 4-7 if a lower interior temperature is required; contrarily, to the state during 4-1, when a higher one is needed.

4. There should always be some space between food items inside for air circulation.
5. Food should be kept in sealed containers to prevent odors or drying.
6. Hot food should be cooled down before placing into the appliance to prevent increase in interior temperature and power consumption. Placing food inside too soon will impact the performance.
7. Reducing the frequency of door opening can lower power consumption.

CLEANING

Interior

Clean the interior of the appliance with a mixture of warm water and baking soda, using about 1-2 tablespoons per quart of water. Use a sponge or soft cloth and be sure to wring excess moisture out before cleaning around the controls. Rinse thoroughly with warm water and dry with a clean, soft cloth.

Exterio

The exterior surface can be cleaned using warm water and a mild detergent. Rinse thoroughly and dry with a clean, soft cloth.

Door Gasket

The door gasket must be kept clean to ensure a proper seal. Be sure to clean the gasket frequently, using the method described above.

DEFROSTING

Frost build-up on the walls of the freezer section will increase energy consumption and reduce the efficiency of the appliance. Defrost the freezer section whenever the frost reaches a thickness of ¼".

1. Remove food from the refrigerator and freezer compartment.
2. If your model has a drip tray, be sure to place it under the freezer compartment to collect water. It may be necessary to empty the drip tray during the defrosting process.
3. Turn the unit off and unplug it from the outlet.
4. The defrosting process can take several hours. Open the door to speed up the process.
5. When defrosting is completed, wipe the compartment with a soft cloth to remove any remaining water.
6. Reset the refrigerator temperature, following the operating instructions on page 4.

ATTENTION

Do not use sharp or pointed objects to remove frost or ice from the surfaces of the freezer compartment. This can cause damage to the compartment walls and cooling coils, and will void the warranty.

POWER FAILURE

When a power failure occurs, the refrigerator can normally store food for several hours. Do not put additional food into the appliance during a power failure, and do not open door. Disconnect the plug from the outlet, and reconnent when the power has been restored. **Always inspect for, and discard, any spoiled or thawed food in the refrigerator or freezer before resuming use of the appliance.**

VACATION

Before leaving on any vacation, remove food that could spoil while you are gone. If you plan to te gone for an extended period of time, we recommend that all of the food should be removed from the appliance and it should be turned off and unplugged from the outlet. Clean the interior according to the directions provided in the Cleaning section of this manual, and leave the door open.

MOVING THE REFRIGERATOR

1. Turn off the refrigerator and unplug from the outlet.
2. Remove all food and securely tape down all loose items inside.
3. Tape the door shut.
4. Do not lift or pull the door of door handle during transportation.
5. When moving, the appliance can not be tilted over 45 degrees as possible damage to the sealed system could occur.
6. Take care to avoid strong vibration or impact to the appliance.

REVERSING THE DOOR

❶ Top Hinge Cover
❷ Top Hinge Screws
❸ Top Hinge
❹ Cabinet Plug
❺ Bottom Hinge
❻ Door Handle Plug
❼ Bottom Hinge Screw
❽ Leveling Legs

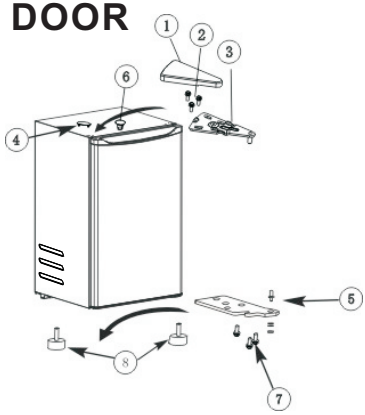

Do not tilt the appliance over 45°when reversing the door as possible damage to the sealed system may occur.

- Remove top hinge cover and 3 top hinge screws which are below it. Then remove top hinge.
- Remove 1 cabinet plugs and 1 door handle plug.
- Remove the door.
- Remove right and left leveling legs.
- Remove the bottom hinge and 3 bottom hinge screws.
- Install the bottom hinge on the other side of the leveling legs with 3 bottom hinge screws.
- Install right and left leveling legs. There are two holes below the refrigerator to fit the two leveling legs.
- Install the door.
- Install the top hinge the other side with 3 top hinge screws.
- Install top cover above the top hinge and install 1 cabinet plugs and 1 door handle plug on the other side.
- Adjust the leveling legs.

TROUBLESHOOTING TIPS

Problem	Possible Cause	What to do
Refrigerator does not operate	·Not plugged in tightly	·Unplug, wait 10 seconds, then plug in again
	·Tripped circuit breaker of blown fuse	·Replace fuse or reset circuit breaker
	·Problem with electrical outlet	·Consult with a professional electrician
Refrigerator seems too warm/food does not seem to cool	·Temperature setting may be too warm	·Lower the temperature setting
	·Door opened too frequently	·This is normal
	·Door not closed tightly	·Check to make sure nothing inside is causing the door to not close
	·Warm weather	·This is normal
Compressor runs too long, or cycles on and off frequently	·Hot weather	·This is normal
	·Door opened too frequently	·This is normal
	·Door not closed tightly	·Check to be sure nothing inside the refrigerator is preventing the door from closing
	·Temperature control set at coldest setting	·Adjust temperature to a warmer setting
	·Large amounts of food placed in refrigerator	·This is normal
Moisture forms on the outside of the appliance	·This is normal during periods of high humidity	·Wipe the surface dry using a soft cloth
	·The door is slightly open	·Close the door tightly
Moisture forms on the inside of the appliance	·This is normal during periods of high humidity	·This is normal
	·Door is opened too long or too frequently	·Do not open the door too long or too frequently
Vibration noise	·Refrigerator is on an uneven surface	·Adjust the leveling legs
	·Refrigerator is touching a wall	·Move the refrigerator away from the wall

The following are normal cinditions that can be encountered during the operation of this appliance:

- The flow of refrigerant through the coils can cause a noise.
- The sides of the appliance may become warm as a result of the cooling function.

Limited Warranty

MC Appliance Corporation warrants each new Compact Refrigerator to be free from defects in material and workmanship, and agrees to remedy any such defect or to furnish a new part(s), at the company's option, for any part(s) of the unit that has failed during the warranty period. Parts and labor expenses are covered on this unit for a period of one year from the date of purchase. A copy of the dated sales receipt or invoice is required to receive warranty service, replacement or refund.

In addition, MC Appliance Corporation warrants the compressor (parts only) to be free from defects in material and workmanship for a period of five years. The consumer is responsible for all labor and transportation expenses related to the diagnosis and replacement of the compressor after the initial one-year warranty expires. In the event the unit requires replacement or refund under the terms of this warranty, the consumer is responsible for all transportation expenses to return the unit to our factory prior to receiving a replacement unit or refund. A copy of the dated sales receipt/invoice is required to receive warranty service, replacement or refund.

This warranty covers appliances in use within the contiguous United States, Alaska, Hawaii and Puerto Rico. This warranty does not cover the following:

- Damages due to shipping damage or improper installation.
- Damages due to misuse or abuse.
- Content losses due to failure of the unit.
- Inside components such as door panels, door shelves, racks, light bulbs, etc.
- Repairs performed by unauthorized service agents.
- Service calls that do not involve defects in material and workmanship such as instructions on proper use of the product or improper installation.
- Replacement or resetting of house fuses or circuit breakers.
- Failure of this product if used for other purposes than its intended purpose.
- Disposal costs for any failed unit not returned to our factory.
- Any delivery/installation costs incurred as the result of a unit that fails to perform as specified.
- Expenses for travel and transportation for product service if your appliance is located in a remote area where service by an authorized service technician is not available.
- The removal and reinstallation of your appliance if it is installed in an inaccessible location or is not installed in accordance with published installation instructions.
- Refunds for non repairable products are limited to the price paid for the unit per the sales receipt.
- This warranty is non transferable. This warranty applies only to the original purchaser and does not extend to any subsequent owner(s).

Limitations of Remedies and Exclusions:

Product repair in accordance with the terms herein, is your sole and exclusive remedy under this limited warranty. Any and all implied warranties including merchantability and fitness for a particular purpose are hereby limited to one year or the shortest period allowed by law. MC Appliance Corporation is not liable for incidental or consequential damages and no representative or person is authorized to assume for us any other liability in connection with the sale of this product. Under no circumstances is the consumer permitted to return this unit to the factory without the prior written consent of MC Appliance Corporation.

Some states prohibit the exclusion or limitation of incidental or consequential damages, or limitations on implied warranties. This warranty gives you specific legal rights, and you may also have other rights which vary from state to state.

Model	Parts & Labor	Compressor (Parts Only)	Type of Service
HMAR33WE	One Year	Five Years	Carry In
HMAR33BE	One Year	Five Years	Carry In
HMAR33SE	One Year	Five Years	Carry In

For Service or Assistance please call **888-775-0202** or visit us on the web at **www.mcappliance.com** to request warranty service or order parts.

CNA International, Inc. d/b/a MC Appliance Corporation. All rights reserved.
Magic Chef® logo is a registered trademark of CNA International, Inc.

www.mcappliance.com **Printed in China**

Magic Chef®

Refrigerador compacto de 3.2 pies cúbicos

Manual del usuario

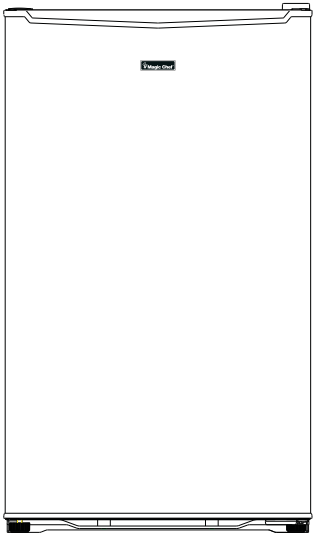

Las especificaciones están sujetas a cambios sin previo aviso para mejorar el producto.

Modelo Nº HMAR33WE/HMAR33BE/HMAR33SE

LEA ESTE MANUAL ANTES DE UTILIZAR SU REFRIGERADOR Y GUÁRDELO PARA FUTURA REFERENCIA.

Registración del producto

Gracias por comprar el producto Magic Chef®. El primer paso para proteger su nuevo producto es completar la forma de registración en nuestra pagina web: www.mcappliance.com/register. Los beneficios de registrar su producto incluyen lo siguiente:

1. Al registrar su producto nos permite contactarle para notificarle de un cambio de seguridad o actualización del producto.
2. Si llegara a necesitar servicio bajo garantía, registrando su producto nos permite ser más eficiente en procesar el servicio.
3. En el evento que usted tenga una perdida que esta cubierto por un seguro, registrando su producto puede servir como prueba de su compra.

Una vez más gracias por comprar un producto marca Magic Chef®.

TABLA Y CONTENIDOS

PIE AS Y CARACTER STICAS 3

ESPECIFICACIONES 3

INSTRUCCIONES DE SEGURIDAD IMPORTANTES 4

INSTRUCCIONES IMPORTANTES DE PUESTA A TIERRA 5

INSTRUCCIONES DE INSTALACIÓN 5

INSTRUCCIONES DE OPERACIÓN 6

LIMPIEZA 6

ANTIHIELO 7

FALLO DE ALIMENTACIÓN 7

VACACIÓN 7

MOVIENDO EL REFRIGERADOR 8

INVIRTIENDO LA PUERTA 8

GUÍA DE RESOLUCIÓN PROBLEMAS 9

GARANTÍA LIMITADA 10

PARTES Y CARACTERISTICAS

MODELO N°. HMAR33WE/HMAR33BE/HMAR33SE

(1) Todo refrigerador
(2) Control de temperatura
(3) Estante de vidrio extraíble
(4) Cajón para verduras
(5) Dispensador de latas
(6) Almacenamiento de botellas altas

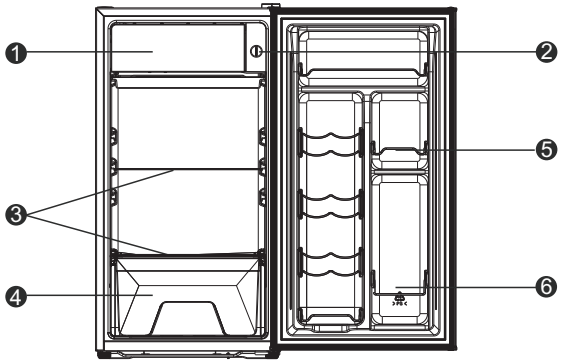

ADVERTENCIA: Nunca toque el interior de la Cámara del Congelador ni alimentos congelados en el compartimiento con manos mojadas como esto podría tener como resultado cubre de escarcha la mordedura.

ESPECIFICACIONES - MODELO N° HMAR33WE/HMAR33BE/HMAR33SE

Descripción de producto	Magic Chef refrigerador		
Modelo No.	HMDR31GWE/HMDR31GBE/HMDR31GSE		
Capacidad	3.2 pies cúbicos		
Dimensiones (pulgadas) de unidad	Anchura	Altura	Profundidad
	17.48"	19.09"	33.19"
Peso neto	44.33lbs		

INSTRUCCIONES DE SEGURIDAD IMPORTANTES

WARNING	Cuando utilice electrodomésticos, se deben seguir algunas medidas básicas de seguridad, para reducir el riesgo de incendio, descarga eléctrica y/o lesiones a personas, entre las que se incluyen:

Lea todas las instrucciones antes de usar este electrodoméstico.

- Este electrodoméstico debe contar con puesta a tierra.Solo conecte a un tomacorriente con una debida puesta a tierra.Véase la sección «Instrucciones importantes de puesta a tierra» en la página 3
- Instale o ubique este refrigerador solamente de acuerdo con lo indicado en las instrucciones de instalación.
- Para protegerse de una descarga eléctrica, no sumerja el cable, el enchufe ni el refrigerador en agua ni otro líquido.
- Cuando un electrodoméstico sea usado por niños o cerca de ellos, es necesario vigilar con atención. No opere este electrodoméstico si tiene un cable o enchufe dañado, no está funcionando correctamente, ha sufrido algún daño o se ha caído.
- Este electrodoméstico solamente debe recibir mantenimiento de personal de servicio calificado. Comuníquese con el centro de servicio autorizado más cercano o llame al teléfono gratuito de servicio al cliente para solicitar información sobre inspección, reparación o ajuste.
- No cubra ni bloquee ninguna de las aberturas o salidas de aire de este electrodoméstico.
- No guarde este electrodoméstico al aire libre. No utilice este electrodoméstico cerca del agua. Por ejemplo, no lo use cerca de un fregadero de cocina, sobre una superficie mojada, cerca de una piscina ni ubicaciones similares.
- No coloque este electrodoméstico cerca de fuentes de calor o llamas abiertas.
- No utilice ni guarde gasolina, u otro vapor o líquido inflamable en las cercanías de éste o de cualquier otro aparato. Las emanaciones pueden generar un peligro de incendio o explosión. No coloque objetos pesados ni imantado encima del refrigerador.
- El refrigerante de este producto es R600a, que es inflamable. Asegúrese de no dañar el sistema de enfriamiento durante el transporte y la instalación.
- Para minimizar el riesgo de una posible ignición debido a un servicio inadecuado o al uso de piezas incorrectas, este equipo debe ser reparado únicamente por personal autorizado por la fábrica.

¡GUARDE ESTAS INSTRUCCIONES!

ADVERTENCIA **¡PELIGRO! RIESGO DE QUE UN NIÑO QUEDE ATRAPADO**
Antes de desechar su viejo refrigerador o freezer

1) Quítele las puertas.

2) Deje los estantes en su lugar para que los niños no puedan entrar fácilmente al interior.

Refrigerantes

Todos los productos de refrigeración contienen refrigerantes que, según lo establecido por ley federal, deben eliminarse antes de desecharse. Si va a deshacerse de un producto de refrigeración antiguo, consulte a una empresa de descarte calificada para obtener instrucciones.

INSTRUCCIONES IMPORTANTES DE PUESTA A TIERRA

- Este electrodoméstico debe contar con puesta a tierra. En caso de cortocircuito eléctrico, la conexión a tierra reducirá el riesgo de descarga eléctrica al crear un paso de escape para la corriente eléctrica. Este electrodoméstico viene con un cable dotado de conductor de conexión a tierra. El enchufe debe estar conectado a un tomacorriente debidamente instalado y con puesta a tierra.

WARNING

El uso incorrecto de la toma de tierra puede resultar en un riesgo de descarga eléctrica.

- Consulte con un electricista o técnico calificado si usted no entiende a cabalidad las instrucciones para la puesta a tierra o si tuviera alguna duda sobre si el electrodoméstico tiene una debida puesta a tierra.
- Si fuera necesario usar un cable de prolongación, utilice solamente uno de tres conductores terminado en enchufe de tres patas y conecte en un receptáculo de tres ranuras que acepte este enchufe. La capacidad eléctrica indicada del cable de prolongación debe ser al menos igual o mayor que la capacidad eléctrica del electrodoméstico.

Enchufe de tres patas (con puesta a tierra)

Tomacorriente debidamente polarizado y con puesta a tierra

INSTRUCCIONES DE INSTALACIÓN

1. Antes de utilizar el refrigerador por primera vez, retire todo el material de embalaje, incluida la base de espuma y la cinta adhesiva que sujeta los accesorios.
2. Coloque el refrigerador sobre una superficie firme y plana, lo suficientemente resistente como para soportarlo cuando se encuentre cargado por completo.

3. Elija un lugar no expuesto a la luz solar directa, altas temperaturas, fuentes de calor como una cocina o un radiador, ni en una zona húmeda. No elija un lugar con temperatura inferior a 55 °F, ya que esto podría impedir el correcto funcionamiento del refrigerador.

4. Deje una holgura mínima de ½" entre los lados del electrodoméstico y la pared. Sobre la parte superior y posterior del electrodoméstico debe quedar un mínimo de 1½" de espacio libre. Esto permite la correcta circulación del aire. Este electrodoméstico está destinado a ser autónomo y no se debe empotrar ni colocar en un área encerrada.

5. Para que el refrigerador funcione correctamente, se le deberán ajustar las patas durante la instalación. Las patas de nivelación de las esquinas delanteras se ajustan girándolas en el sentido de las agujas del reloj para elevar el electrodoméstico, y en sentido contrario para bajarlo. Asegúrese de que el electrodoméstico esté ligeramente inclinado hacia atrás para lograr un buen cierre de la puerta.

INSTRUCCIONES DE FUNCIONAMIENTO

1. Deje reposar el refrigerador durante 4 horas antes de utilizarlo.

2. Enchufe en un tomacorriente con puesta a tierra o un cable de prolongación apropiado (Véase la sección «Instrucciones importantes de puesta a tierra»).

3. La temperatura del refrigerador se puede controlar manualmente con la perilla de control. Sin embargo, el número que aparece en la perilla no representa directamente la temperatura. En realidad, cuanto mayor sea el número, más fría será la temperatura interior. 0 significa apagado. Gire la perilla al número 4 cuando se use normalmente, gírela entre 4 y 7 si necesita una temperatura más baja; y gírela al contrario entre 4 y 1 cuando necesite una temperatura más alta.

4. Siempre debe quedar espacio entre los alimentos guardados en el interior para que circule el aire.

5. Los alimentos deben guardarse en envases cerrados para evitar que emitan olores o se desequen.

6. Los alimentos calientes deben enfriarse antes de ser colocados en el electrodoméstico para evitar el aumento de la temperatura interior y el consumo de energía eléctrica. Colocar los alimentos en el interior demasiado pronto afectará al rendimiento.

7. Reducir la frecuencia de apertura de la puerta puede disminuir el consumo de energía eléctrica.

LIMPIEZA

Interior

Limpie el interior del electrodoméstico con una mezcla de agua tibia y bicarbonato de sodio, usando aproximadamente 1-2 cucharadas por litro de agua. Utilice una esponja o un paño suave y asegúrese de escurrir el exceso de humedad antes de limpiar alrededor de los controles.

Exterior

La superficie exterior puede limpiarse con agua tibia y un detergente suave. Enjuáguela a fondo y séquela con un paño limpio y suave.

Burlete de la puerta

El burlete de la puerta debe mantenerse limpio para que se genere un buen sello. Límpielo con frecuencia, utilizando el método antes descrito.

DESCONGELAMIENTO

La acumulación de escarcha en las paredes de la sección del congelador aumentará el consumo de energía y reducirá la eficiencia del electrodoméstico. Descongele la sección del congelador siempre que la escarcha alcance un grosor de ¼".

1. Retire los alimentos del refrigerador y del congelador.
2. Si su modelo tiene una bandeja de goteo, asegúrese de colocarla debajo del compartimento del congelador para recoger el agua. Puede ser necesario vaciar la bandeja de goteo durante el proceso de descongelación.
3. Apague el equipo y desenchúfelo del tomacorriente.
4. La descongelación puede durar varias horas. Abra la puerta para acelerar el proceso.
5. Terminada la descongelación, limpie el compartimento con un paño suave para eliminar el agua remanente.
6. Reajuste la temperatura del refrigerador, siguiendo las instrucciones de funcionamiento de la página 4.

ATENCIÓN

No utilice objetos afilados o puntiagudos para desprender la escarcha o el hielo de las superficies del congelador. Esto puede dañar las paredes del compartimento y en las bobinas de refrigeración, y anulará la garantía.

CORTE DE CORRIENTE

Cuando se produce un corte de corriente, el refrigerador puede almacenar normalmente los alimentos durante varias horas. No introduzca más alimentos en el electrodoméstico durante un corte de corriente ni abra la puerta. Desconecte el enchufe del tomacorriente y vuelva a conectarlo cuando se haya restablecido la energía eléctrica. **Revise siempre el refrigerador y el congelador en busca de alimentos estropeados o descongelados y deséchelos antes de volver a utilizar el electrodoméstico.**

VACACIONES

Antes de salir de vacaciones, retire los alimentos que puedan estropearse durante su ausencia. Si planea ausentarse durante un largo tiempo, recomendamos retirar todos los alimentos del aparato, apagarlo y desenchufar del tomacorriente. Limpie el interior según las indicaciones de la sección Limpieza de este manual y deje la puerta abierta.

TRASLADO DEL REFRIGERADOR

1. Apague el refrigerador y desenchúfelo.
2. Retire todos los alimentos y sujete con cinta adhesiva todos los objetos sueltos del interior.
3. Cierre la puerta con cinta.
4. No levante ni tire de la puerta ni del picaporte durante el transporte.
5. Durante el traslado, el aparato no puede inclinarse más de 45 grados, ya que podrían producirse daños en el sistema sellado.
6. Evite someter el aparato a vibraciones o golpes fuertes.

INVERTIR LA APERTURA DE LA PUERTA

❶ Tapa de la bisagra superior
❷ Tornillos de la bisagra superior
❸ Bisagra superior
❹ Tapón del gabinete
❺ Bisagra inferior
❻ Tapón del asa de la puerta
❼ Tornillos de la bisagra inferior
❽ Patas niveladoras

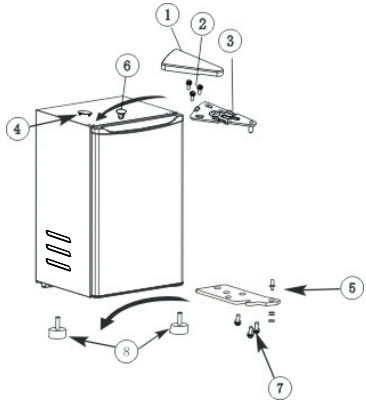

No incline el aparato más de 45 ° cuando invierta la puerta, ya que podría dañar el sistema de sellado.

- Retire la cubierta de la bisagra superior y los 3 tornillos de la bisagra superior que están debajo de la misma. A continuación, retire la bisagra superior.
- Retire un tapón del gabinete y un tapón del asa de la puerta. Cierre la puerta.
- Retire las patas de nivelación derecha e izquierda.
- Retire la bisagra inferior y los 3 tornillos de la bisagra inferior.
- Instale la bisagra inferior del otro lado de las patas de nivelación con los 3 tornillos de la bisagra correspondientes.
- Instale las patas de nivelación derecha e izquierda. Hay dos orificios debajo del refrigerador para colocar las patas de nivelación.
- Instale la puerta.
- Instale la bisagra superior en el otro lado con los tres tornillos de la bisagra superior.
- Instale la tapa superior sobre la bisagra superior e instale un tapón del gabinete y un tapón del asa de la puerta en el otro lado.
- Ajuste las patas de nivela

CONSEJOS PARA LA SOLUCIÓN DE PROBLEMAS

Problema	Causa posible	Qué hacer
El refrigerador no funciona	·No está bien enchufado	·Desenchufe, espere 10 segundos y vuelva a enchufar.
	·Saltó un disyuntor o se fundió un fusible.	·Cambie el fusible o restablezca el disyuntor.
	·Problema con el tomacorriente.	·Consulte con un electricista profesional.
El refrigerador parece estar muy caliente/los alimentos no parecen enfriarse	·El ajuste de la temperatura puede estar demasiado caliente.	·Baje la configuración de la temperatura.
	·La puerta se abre con demasi ada frecuencia.	·Esto es normal.
	·La puerta no está bien cerrada.	·Compruebe que no haya nada en el interior que impida el cierre de la puerta.
	·Tiempo cálido.	·Esto es normal.
El compresor se está andando mucho tiempo, o se enciende y apaga con frecuencia	·Tiempo caluroso.	·Esto es normal.
	· La puerta se abre con demasiada frecuencia.	·Esto es normal.
	·La puerta no está bien cerrada.	·Compruebe que no haya nada en el interior del refrigerador que impida el cierre de la puerta.
	·Control de temperatura ajustado en la posición más fría.	·Ajuste la temperatura a un punto más cálido.
	·Demasiada comida dentro del refrigerador.	·Esto es normal.
Se forma humedad en el exterior del electrodoméstico	·Es normal durante periodos de mucha humedad.	·Seque la superficie con un paño suave.
	· La puerta está ligeramente abierta.	·Cierre bien la puerta.
Se forma humedad en el interior del electrodoméstico	·Es normal durante periodos de mucha humedad.	·Esto es normal.
	·La puerta queda mucho tiempo abierta o la abren demasiado.	·No deje mucho tiempo abierta la puerta o no la abra demasiado.
Ruido de vibración	·El refrigerador está sobre una superficie irregular.	·Ajuste las patas de nivelación.
	·El refrigerador está tocando una pared.	·Aleje el refrigerador de la pared.

Las siguientes condiciones son normales durante el funcionamiento de este aparato:

- El flujo de refrigerante a través de las bobinas puede causar un ruido.
- Los laterales del aparato pueden calentarse a consecuencia de la función de refrigeración.

Garantía limitada

MC Appliance Corporation garantiza que todas las Refrigerador compacto carecen de defectos en el material y la mano de obra y acuerda solucionar cualquiera de estos defectos o instalar la(s) parte(s) nueva(s) (a elección de la compañía) en caso de que la unidad haya fallado durante el periodo de garantía. Las partes y gastos de reparación están cubiertos en esta unidad por un periodo de un año a partir de la fecha de compra. Es necesario presentar una copia del recibo o factura de compra con fecha para obtener los servicios de la garantía, el reemplazo o el reembolso.

Además MC Appliance corporation autoriza el compresor (piezas solamente) para estar libre de defectos en material y la ejecución por un período de cinco años. El consumidor es responsable de todo el trabajo y los costos del transporte relacionados con la diagnosis y el reemplazo del compresor después de las uno garantías inicial del año expiran. Si en el acontecimiento la unidad requiere el reemplazo o el reembolso bajo términos de esta garantía el consumidor es responsable de todos los costos del transporte volver la unidad a nuestra fábrica antes de recibir una unidad o un reembolso del reemplazo.

Esta garantía cubre los aparatos que se usen dentro de los Estados Unidos contiguos, Alaska, Hawái y Puerto Rico. La garantía no cubre lo siguiente:

- Daños debido al daño del envío o a la instalación incorrecta.
- Daños debido al mal uso o abuso.
- Pérdidas de contenido debido a falla de la unidad.
- Componentes internos como paneles de puertas, estantes en la puerta, estantes, bombillas, etc.
- Las reparaciones se realizaron por los agentes desautorizados del servicio.
- Llamadas de servicio que no implican defectos en material y la ejecución tal como instrucción en el uso apropiado del producto o de la instalación incorrecta.
- Reemplazo o reajuste de los fusibles o de los interruptores de la casa.
- Falla de este producto si se usa con fines distintos a los que fue diseñado.
- Costes de la disposición de unidades falladas no vueltas a nuestra fábrica.
- Todos los gastos de entrega/instalación incurridos como resultado de una unidad que no cumple con lo especificado.
- Gastos de viajes y el transporte de los productos principales de servicio si su aparato está situado en una zona remota donde el servicio por un técnico de servicio no está disponible.
- La remoción y reinstalación de su gran aparato, si está instalado en un lugar inaccesible o no está instalado de conformidad con las instrucciones de instalación publicadas.
- Restituciones por productos no reparables se limita al precio pagado por la unidad por el recibo de compra.
- Esta garantía es intransferible. Esta garantía es válida exclusivamente para el comprador original y no se extiende a ningún otro propietario o propietarios subsiguientes.

Limitaciones de remedios y exclusiones:

La reparación del producto de acuerdo con los términos de este documento, es el único y exclusivo remedio determinado en esta garantía limitada. Todas y cada una de las garantías implicadas, incluyendo la calidad de comerciable y capacidad para un propósito particular, se limitan mediante la presente a un año o el periodo más corto permitido por la ley. MC Appliance Corporation no es responsable por daños incidentales ni resultantes y ningún representante o persona alguna están autorizados para asumir de parte nuestra ninguna otra responsabilidad en relación con la venta de este producto. Bajo ninguna circunstancia se le permite al consumidor regresar esta unidad a la fábrica sin consentimiento previo por escrito de MC Appliance Corporation.

Algunos estados prohíben la exclusión o limitación por daños incidentales o resultantes, o limitaciones en las garantías implícitas. Esta garantía le otorga a usted derechos legales específicos, y usted puede también tener otros derechos que varían según la entidad federa!va donde se encuentre.

Modelo	Piezas & Trabajo	Compresor (Parte solamente)	Tipo de servicio
HMAR33WE	Uno año	Cinco años	Lleve adentro
HMAR33BE	Uno año	Cinco años	Lleve adentro
HMAR33SE	Uno año	Cinco años	Lleve adentro

Para servicio o asistencia, llame por favor al **888-775-0202**. O visítenos en **www.mcappliance.com** para solicitar el servicio de garantía o repuestos.

CNA International, Inc. realiza negocios bajo el nombre de MC Appliance Corporation. Derechos reservados.
El logotipo Magic Chef® es una marca registrada de CNA International, Inc.

www.mcappliance.com **Impreso en China**

CKMCF-G01-C