Rumson™ Pressure Balance Tub and Shower Set
7417502

Ensemble de bain et douche à éuilibrage de pression Rumson[MC] 7417502

OWNERS MANUAL
MANUEL DU PROPRIÉTAIRE

THANK YOU

You have purchased a premium American Standard showerhead and tub filler.

At American Standard we engineer our showerheads and tub fillers to perform as great as they look, providing featureslike an adjustable hot limit safety stopand a pressure balancing valve to reduce the risk of accidental scalding.

Ceramic disk valves and a Limited Lifetime Warranty allow you to enjoy drip-free performance and beauty for as long as you own your shower head and tub filler. Welcome to **style that works better**™ for you.

We invite you to visit www.americanstandard.com and submit a product review. We are eager to hear what you like about our products and also how we can improve them.

MERCI

Vous avez acheté un robinet de baignoire et une pomme de douche de premièrequalité American Standard.

Chez American Standard, nous fabriquons des robinets de baignoire et des pommes de douche aussi efficaces qu'élégants, dotés de fonctions telles qu'une butée de limite d'eau chaude et un reniflard, afin deréduire le risque d'ébouillantage accidentel.

Pour faciliter l'installation et obtenir un rendement plus fiable, les robinets avec obturateur à plaques céramique et lagarantie à vie limitée vous procurent un rendement antigoutte et une élégance raffinée tant et aussi longtemps que vous êtes propriétaire de votre robinet debaignoire et votre pomme de douche. Vous pourrez ainsi joindre le style à l'agréable[MC].

Nous vous invitons à visiter www.americanstandard.com et présenter une revue de produit. Nous sommes impatients d'entendre ce que vous aimez sur nos produits et aussi comment nous pouvons les améliorer.

For use with shower heads rated at 6.8 L/min (1.8 gpm) or higher.

Pour une utilisation avec des têtes de douche évaluées à 6,8 L / min (1,8 gpm) ou plus.

American Standard

Products Designed Around You
Des produits conçus en fonction de vos besoins

American Standard

STYLE
STYLE

PERFORMANCE
RENDEMENT

INNOVATION
INNOVATION

TOILETS
- American Standard's everyday and premium toilets are glazed with a patented EverClean® finish that is easier to clean, and helps the toilet stay clean longer.

TOILETTES
- Tous les jours de American Standard et les toilettes de première sont vernies avec un breveté Nish EverClean ® qui est plus facile à nettoyer, et aide à la toilette de rester propre plus longtemps.

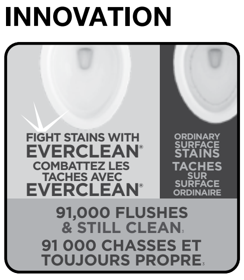

SINKS & VANITY TOPS
- Select models feature our permanent EverClean® surface.

LAVABOS ET MEUBLES-LAVABOS
- Certains modèles sont dotés de notre surface permanente EverClean®.

Turbine Technology FloWise® Showerheads Use Less Water

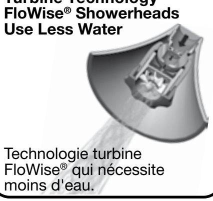

Technologie turbine FloWise® qui nécessite moins d'eau.

SHOWERHEADS
- Look for high efficiency designs that use 40% less water while providing an invigorating shower.

POMMES DE DOUCHE
- Designs très efficients qui utilisent 40 % moins d'eau tout en vous permettant de prendre une douche stimulante.

SelectFlo provides five functions to complete any kitchen task at hand

SelectFlo offre cinq fonctions à remplir toutes les tâches de cuisine à portée de main

KITCHEN FAUCETS
- Many functional options available including pull-out sprays, multiple spray functions and high-arc swivel spouts.

ROBINETS DE CUISINE
- Nombreuses possibilités fonctionnelles disponibles incluant gigogne pulvérisations, plusieurs fonctions de pulvérisation et haute-arc pivotant.

EASY TO INSTALL
SPEED CONNECT® SYSTEM*
SIMPLER. FASTER. SMARTER.
FACILE À INSTALLER
VITESSE SYSTÈME CONNECT®*
PLUS SIMPLE. PLUS VITE. PLUS INTELLIGEMMENT.
*Available on select American Standard faucets
*Disponible sur une sélection de robinets, standard américain

BATH FAUCETS
- Timeless designs offer a lifetime limited warranty on function and finish.

ROBINETS DE BAIN
- Designs intemporels offrent une durée de vie limitée garantie sur la fonction et nish.

Select whirlpools feature both Deep Soak Max drain & sleek Clean Jets™

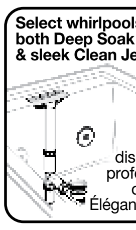

Sélectionnez tourbillons disposent la fois profonde tremper drainer Max & Élégant Jets Clean™

WHIRLPOOLS & AIR BATHS
- Unique EverClean® feature protects pipes and jets from mold, mildew, and more, for a cleaner soak.

BAINS TOURBILLONS ET BAINS D'AIR
- La fonction unique EverClean® protège les tuyauxt les jets contre la moisissure, la rouille et plus, pour un meilleur nettoyage.

The Responsible Bathroom
Making the right choice doesn't require sacrifice. The average family of four can save more than 33,000 gallons a year simply by installing water efficient American Standard toilets, showers and faucets.
Learn more with interactive tools and information at www.responsiblebathroom.com

La Salle de Bain Responsable
Faire le bon choix ne requiert aucun sacrifice. Une famille moyenne de quatre personnes peut économiser plus de 33 000 gallons d'eau par année uniquement en installant des toilettes, douches et robinets American Standard efficients.
Pour en savoir davantage, consultez les outils interactifs et les renseignements au www.responsiblebathroom.com

[3]BASED ON INTERNALLY CONDUCTED LIFECYCLE FLUSH TEST CONTINUOUSLY RUNNING FOR 91,000 FLUSHES(65 DAYS) COMPARING A TOILET WITH EVERCLEAN® SURFACE VERSUS A TOILET WITH AN ORDINARY SURFACE WITHOUT ANTIMICROBIAL PROPERTIES USING THE SAME WATER SOURCE, NO MEDIA WAS INTRODUCED.

[3]BASÉ SUR UN TEST RÉALISÉ EN INTERNE SUR LE CYCLE DE VIE D'UNE CHASSE QUI EFFECTUE EN CONTINU 91 000 CHASSES (65 JOURS) EN COMPARANT UNE TOILETTE À SURFACE EVERCLEAN® AVEC UNE TOILETTE À SURFACE ORDINAIRE SANS CARACTÉRISTIQUES ANTIMICROBIENNES UTILISANT LA MÊME SOURCE D'EAU, SANS MATÉRIAU INTRODUIT.

PART OF LIXIL

M985068 FR (1/20)

Parts/Assembly
Ensemble/Pièces

Rumson[MC]
Pressure Balance Tub & Shower Set
Ensemble de bain et douche à équilibrage de pression
7417502

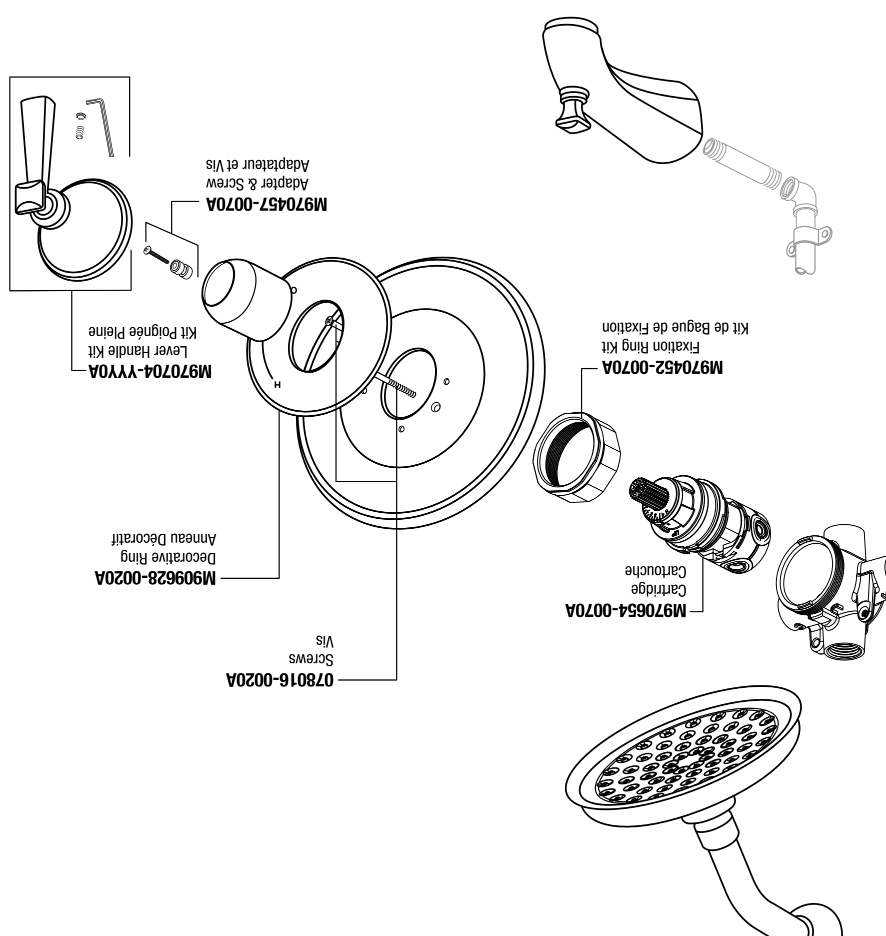

Replace the YYY with Appropriate finish code

Remplacer « YYY » par le code de finition approprié

Satin Nickel, Nickel Satiné	**295**
Legacy Bronze, Bronze Hérité	**278**
Matte Black, Noir Mat	**243**
Polished Chrome, Chrome Poli	**002**

M985068 FR (1/20)

Built To Last

We stand behind our products with a Limited Lifetime Warranty that covers all parts inside and out.

LIMITED LIFETIME FUNCTION AND FINISH WARRANTY

American Standard warrants this product to be free from defects in materials for as long as the original consumer purchaser owns this product. American Standard will provide free of charge, at it's sole option, replacement part(s) or product (or if no longer available, a comparable product) to replace those which have proven defective inmaterials or workmanship.

Proof of purchase (original sales receipt) from the original consumer purchaser must be made available to American Standard for all warranty claims. This warranty is non transferable. It does not apply in the event of product damage due to the use of other than genuine American Standard replacement parts, installation error, abuse, misuse or improper care and maintenance (whether performed by a plumber, contractor, service provider or member of the purchaser's household). The warranty excludes damage due to aggressive air or water conditions, or harsh or abrasive cleaners and/or materials. This warranty excludes all industrial, commercial and business usage, whose purchasers are hereby extended a five year limited warranty (with the exception of solenoid valves and other electronic components which carry a one year warranty) applying to all other terms of this warranty except duration. This warranty does not cover labor charges incurred and/or damage sustained in installation, repair or replacement, nor incidental or consequential damages. This warranty is applicable only to American Standard faucets manufactured after June 1, 1996 and installed in the United States, Mexico and/or Canada.

THIS WARRANTY IS EXCLUSIVELY IN LIEU OF ALL OTHER WARRANTIES, INCLUDING ANY IMPLIED WARRANTIES OF MERCHANTABILITY OR FITNESS FOR A PARTICULAR PURPOSE.

This warranty gives the original consumer purchaser of an American Standard faucet specific legal rights which may vary from state to state or from province to province. In some states or provinces the exclusion or limitation of incidental or consequential damages is not allowed, so those exclusions may not apply to you.

Conçus pour durer

Nos produits comportent une garantie à vie limitée couvrant toutes les pièces, internes comme externes.

GARANTIE À VIE LIMITÉE SUR LE FONCTIONNEMENT ET LES FINIS

American-Standard garantit ce produit contre tout défaut dans les matériaux, aussi longtemps que le consommateur acheteur original sera propriétaire de ce produit.
American-Standard fournira sans frais et à son choix, une ou des pièces ou un produit (ou, s'il n'est plus en vente, un produit comparable) en remplacement de ceux dont les matériaux ou la fabrication se seraient avérés défectueux.

Une preuve d'achat (facture d'achat originale) du consommateur acheteur original devra accompagner toute réclamation faite à American-Standard. Cette garantie n'est pas transférable. Elle ne s'applique pas dans l'éventualité de dommages causés au produit suite à l'utilisation de pièces de rechange autres que les pièces originales American-Standard, une erreur d'installation, l'abus, l'utilisation incorrecte ou l'entretien et le service incorrects (qu'ils soient effectués par un plombier, un entrepreneur, une entreprise de service ou un membre de la famille de l'acheteur). La garantie exclut les dommages causés par des conditions d'air ou d'eau agressantes, ou des nettoyants et/ou des matériaux rugueux ou abrasifs. Cette garantie exclut tout usage industriel, commercial et d'affaires, lesquels acquéreurs reçoivent par la présente une garantie limitée de cinq ans - à l'exception des solénoïdes et autres composantes électroniques qui portent une garantie d'un an - à laquelle tous les termes de cette garantie s'appliquent, sauf la durée. Cette garantie ne couvre pas les frais de main-d'oeuvre engagés et/ou les dommages survenus lors de l'installation, la réparation ou le remplacement, ni les dommages accidentels ou indirects. Cette garantie s'applique seulement sur les robinetteries American-Standard fabriquées après le 1er juin 1996 et installées aux États-Unis, Mexico et au Canada.

CETTE GARANTIE EST OFFERTE EXCLUSIVEMENT EN LIEU ET PLACE DE TOUTE AUTRE GARANTIE, Y COMPRIS LES GARANTIES DE QUALITÉ MARCHANDE OU APTITUDE DU PRODUIT UNE APPLICATION PARTICULIÈRE.

Cette garantie confère au consommateur acheteur original d'une robinetterie American-Standard des droits légaux spécifiques qui peuvent varier d'un état à l'autre ou d'une province à l'autre.Dans certains états ou provinces, l'exclusion ou la limitation des dommages accidentels ou indirects n'est pas permise; ces exclusions peuvent donc ne pas s'appliquer à vous.

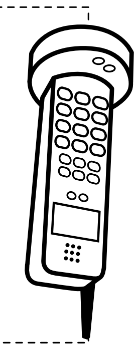

HOT LINE FOR HELP

For toll-free information and answers to your questions, call:
1-800-442-1902 Weekdays 8:00 a.m. to 6:00 p.m. EST
To learn more about American Standard Faucets visit our website at: **www.americanstandard-us.com**

LIGNE D'ASSISTANCE TÉLÉPHONIQUE
Pour toutes questions, appeler sans frais : 1 (800) 442-1902
Du lundi au vendredi de 8 h à 18 h, HNE
Para obtener más información sobre American Standard Faucets, visite nuestro sitio Web en:
www. americanstandard-us. com

ASISTENCIA TELEFÓNICA
Llame sin costo para obtener información y respuestas a sus preguntas:
1-800-442-1902 De lunes a viernes de 8: 00 a.m. a 6: 00 p.m. Hora Estándar del Este
Para obtener más información sobre American Standard Faucets, visite nuestro sitio Web en:
www. americanstandard-us. com

Product names listed herein are trademarks of American Standard Inc. © AS America, Inc. 2020
Les noms des produits énoncés dans les présentes sont des marques de commerce d'American Standard Inc. © AS America, Inc. 2020

Installation Instructions
Instructions d'installation

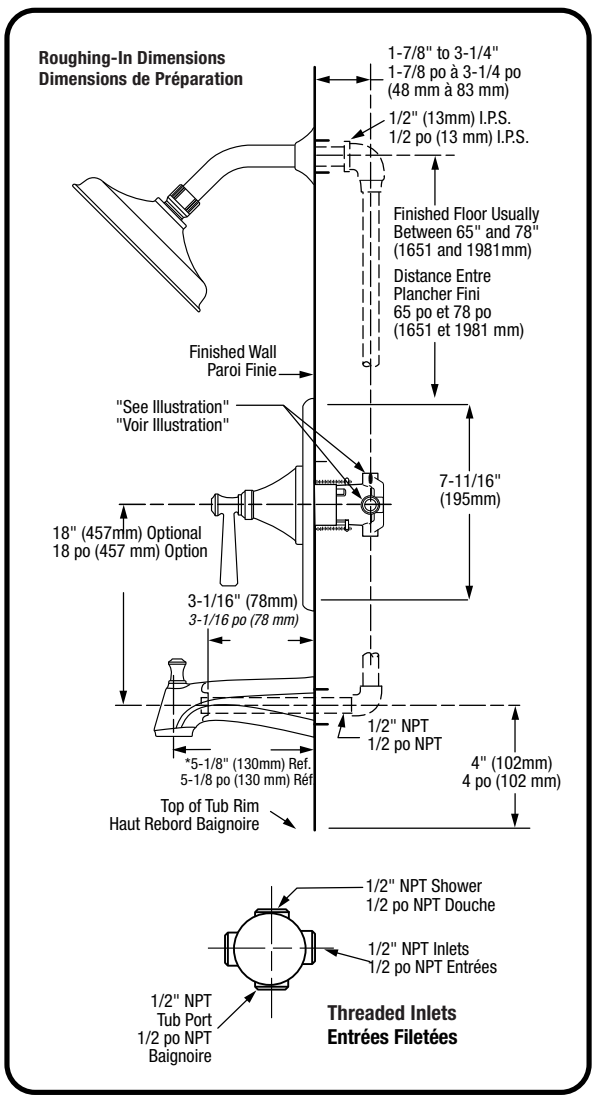

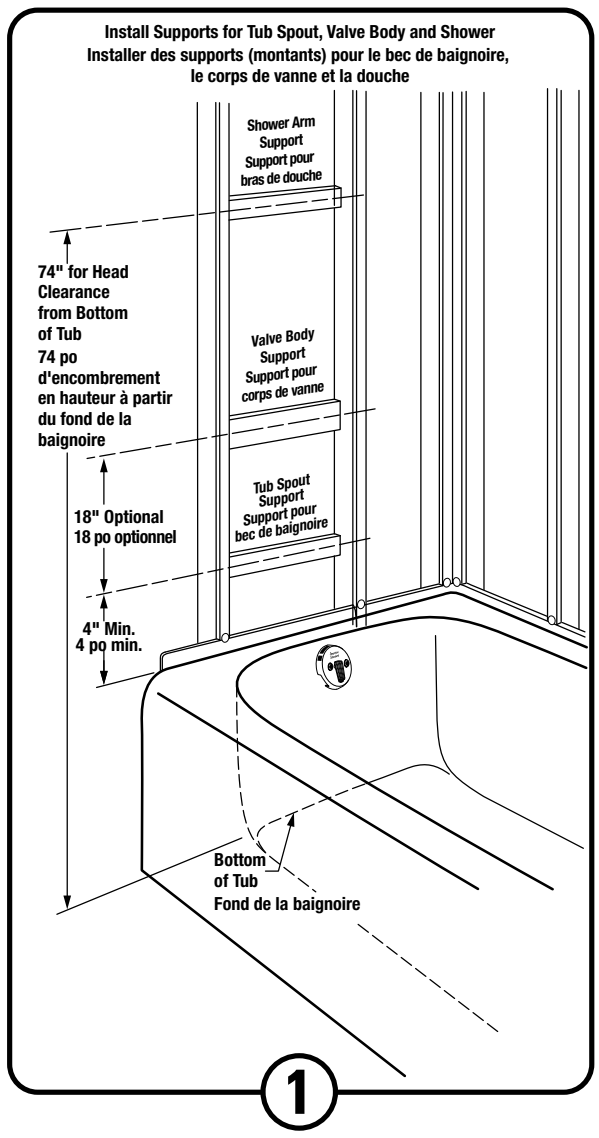

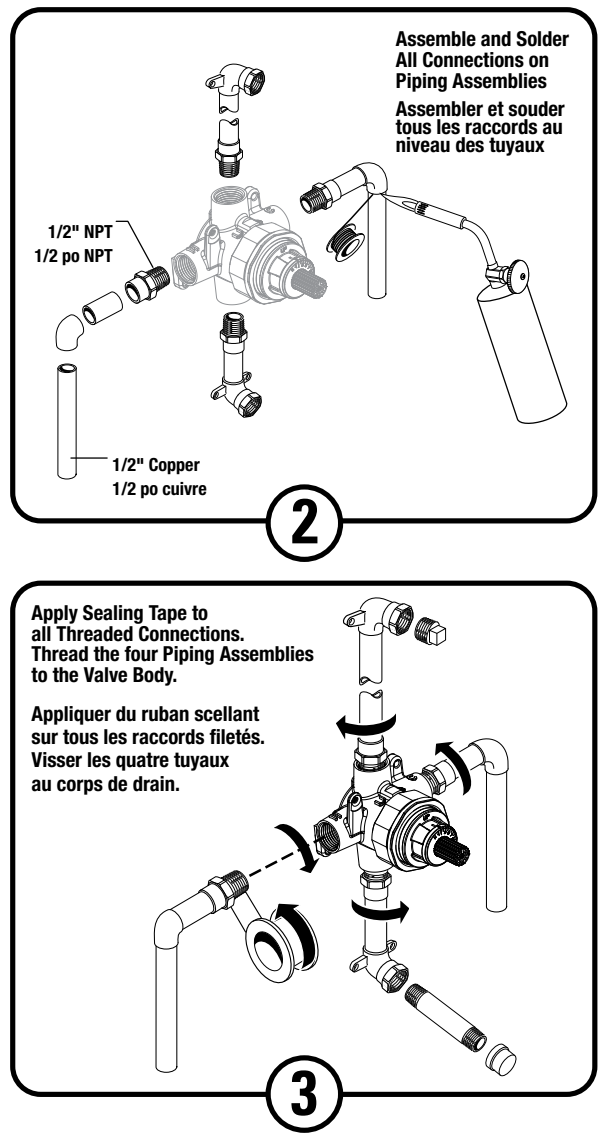

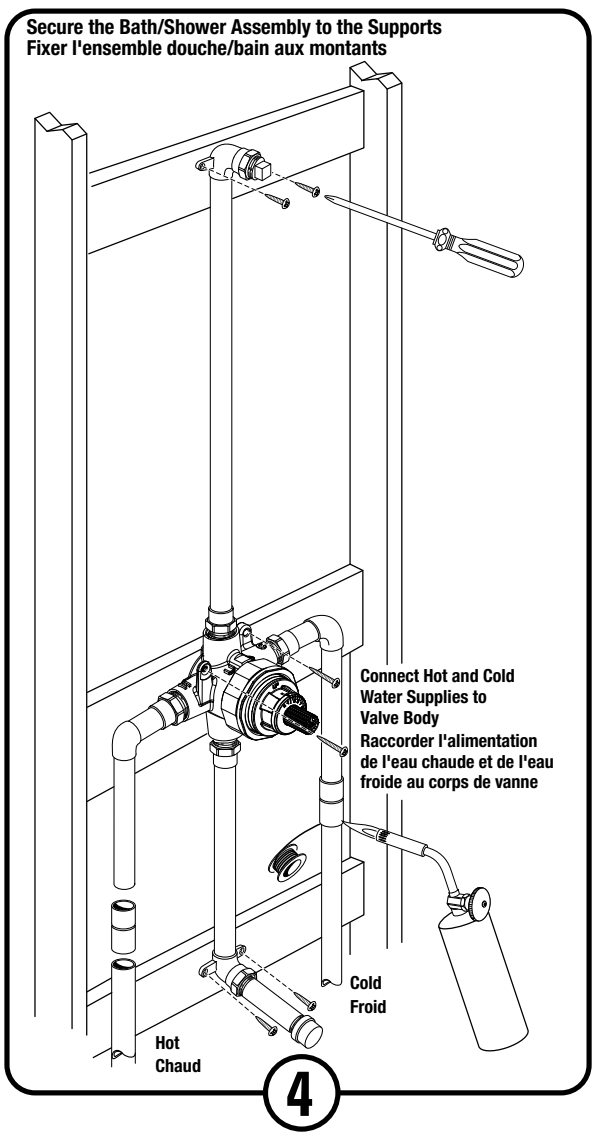

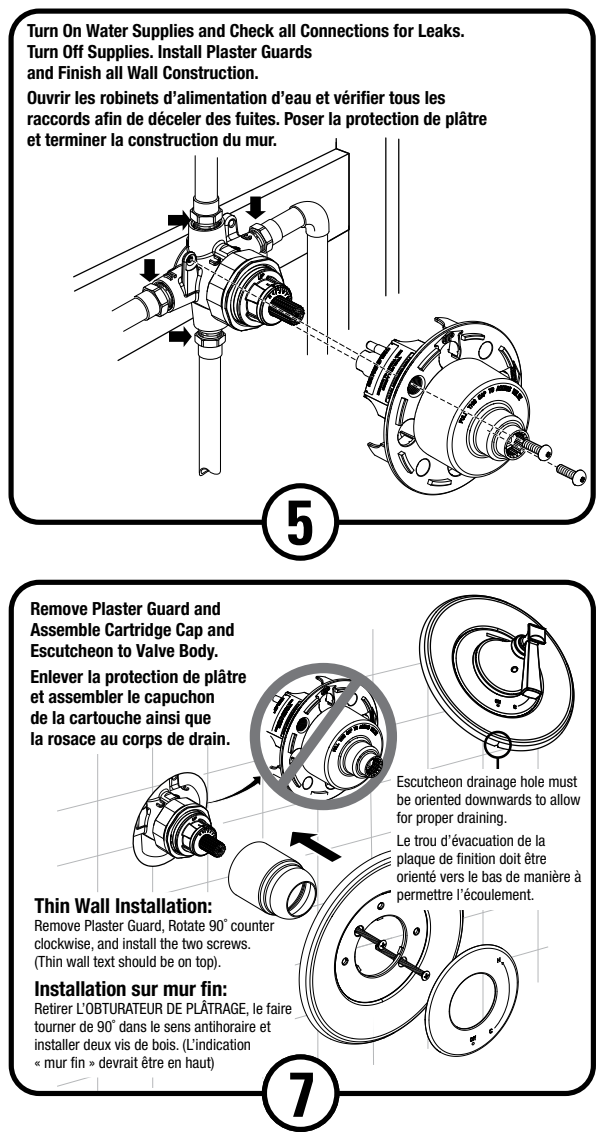

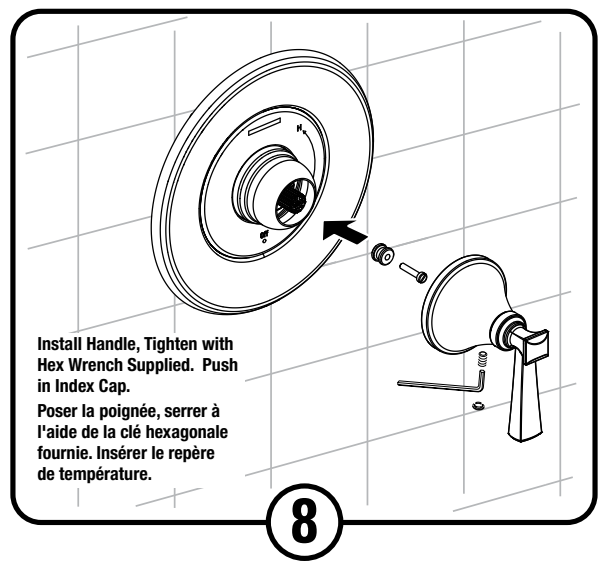

Adjust Hot Limit Stop

By restricting HANDLE rotation and limiting the amount of hot water allowed to mix with the cold, the HOT LIMIT SAFETY STOP (1) reduces risk of accidental scalding. To set the maximum hot water temperature of your faucet valve, adjust the setting on the HOT LIMIT SAFETY STOP (1).

Turn CARTRIDGE STEM (2) to the OFF position (coldest setting) before making adjustment to HOT LIMIT STOP (1). Pull forward and rotate counterclockwise one number to limit hot water temperature.
Use NUMBERS (5) on CARTRIDGE (4) on HOT LIMIT STOP (1) for indication.

RÉGLAGE DU LIMITEUR D'EAU CHAUDE

En limitant la rotation de la POIGNÉE et en limitant la quantité d'eau chaude qui se mélange à l'eau froide, L'ARRÊT DE SÉCURITÉ THERMIQUE (1) réduit le risque de brûlure. Pour régler la température maximale de l'eau de ce robinet, ajuster le paramètre de L'ARRÊT DE SÉCURITÉ THERMIQUE (1).

Tournez la TIGE DE CARTOUCHE (2) à la position OFF (le réglage le plus froid) avant de régler LE DISPOSITIF DE SÉCURITÉ ANTI-BRÛLURE (1). Tirez vers l'avant et tournez dans le sens antihoraire, en passant d'un chiffre à l'autre, pour régler la température maximale. Guidez-vous des CHIFFRES (3) inscrits sur la CARTOUCHE (4) sur LE DISPOSITIF DE SÉCURITÉ ANTI-BRÛLURE (1).

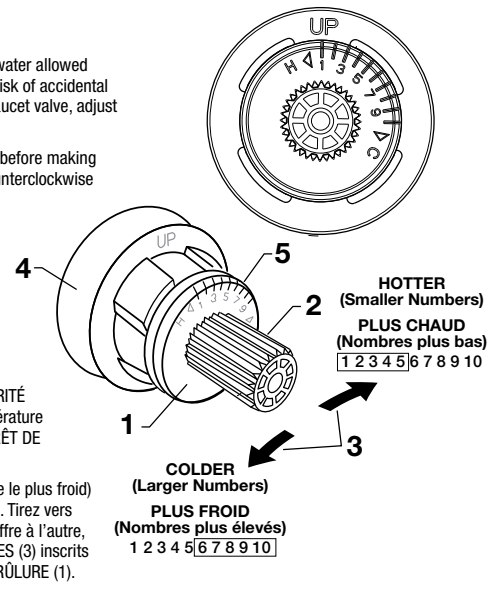

Care and Cleaning:

Do: Simply rinse the product clean with clear water, dry with a soft cotton flannel cloth.

Do Not: Clean the product with soaps, acid, polish, abrasives, harsh cleaners, or a cloth with a coarse surface.

Instructions d'Entretien:

À Faire: Simplement rincer le robinet avec de l'eau propre, sécher avec un chiffon doux en coton.

À ne pas Faire: Nettoyer avec des savons, de l'acide, des produits à polir, des détergents abrasifs ou un chiffon à gros grains.

Recommended Tools
Outils Nécessaires

M985068 FR (1/20)

Rumson™ Pressure Balance Tub and Shower Set
7417502
Rumson™ Ensemble de bain et douche á équilibrage de pression
7417502

American Standard

Rumson™ Pressure Balance Tub and Shower Set

7417502

Rumson™ Juego de Bañera y Ducha con Presión Equilibrada I 7417502

OWNERS MANUAL

MANUAL DEL USUARIO

THANK YOU

You have purchased a premium American Standard showerhead and tub filler.

At American Standard we engineer our showerheads and tub fillers to perform as great as they look, providing features like an adjustable hot limit safety stop and a pressure balancing valve to reduce the risk of accidental scalding.

Ceramic disk valves and a Limited Lifetime Warranty allow you to enjoy drip-free performance and beauty for as long as you own your shower head and tub filler. Welcome to **style that works better**™ for you.

We invite you to visit www.americanstandard.com and submit a product review. We are eager to hear what you like about our products and also how we can improve them.

GRACIAS

Usted ha adquirido una regadera y salida para tina premium American Standard.

En American Standard diseñamos nuestras regaderas y salidas para tina para funcionar tan bien como lucen, con caracteristicas como un límite de seguridad ajustable y balanceo de presión para reducir el riesgo de quemaduras accidentales.

Las válvulas de disco cerámico y la Garantía limitada de por Vida le permiten disfrutar de una operación libre de goteo y una belleza que persistirá el tiempo que usted posee la regadera y la salida para tina. Bienvenido al estilo que funciona mejor para usted.

Le invitamos a visitar www.americanstandard.com y que conozca nuestra gama de productos. Estamos ansiosos de saber lo que le gusta acerca de nuestros productos y también cómo podemos mejorar.

For use with shower heads rated at 6.8 L/min (1.8 gpm) or higher.

Para uso con cabezales de ducha de 6,8 L / min (1,8 gpm) o superior.

American Standard

Built To Last

We stand behind our products with a Limited Lifetime Warranty that covers all parts inside and out.

LIMITED LIFETIME FUNCTION AND FINISH WARRANTY

American Standard warrants this product to be free from defects in materials for as long as the original consumer purchaser owns this product. American Standard will provide free of charge, at it's sole option, replacement part(s) or product (or if no longer available, a comparable product) to replace those which have proven defective immaterials or workmanship.

Proof of purchase (original sales receipt) from the original consumer purchaser must be made available to American Standard for all warranty claims. This warranty is non transferable. It does not apply in the event of product damage due to the use of other than genuine American Standard replacement parts, installation error, abuse, misuse or improper care and maintenance (whether performed by a plumber, contractor, service provider or member of the purchaser's household). The warranty excludes damage due to aggressive air or water conditions, or harsh or abrasive cleaners and/or materials. This warranty excludes all industrial, commercial and business usage, whose purchasers are hereby extended a five year limited warranty (with the exception of solenoid valves and other electronic components which cary a one yeer warranty) applying to all other terms of this warranty except duration. This warranty does not cover labor charges incurred and/or damage sustained in installation, repair or replacement, nor incidental or consequential damages. This warranty is applicable only to American Standard faucets manufactured after June 1, 1996 and installed in the United States, Mexico and/or Canada.

THIS WARRANTY IS EXCLUSIVELY IN LIEU OF ALL OTHER WARRANTIES, INCLUDING ANY IMPLIED WARRANTES OF MERCHANTABILITY OR FITNESS FOR A PARTICULAR PURPOSE.

This warranty gives the original consumer purchaser of an American Standard faucet specific legal rights which may vary from state to state or from province to province. In some states or provinces the exclusion or limitation of incidental or consequential damages is not allowed, so those exclusions may not apply to you.

Construidos para Durar

Aseguramos la calidad de nuestros productos con una Garantía Limitada de Por Vida que cubre todas las piezas por dentro y por fuera.

GARANTÍA LIMITADA DE POR VIDA EN FUNCION Y ACABADO

American Standard garantiza este producto contra cualquier defecto en materiales durante el tiempo que el comprador original posea este producto. American Standard proveerá libre de cargo, como única opción, piezas de repuesto o un nuevo producto (en caso de que el producto original esté descontinuado, se sustituirá por un producto similar) para reemplazar aquellos accesorios que tengan fallas en materiales o mano de obra.

El comprobante de compra (recibo de compra) del consumidor original debe mostrarse a American Standard para hacer valida la garantía. Esta garantía es intransferible. La garantía no es válida en caso de daños causados por partes de repuesto utilizadas que no sean originales de American Standard, por errores de instalación, abuso, mal uso o mantenimiento inadecuado (ya sea si lo realizó un plomero, un contratista, un proveedor de servicio o algún miembro de la familia del consumidor). La garantía excluye daños causados por ambientes corrosivos, por las condiciones del agua o por limpiadores y/o materiales abrasivos. Esta garantía excluye los usos industriales, comerciales y de negocios, a cuyos consumidores por medio de la presente se les extiende otra garantía limitada por cinco años, (con excepción de las válvulas solenoides y otros componentes electrónicos los cuales tienen un año de garantía) en la cual aplican todos los términos de esta misma, exceptuando lo referente al tiempo de duración. Esta garantía no cubre cargos incurridos por mano de obra y/o daños sufridos en la instalación, reparación o reemplazo, ni daños incidentales o consecuentelas. Esta garantía es aplicable solo a mezcladoras de American Standard manufacturadas después del 1 de junio de 1996 e instaladas en los Estados Unidos, México y/o Canadá.

ESTA GARANTÍA SUPRIME A CUALQUIER OTRA, INCLUYENDO CUALQUIER GARANTÍA IMPLICADA EN MERCADEO O CONVENIENCIA PARA UN PROPOSITO EN PARTICULAR.

Esta garantía ofrece al consumidor original de la mezcladora American Standard derechos legales específicos los cuales pueden variar de estado a estado o de provincia en provincia. En algunos estados o provincias la exclusión o limitación de daños incidentales o consecuentales no son permitidos, por lo tanto, estas exclusiones tal vez no aplican para usted.

HOT LINE FOR HELP

For toll-free information and answers to your questions, call:
1-800-442-1902 Weekdays 8:00 a.m. to 6:00 p.m. EST
To learn more about American Standard Faucets visit our website at: **www.americanstandard-us.com**

ASISTENCIA TELEFÓNICA

Llame sin costo para obtener información y respuestas a sus preguntas:
1-800-442-1902 De lunes a viernes de 8: 00 a.m. a 6: 00 p.m. Hora Estándar del Este
Para obtener más información sobre American Standard Faucets, visite nuestro sitio Web en:
www. americanstandard-us. com

LIGNE D'ASSISTANCE TÉLÉPHONIQUE

Pour toutes questions, appeler sans frais : 1 (800) 442-1902
Du lundi au vendredi de 8 h à 18 h, HNE
Para obtener más información sobre American Standard Faucets, visite nuestro sitio Web en:
www. americanstandard-us. com

Product names listed herein are trademarks of American Standard Inc. © AS America, Inc. 2018
Los nombres de productos que aparecen en este documento son marcas comerciales de American Standard Inc. © AS America, Inc. 2018

Parts/Assembly

Unidad/de Partes

Rumson™
Pressure Balance Tub & Shower Set
Juego de Bañera y Ducha con Presión Equilibrada
7417502

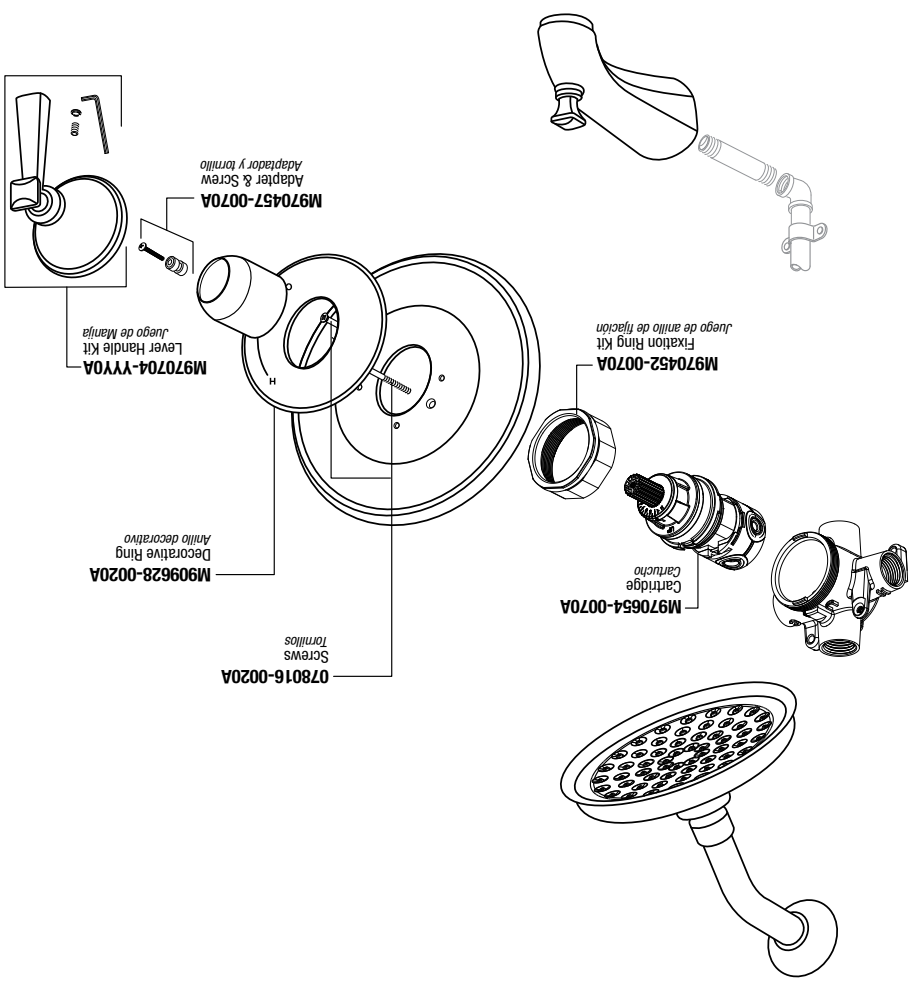

Replace the YYY with
Appropriate finish code
Reemplace las YYY por el código de acabado correspondiente

Satin Nickel, *Níquel Pulido*	**295**
Legacy Bronze, *Bronce Heredado*	**278**
Matte Black, *Negro Mate*	**243**
Polished Chrome, *Cromo Pulido*	**002**

M985068 SP (1/20)

Products Designed Around You

Productos diseñados pensando en usted

American Standard

STYLE
ESTILO

PERFORMANCE
DESEMPEÑO

TOILETS
- American Standard's everyday and premium toilets are glazed with a patented EverClean® finish that is easier to clean, and helps the toilet stay clean longer.

INODOROS
- Los inodoros Premium y cotidianos de American Standard están glaseados con el acabado patentado EverClean® que los hace más fácil de limpiar y ayuda a que la taza del baño se mantenga limpia por más tiempo.

SINKS & VANITY TOPS
- Select models feature our permanent EverClean® surface.

LAVABOS Y CUBIERTAS DE GABINETES
- Modelos selectos cuentan con la superficie permanente EverClean®.

SHOWERHEADS
- Look for high efficiency designs that use 40% less water while providing an invigorating shower.

REGADERAS
- De Alta Eficiencia usan hasta un 40% menos agua brindando una vigorizante experiencia.

KITCHEN FAUCETS
- Many functional options available including pull-out sprays, multiple spray functions and high-arc swivel spouts.

LLAVES DE COCINA
- Muchas opciones funcionales disponibles, incluyendo sprays extraíbles, múltiples funciones de rocío y salidas giratorias de alto arco.

BATH FAUCETS
- Timeless designs offer a lifetime limited warranty on function and finish.

LLAVES DE BAÑO
- Diseños atemporales ofrecen una garantía de vida útil limitada en función y acabado.

WHIRLPOOLS & AIR BATHS
- Unique EverClean® feature protects pipes and jets from mold, mildew, and more, for a cleaner soak.

HIDROMASAJES Y AEROBURBUJAS
- Característica única EverClean® protege las tuberías y chorros de moho, hongos, y más, para un remojo más limpio.

INNOVATION
INNOVACIÓN

Turbine Technology FloWise® Showerheads Use Less Water

Regaderas FloWise® con tecnología de turbina utilizan menos agua

SelectFlo provides five functions to complete any kitchen task at hand

SelectFlo ofrece cinco funciones para completar cualquier tarea de cocina

EASY TO INSTALL
SPEED CONNECT® SYSTEM*
SIMPLER. FASTER. SMARTER.
FÁCIL DE INSTALAR
SISTEMA SPEED CONNECT®*
MÁS SIMPLE. MÁS RÁPIDO. MÁS INTELIGENTE.
*Available on select American Standard faucets
*Disponible en algunos grifos de American Standard

Select whirlpools feature both Deep Soak Max drain & sleek Clean Jets™

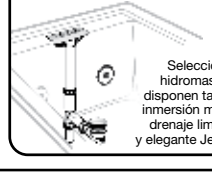

Seleccione hidromasaje disponen tanto inmersión máx. drenaje limpio y elegante Jets™

The Responsible Bathroom

Making the right choice doesn't require sacrifice. The average family of four can save more than 33,000 gallons a year simply by installing water efficient American Standard toilets, showers and faucets.
Learn more with interactive tools and information at www.responsiblebathroom.com

El Baño Responsable

Tomar la decisión correcta no requiere sacrificios. La familia promedio puede ahorrar más de 33,000 galones de agua al año instalando productos eficientes de American Standard como inodoros, regaderas y llaves.
Conozca más con herramientas interactivas e información en www.responsiblebathroom.com.

[1]BASED ON INTERNALLY CONDUCTED LIFECYCLE FLUSH TEST CONTINUOUSLY RUNNING FOR 91,000 FLUSHES(65 DAYS) COMPARING A TOILET WITH EVERCLEAN® SURFACE VERSUS A TOILET WITH AN ORDINARY SURFACE WITHOUT ANTIMICROBIAL PROPERTIES USING THE SAME WATER SOURCE, NO MEDIA WAS INTRODUCED.

[1]SOBRE LA BASE DE PRUEBA INTERNA DEL CICLO DE VIDA CON DESCARGAS CONTINUAS (91,000 DESCARGAS EN 65 DÍAS) PARA COMPARAR UN INODORO CON SUPERFICIE EVERCLEAN® CON OTRO DE SUPERFICIE ORDINARIA SIN PROPIEDADES ANTIMICROBIANAS, USANDO LA MISMA FUENTE DE AGUA Y SIN INTRODUCIR OTROS MEDIOS.

PART OF LIXIL

M985068 SP (1/20)

Installation Instructions
Instrucciones de Instalación

Roughing-In Dimensions
Dimensiones de Desbastado

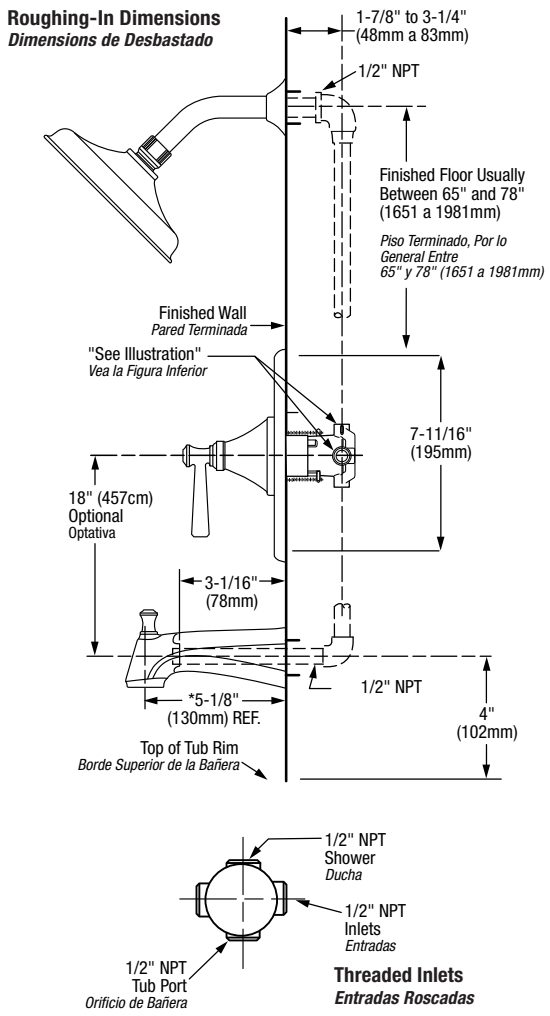

Install Supports for Tub Spout, Valve Body and Shower
Instale los soportes para el pico de la tina, el cuerpo de la válvula y la ducha

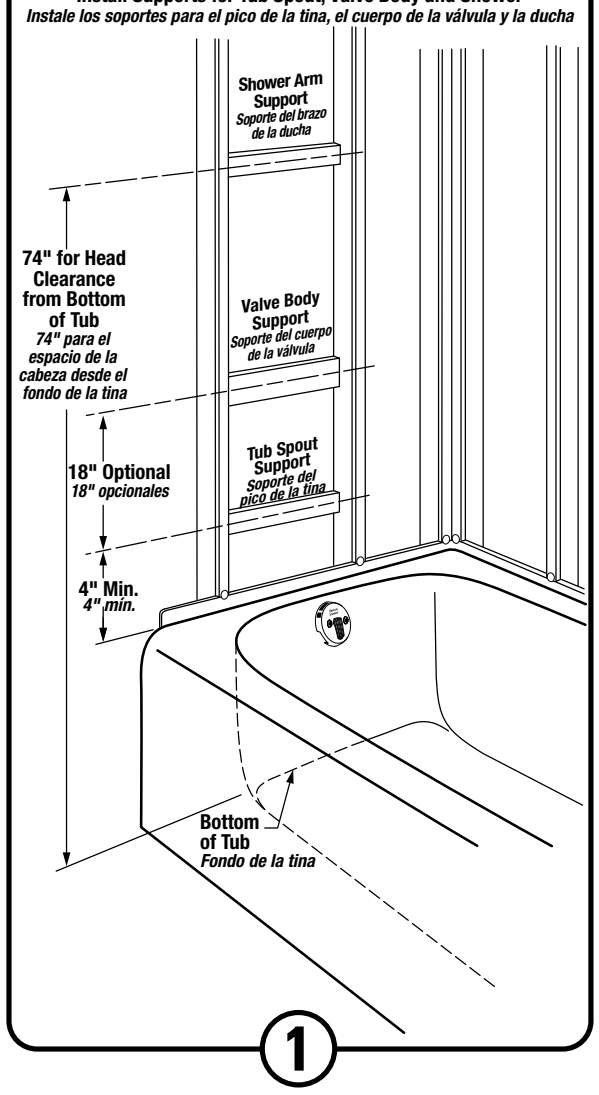

1

Assemble and Solder All Connections on Piping Assemblies
Ensamble y suelde todas las conexiones en los ensambles de la tubería

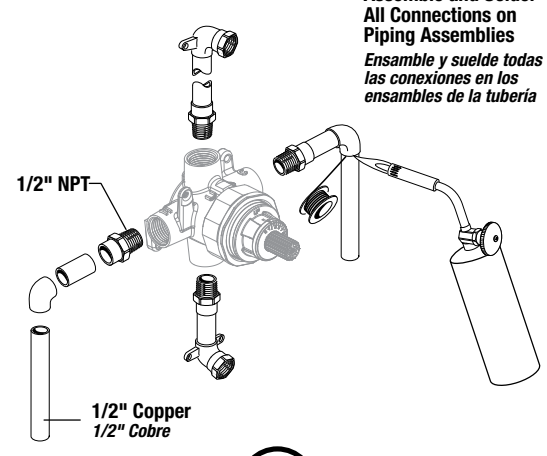

2

Apply Sealing Tape to all Threaded Connections. Thread the four Piping Assemblies to the Valve Body.
Aplique cinta sellante en todas las conexiones roscadas. Enrosque los cuatro ensambles de la tubería en el cuerpo de la válvula.

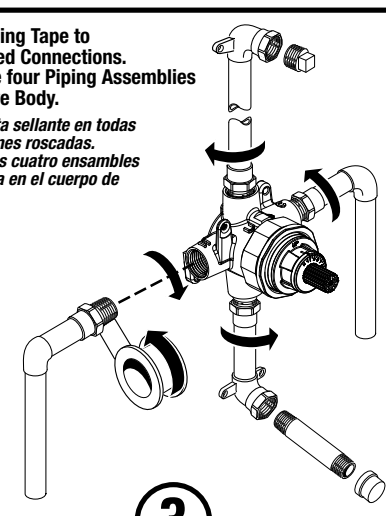

3

Secure the Bath/Shower Assembly to the Supports
Asegure el ensamble de la tina/ducha en los soportes

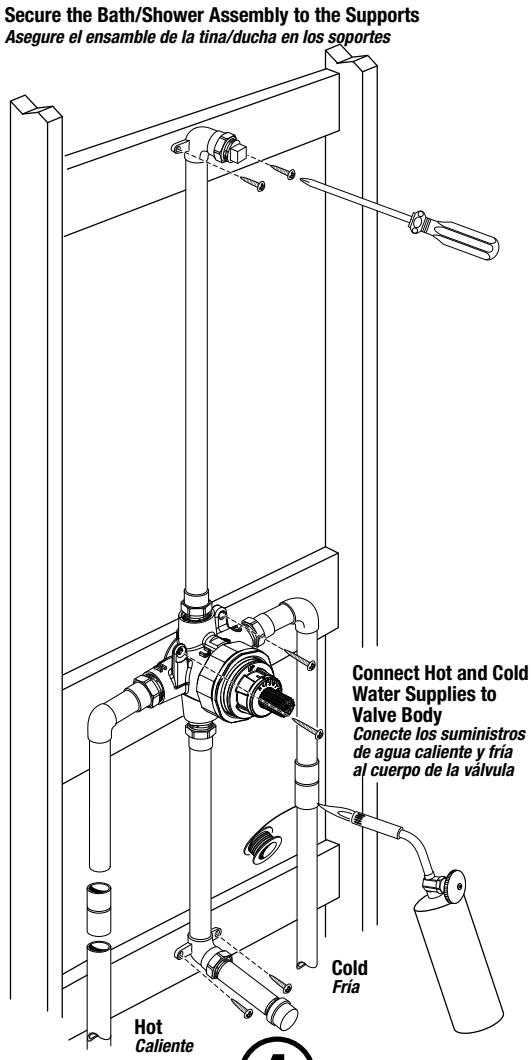

4

Turn On Water Supplies and Check all Connections for Leaks. Turn Off Supplies.Install Plaster Guards and Finish all Wall Construction.
Abra los suministros de agua y revise todas las conexiones en busca de fugas. Cierre los suministros. Instale las protecciones de masilla y termine toda la construcción de la pared.

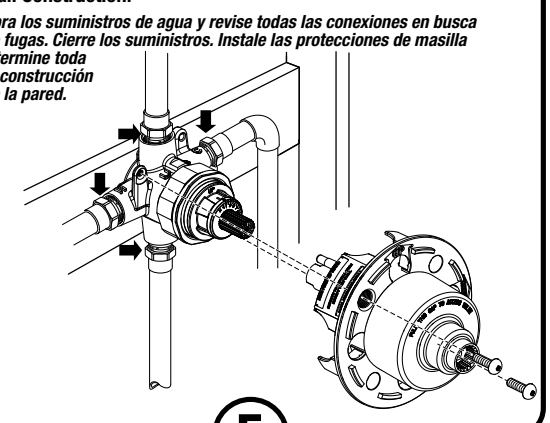

5

Apply Sealing Tape to all Threaded Connections. Install Shower Arm, Shower Head and Diverter Spout.
Aplique cinta selladora en todas las conexiones roscadas. Instale el brazo de la ducha, el cabezal de la ducha y el pico diversor.

Screw Adapter onto Pipe Connection. Screw Diverter Spout onto Adapter.
Atornille el adaptador en la conexión de la tubería. Atornille el pico diversor al adaptador.

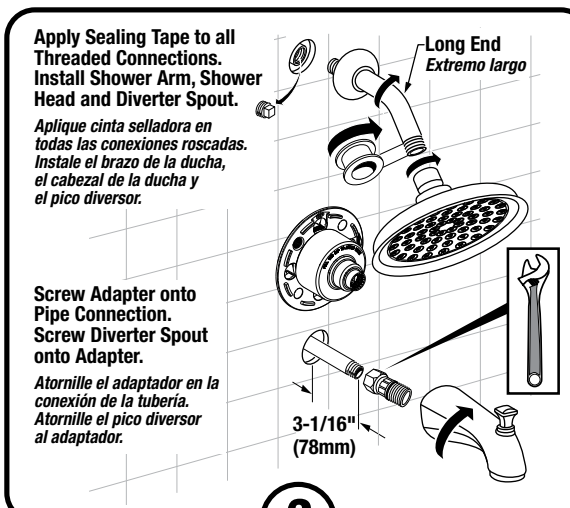

6

Remove Plaster Guard and Assemble Cartridge Cap and Escutcheon to Valve Body.
Retire la protección de masilla y ensamble la tapa del cartucho y el escudete en el cuerpo de la válvula.

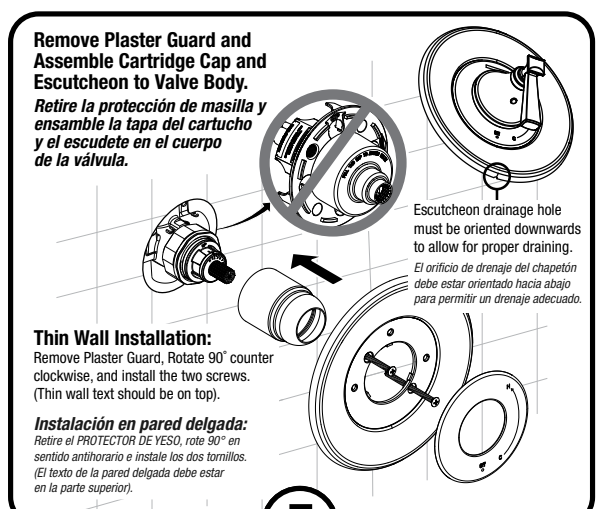

Thin Wall Installation:
Remove Plaster Guard, Rotate 90˚ counter clockwise, and install the two screws. (Thin wall text should be on top).

Instalación en pared delgada:
Retire el PROTECTOR DE YESO, rote 90° en sentido antihorario e instale los dos tornillos. (El texto de la pared delgada debe estar en la parte superior).

7

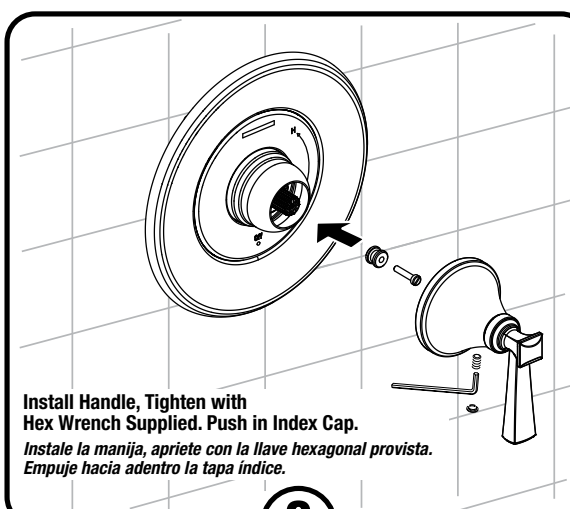

Install Handle, Tighten with Hex Wrench Supplied. Push in Index Cap.
Instale la manija, apriete con la llave hexagonal provista. Empuje hacia adentro la tapa indice.

8

Adjust Hot Limit Stop

By restricting HANDLE rotation and limiting the amount of hot water allowed to mix with the cold, the HOT LIMIT SAFETY STOP (1) reduces risk of accidental scalding. To set the maximum hot water temperature of your faucet valve, adjust the setting on the HOT LIMIT SAFETY STOP (1).

Turn CARTRIDGE STEM (2) to the OFF position (coldest setting) before making adjustment to HOT LIMIT STOP (1). Pull forward and rotate counterclockwise one number to limit hot water temperature.
Use NUMBERS (5) on CARTRIDGE (4) on HOT LIMIT STOP (1) for indication.

Ajustar cierre de límite de agua caliente

Al restringir la rotación de la MANIJA y limitar la cantidad de agua caliente que se permite mezclar con la fría, el CIERRE DE SEGURIDAD DE LÍMITE DE AGUA CALIENTE (1) reduce el riesgo de quemaduras accidentales.
Para establecer la temperatura máxima para el agua caliente de la válvula de su llave, ajuste la configuración en el CIERRE DE SEGURIDAD DE LÍMITE DE AGUA CALIENTE (1).

Gire el CUERPO DEL CARTUCHO (2) a la posición APAGADO (configuración más fría) antes de ajustar el CIERRE DE LÍMITE DE AGUA CALIENTE (1). Tire hacia adelante y rote en sentido antihorario un número para limitar la temperatura del agua caliente. Use los NÚMEROS (3) en el CARTUCHO (4) en el CIERRE DE LÍMITE DE AGUA CALIENTE (1) para seleccionar.

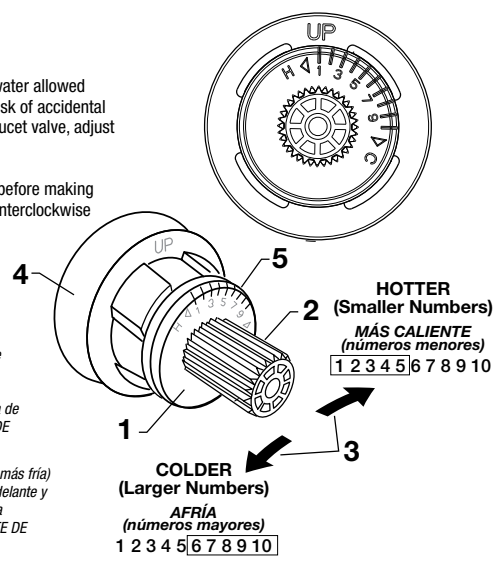

Care and Cleaning:

Do: Simply rinse the product clean with clear water, dry with a soft cotton flannel cloth.

Do Not: Clean the product with soaps, acid, polish, abrasives, harsh cleaners, or a cloth with a coarse surface.

Para el Cuidado:

Debe: *Lavar el producto sólo con agua limpia, secar con un paño suave de algodón.*

No Debe: *Limpiar el producto con jabones, ácido, productos para pulir, abrasivos, limpiadores duros ni con paño grueso.*

Recommended Tools
Herramientas Recomendadas

M985068 SP (1/20)

Rumson™ Pressure Balance Tub and Shower Set
7417502
Rumson™ *Juego de Bañera y Ducha con Presión Equilibrada*
7417502

American Standard